NEW ADDITIONS in 2009

【注】適合品番は、裏面以降の『車種別/ブランド別適合表』を参照

■ NEW SR SPECIAL

	品番	車名	代表型式	F/R
	NSF1096	ミラ, ムーヴコンテ, ムーヴ	L275S, L575S, L175S, L185S	R
	NSF1098	ist	NCP110, ZSP110	R
	NSF1099	パレット	MK21S	R
	NSF1100	タント/タントカスタム	L375S	R
	NSF1101	ist	NCP115	R
	NSF2067Z	ノア/ヴォクシー	ZRR75G, ZRR75W	R
	NSF2089	アルファード, ヴェルファイア	ANH20W, GGH20W, ANH25W, GGH25W	R
	NSF2100	ブレイド/ブレイドマスター	AZE156H	R
	NSF2101	マークX ジオ	ANA10, ANA15, GGA10	R
	NSF2102	MPV	LY3P	R
	NSF2103	ブレイド/ブレイドマスター	AZE154H	R
	NSF2104	キャラバン	#E25	F
	NSF2105	キャラバン	#E25	R
	NSF2106	ヴァンガード, RAV 4	ACA31W/33W/36W, ACA38W, GSA33W	R
	NSF9156Z	プリウス	NHW20	R
	NSF9160	プリウス	NHW20	R
	NST5327L	アルファード, ヴェルファイア	ANH20W, GGH20W, ANH25W, GGH25W	F
	NST5327R	アルファード, ヴェルファイア	ANH20W, GGH20W, ANH25W, GGH25W	F
	NST5358L	R1, R2	RJ1, RJ2, RC1, RC2	F
	NST5358R	R1, R2	RJ1, RJ2, RC1, RC2	F
	NST5358ZL	R1, R2	RJ1, RJ2, RC1, RC2	F
	NST5358ZR	R1, R2	RJ1, RJ2, RC1, RC2	F
	NST5359L	R1, R2	RJ1, RJ2, RC1, RC2	R
	NST5359R	R1, R2	RJ1, RJ2, RC1, RC2	R
	NST5372L	ソニカ	L405S	F
	NST5372R	ソニカ	L405S	F
	NST5377L	ステラ	RN1, RN2	F
	NST5377R	ステラ	RN1, RN2	F
	NST5378L	ステラ	RN1, RN2	R
	NST5378R	ステラ	RN1, RN2	R
	NST5381L	ノア/ヴォクシー	ZRR70G, ZRR75G	F
	NST5381R	ノア/ヴォクシー	ZRR70G, ZRR75G	F
	NST5383R.L	ミラ, ムーヴコンテ, ムーヴ	L275S, L575S, L175S, L185S	F
	NST5384L	ノア/ヴォクシー	ZRR70W, ZRR75W	F
	NST5384R	ノア/ヴォクシー	ZRR70W, ZRR75W	F
	NST5385L	ブレイド/ブレイドマスター	AZE156H	F
	NST5385R	ブレイド/ブレイドマスター	AZE156H	F
	NST5386L	プリウス	NHW20	F
	NST5386R	プリウス	NHW20	F
	NST5387R	カローラ ルミオン	NZE151N, ZRE152N	F
	NST5387L	カローラ ルミオン	NZE151N, ZRE152N	F
	NST5388L	マークX ジオ	ANA10, GGA10	F
	NST5388R	マークX ジオ	ANA10, GGA10	F
	NST5389L	マークX ジオ	ANA15	F
	NST5389R	マークX ジオ	ANA15	F
	NST5390L	MPV	LY3P	F
	NST5390R	MPV	LY3P	F
	NST5391L	ブレイド/ブレイドマスター	AZE154H	F
	NST5391R	ブレイド/ブレイドマスター	AZE154H	F
	NST5392L	ist	NCP110, ZSP110	F
	NST5392R	ist	NCP110, ZSP110	F
	NST5393L	パレット	MK21S	F
	NST5393R	パレット	MK21S	F
	NST5394L	タント/タントカスタム	L375S	F
	NST5394R	タント/タントカスタム	L375S	F
	NST5395L	ist	NCP115	F
	NST5395R	ist	NCP115	F
	NST5396L	ヴァンガード, RAV 4	ACA31W/33W/36W, ACA38W, GSA33W	F
	NST5396R	ヴァンガード, RAV 4	ACA31W/33W/36W, ACA38W, GSA33W	F

■ LOWFER SPECIAL

	品番	車名	代表型式	F/R
	WSF1096	ミラ, ムーヴコンテ, ムーヴ	L275S, L575S, L175S, L185S	R
	WSF1098	ist	NCP110, ZSP110	R
	WSF1099	パレット	MK21S	R
	WSF1100	タント/タントカスタム	L375S	R
	WSF2067Z	ノア/ヴォクシー	ZRR75G, ZRR75W	R
	WSF2089	アルファード, ヴェルファイア	ANH20W, GGH20W, ANH25W, GGH25W	R
	WSF2100	ブレイド/ブレイドマスター	AZE156H	R
	WSF2101	マークX ジオ	ANA10, GGA10	R
	WSF2102	MPV	LY3P	R
	WST5327L	アルファード, ヴェルファイア	ANH20W, GGH20W, ANH25W, GGH25W	F
	WST5327R	アルファード, ヴェルファイア	ANH20W, GGH20W, ANH25W, GGH25W	F
	WST5358L	R1, R2	RJ1, RJ2, RC1, RC2	F
	WST5358R	R1, R2	RJ1, RJ2, RC1, RC2	F
	WST5358ZL	R1, R2	RJ1, RJ2, RC1, RC2	F
	WST5358ZR	R1, R2	RJ1, RJ2, RC1, RC2	F
	WST5359L	R1, R2	RJ1, RJ2, RC1, RC2	R
	WST5359R	R1, R2	RJ1, RJ2, RC1, RC2	R
	WST5372L	ソニカ	L405S	F
	WST5372R	ソニカ	L405S	F
	WST5377L	ステラ	RN1, RN2	F
	WST5377R	ステラ	RN1, RN2	F
	WST5378L	ステラ	RN1, RN2	R
	WST5378R	ステラ	RN1, RN2	R
	WST5381L	ノア/ヴォクシー	ZRR70G, ZRR75G	F
	WST5381R	ノア/ヴォクシー	ZRR70G, ZRR75G	F
	WST5383R.L	ミラ, ムーヴコンテ, ムーヴ	L275S, L575S, L175S, L185S	F
	WST5384L	ノア/ヴォクシー	ZRR70W, ZRR75W	F
	WST5384R	ノア/ヴォクシー	ZRR70W, ZRR75W	F
	WST5385L	ブレイド/ブレイドマスター	AZE156H	F
	WST5385R	ブレイド/ブレイドマスター	AZE156H	F
	WST5387R	カローラ ルミオン	NZE151N, ZRE152N	R
	WST5387L	カローラ ルミオン	NZE151N, ZRE152N	R
	WST5388L	マークX ジオ	ANA10, GGA10	F
	WST5388R	マークX ジオ	ANA10, GGA10	F
	WST5390L	MPV	LY3P	F
	WST5390R	MPV	LY3P	F
	WST5392L	ist	NCP110, ZSP110	F
	WST5392R	ist	NCP110, ZSP110	F
	WST5393L	パレット	MK21S	F
	WST5393R	パレット	MK21S	F
	WST5394L	タント/タントカスタム	L375S	F
	WST5394R	タント/タントカスタム	L375S	F

■ Extage

	品番	車名	代表型式	F/R
	EEK9153L	クラウン アスリート	GRS18# (AVS)	F
	EEK9153R	クラウン アスリート	GRS18# (AVS)	F
	EEK9154	クラウン アスリート	GRS18# (AVS)	R
	ESK9153L	マークX , クラウン ロイヤルサルーン	GRX120/121, GRS18#	F
	ESK9153R	マークX , クラウン ロイヤルサルーン	GRX120/121, GRS18#	F
	ESK9154	マークX , クラウン ロイヤルサルーン	GRX120/121, GRS18#	R

■ LOWFER Kit

	品番	車名	代表型式	F/R
	LKIT-ACR50W	エスティマ	ACR50W	
	LKIT-ACR55W	エスティマ	ACR55W	
	LKIT-AHR20W	エスティマハイブリッド	AHR20W	
	LKIT-C25	パネットセレナ/セレナ	C25	
	LKIT-GSR50W	エスティマ	GSR50W	
	LKIT-GSR55W	エスティマ	GSR55W	
	LKIT-L175S	ムーヴ	L175S	
	LKIT-L175SC	ムーヴ	L175S	
	LKIT-L185SC	ムーヴ	L185S	
	LKIT-NA4W	シャリオ/グランディス	NA4W	
	LKIT-NZE141G	カローラ フィールダー	NZE141G	
	LKIT-ZRE142G	カローラ フィールダー	ZRE142G	

■ Extage Kit

	品番	車名	代表型式	F/R
	EKIT-GRX120	マークX	GRX120/121	

INDEX【輸入車】

メーカー	モデル	頁
アルファロメオ (Alfa Romeo)	Alfa145	15
	Alfa147	15
	Alfa155	15
	Alfa156	15
アウディ(Audi)	A3	15
	A4(8D・B5)	15
	100・A6(C4)	15
BMW	3シリーズ(E30/36/46)	15
	5シリーズ(E34)	15
	7シリーズ(E32)	15
フィアット(Fiat)	パンダ(141)	16
ジャガー・ダイムラー (Jaguar・Daimler)	XJ40・XJ81シリーズ	16
	X300シリーズ	16
	X308シリーズ	16
メルセデスベンツ (Mercedes Benz)	Aクラス(W168)	16
	190シリーズ(W201)	16
	Cクラス(W202)	16
	Eクラス(W124/W210)	16
	Sシリーズ(W126/C126)	16
	Vクラス・Vito(638)	16
Mini	オースチン・ローバーミニ	16
	New Mini	16
オペル(Opel)	アストラ	16
プジョー(Peugeot)	206	16
フォルクスワーゲン (Volkswagen)	コラード	17
	ゴルフⅡ/Ⅲ/Ⅳ/Ⅴ/カブリオ	17
	ベント	17
	ジェッタⅡ	17

メーカー	モデル	頁
フォルクスワーゲン (Volkswagen)	ボーラ	17
	ゴルフプラス	17
	トゥーラン	17
	ニュービートル	17
	パサート	17
	ポロ(6N)	17
	ルポ	17
ボルボ (Volvo)	240シリーズ	17
	740・760シリーズ	17
	850シリーズ	17
	S70・V70	17
	940・960シリーズ	17
シボレー/GMC (Chevrolet)	カマロ	18
	キャバリエ	18
	アストロ/サファリ	18
	ブレイザー/ジミー(Sモデル)	18
	ブレイザー・タホ(フルサイズ)	18
	ジミー・ユーコン(フルサイズ)	18
	サバーバン	18
	ユーコンXL	18
	Gモデル・エキスプレス	18
	サバナ	18
ジープ(Jeep)	チェロキー	18
	グランドチェロキー	18
ハマー(Hummer)	H2	18
フォード(Ford)	マスタング	18
ポンティアック(Pontiac)	ファイアーバード	18

INDEX【国産車】

※50音順
※本頁に掲載されていない車種は未設定または開発中となります。

トヨタ自動車

車名	頁
bB	29
ist	29
MR2	29
MR-S	30
RAV 4	30
WiLL VS	30
アイシス	30
アリオン	80
アリスト	31
アルディオ	38
アルテッツア	31
アルファード	31
アルファードハイブリッド	32
アレックス	50
イプサム	32
ヴァンガード	32
ウィッシュ	33
ヴィッツ	33
ウインダム	34
ヴェルファイア	34
ヴェロッサ	34
ヴォクシー	76
エスティマ	35
エスティマ TL	35
エスティマ エミーナ	36
エスティマハイブリッド	37
オーリス	37
ガイア	37
カムリ グラシア	37
カムリ	38
カリーナ	40
カリーナ ED	41
カルディナ	42
カレン	44

車名	頁
カローラ	44
カローラ スパシオ	48
カローラ フィルダー	49
カローラ ランクス	50
カローラ ルミオン	50
カローラⅡ	51
カローラレビン	51
クラウン(GS11#～JZS13#)	52
クラウン(JZS14#～17#)	55
グランドハイエース	57
グランビア	57
クレスタ	59
コルサ	60
コロナ	60
コロナ EXIV	62
サイノス	63
サクシード	81
ジータ	31
シエンタ	63
スープラ	64
スターレット	64
スプリンター	65
スプリンター カリブ	68
スプリンタートレノ	51
セプター	68
セラ	69
セリカ	69
セルシオ	71
セレス	51
ソアラ	71
ターセル	60
タウンエース	72
チェイサー	74
ツーリングハイエース	57

車名	頁
トレノ	51
ナディア	75
ノア(SR/CR4#～5#)	72
ノア(AZR6#G)	76
ハイエース	77
パッソ	78
ハリアー	78
ハリアーハイブリッド	79
ビスタ	38
ファンカーゴ	80
プラッツ	80
プリウス	80
ブレイド	80
ブレイドマスター	80
プレミオ	80
プログレ	81
プロボックス	81
ベルタ	81
ポルテ	82
マークⅡ	82
マークⅡクオリス	84
マークX	85
マークX ジオ	85
マジェスタ	55
マスターエース	72
マリノ	51
ライトエース	72
ラウム	85
ラクティス	85
ランドクルーザープラド	85
ルシーダ	36
レジアス	57
レジアスエース	77
レビン	51

INDEX【国産車】

※50音順
※本頁に掲載されていない車種は未設定または開発中となります。

日産自動車

車名	頁
180SX	87
Be-1	87
Xトレイル	87
アベニール	87
ウイングロード	90
エルグランド	89
カリフォルニア ウイングロード	90
キャラバン	92
キューブ	92
キューブ3	92
グロリア	104
サニー	93
サニーADバン	97
シーマ	98
シルビア	98
スカイライン	99
ステージア	103
スピリット	93
セドリック	104
セフィーロ	107
セレナ	112
ティアナ	107
ティーダ	108
ティーダラティオ	108
ティーノ	108
テラノ	108
テラノレグラス	108
ノート	109
パオ	109
バサラ	109
バネット	110
バネットセレナ	112
パルサー	114
フィガロ	116
フェアレディ Z	117
プリメーラ	117
プリメーラ ワゴン	118
ブルーバード	118
プレーリー	119
プレサージュ	120
プレセア	121
マーチ	121
ムラーノ	122
モコ	123
ラシーン	123
ラフェスタ	123
ラングレー	114
ラルゴ	123
リバティ	119
リベルタビラ	114
レパード	124
ローレル	124

マツダ

車名	頁
AZ1	129
AZ3	129
MPV	129
RX7	129
アテンザ	130
カペラ	130
キャロル	132
スペクトロン	134
デミオ	132
トリビュート	132
ファミリア	132
ファミリアSワゴン	133
プレッソ	133
プレマシー	134

マツダ

車名	頁
ベリーサ	134
ボンゴ	134
ボンゴフレンディ	135
ユーノス100	132
ユーノスJ100	134
ランティス	135
レーザー	132
ロードスター	135

三菱自動車工業

車名	頁
BJ	158
eKスポーツ	137
eKワゴン	137
FTO	137
GTO	138
RVR	138
アウトランダー	139
アスパイア	141
エアトレック	139
エクリプス	140
エテルナ(E3#)	140
エテルナ(E5#/7#/8#)	143
エテルナ サヴァ	140
エメロード	143
ギャラン(E3#/EA#/EC#)	141
ギャラン(E5#/7#/8#)	143
グランディス	145
コルト	145
シグマ	145
シャリオ	145
タウンボックス	147
ディアマンテ	147
デリカ	148
デリカ トラック	153
デリカD:5	153
パジェロ	153
パジェロ Jr	153
パジェロ ミニ	154
ミニカ	154
ミニカ トッポ	158
ミラージュ	159
ランサー	159
ランサー セディア	159
リベロ	164
リベロカーゴ	164
レグナム	166

本田技研工業

車名	頁
CRV	168
CRX	168
HR-V	168
S2000	168
SMX	169
Z	169
アクティ	169
アコード	169
アスコット	170
インスパイア	171
インテグラ	171
エリシオン	171
オデッセイ	172
オルティア	173
キャパ	173
ザッツ	173
シティ	173
シビック	173
シビックフェリオ	175

本田技研工業

車名	頁
ステップワゴン	175
ストリーム	176
ゼスト	176
ゼストスポーツ	176
トゥデイ	177
ドマーニ	177
トルネオ	177
バモス	177
バモスホビオ	177
ビート	178
ビガー	178
フィット	178
プレリュード	178
ライフ	179
ライフダンク	179
ラグレイト	179
ラファガ	180
ロゴ	180

いすゞ自動車

車名	頁
ジェミニ	181

ダイハツ工業

車名	頁
MAX	182
YRV	182
オプティ	182
コペン	183
ジーノ	183
ソニカ	183
タント	183
タントカスタム	183
ブーン	183
ミラ	184
ミラ&クオーレ	185
ムーブ	186
ムーブラテ	186
ムーブ コンテ	187

富士重工業

車名	頁
R1	188
R2	188
インプレッサ	188
ヴィヴィオ	192
ステラ	192
フォレスター	192
プレオ	194
レガシィ	195

スズキ

車名	頁
Kei	206
MRワゴン	206
SX4	207
アルト	207
エスクード	209
エヴリィ	210
カプチーノ	210
スイフト	210
セルボ	210
セルボ モード	210
パレット	211
フロンテ	211
ラパン	212
ワゴン R	212

欧州車 適応表

表示価格は希望小売価格/1本単価

モデル・グレード	年　式	フロント Excel-G 価格/1本	フロント Gas-A-Just 価格/1本	リア Excel-G 価格/1本	リア Gas-A-Just 価格/1本	備　考
アルファロメオ(Alfa Romeo)						
Alfa145						
2.0TS Quadrifoglio	94-01/1	334917	-	-	554077	
		¥24,255	-	-	¥9,923	
Alfa147						
1.6、2.0 2ドア、5ドア	00-	331900	-	334613	-	除くV6 24V GTA
		¥18,743	-	¥24,255	-	
Alfa155						
2.0TS	92-97	334917	-	-	554077	除く電調式ショック
		¥24,255	-	-	¥9,923	
2.5 V6 2.0 Turbo 16V Q4(4WD)	92-97	334918	-	-	554077	除く電調式ショック
		¥26,460	-	-	¥9,923	
Alfa156						
2.0TS、2.5 V6 含むスポーツサス	97-05	331900	-	334932	-	正規輸入車はスポーツサス
		¥18,743	-	¥26,460	-	
スポーツワゴン 2.0TS、2.5 V6	00-05	331900	-	334613	-	除くリアオートレベライザー車、3.2GTA
		¥18,743	-	¥24,255	-	
アウディ(Audi)						
A3						
2WD全車 含むスポーツサス車	96-03	334812	-	-	553206	除くクワトロ(8PBDBF, 8LAQAF)
		¥19,845	-	-	¥9,923	
2WD A3 1.6・2.0FSI(03/9-) 2WD A3スポーツバック 2.0FSI	04-	335808	-	344459	-	除くクワトロ、2.0FSIスポーツ、2.0TFSI 335808ストラットシェルφ55、ロッドφ25mm用 要確認
		¥17,640	-	¥10,479	-	
A4(8D・B5)						
2WD セダン・ワゴン ※シャーシNo. 8DZXA200000まで	94-99/1	341904	-	343271	-	除くクワトロ、スポーツサス、S4 リア343271は純正スプリングシート再使用
		¥15,992	-	¥8,820	-	
4WD クワトロ セダン・ワゴン	94-00	341904	-	341909	-	除く S4
		¥15,992	-	¥26,460	-	
100・A6(C4)						
2WD セダン・ワゴン 100 2WD セダン・ワゴン A6	91-94 94-97	366002	-	341133	-	除くクワトロ、S6、リアオートレベライザー
		¥12,348	-	¥10,479	-	
BMW						
3シリーズ(E30)　除くMテクニック スポーツ サスペンション車						
318/320i 除くスポーツ	82-90	363044	-	343184	-	フロントストラットシェルケース外径45φ 除くワゴン、4WD
		¥12,348	-	¥8,820	-	
318/320i スポーツ、323i、325i カプリオレ 318/320/325i ツーリング 320/325i	82-90 85-93/2 88-94	364021	-	343184	-	フロントストラットシェルケース外径51φ 除く4WD、リアオートレベライザー
		¥12,348	-	¥8,820	-	
3シリーズ セダン・クーペ(E36)　除くMテクニック スポーツ サスペンション車						
318i、318is	92/6-98/3	右 333909 左 333910	-	343255	-	除くMテクサス車、2ドアクーペ正規輸入車 注意:92/5以前の車両は装着できません。 フロントストラット適応純正番号 31311090711/2、31311090713/4、31311091091/2
		¥22,607	-	¥8,820	-	
320/325i、323/328i コンバーチブル 320/323/325/328i(93-98)	92/6-95/1	右 334901 左 334902	-	343255	-	除くMテクサス車、2ドアクーペ正規輸入車 注意:92/5以前の車両は装着できません。 フロントストラット適応純正番号 31311090455/6、31311090457/8、31311091063/4
		¥26,460	-	¥8,820	-	
320/325i、323/328i	95/2-98/3	右 333919 左 333920	-	343255	-	除くMテクサス車、2ドアクーペ正規輸入車 フロントストラット適応純正番号 31311092307/8
		¥26,460	-	¥8,820	-	
3シリーズ(E46)　除くMテクニック スポーツ サスペンション車						
セダン 318i(98-01/9) クーペ 318Ci(99/11-) ツーリング 318i(99/10-)	98-01/9 99/11- 99/10-01/9	右 334939 左 334940	-	343352	-	除くMテクサス車、スポーツサス車
		¥23,153	-	¥8,820	-	
セダン 320/323/325/328i(98-05/2) クーペ 320/323/325/328Ci(99-) ツーリング 328i(99/10-00/6)	98-05/2 99/11- 99/10-00/6	右 334945 左 334946	-	343352	-	除くMテクサス車、スポーツサス車
		¥23,153	-	¥8,820	-	
5シリーズ(E34)※セダンのみ　除くMテクニック スポーツ サスペンション車						
セダン 520i 除くスポーツサスペンション	88-90/7	-	-	341081	-	除くMテクサス車、電調式SA装着車、オートレベライザー車 フロントストラット ロックナットネジ径 12mm
		-	-	¥10,479	-	
	90/8-95	365083	-	341081	-	除くMテクサス車、電調式SA装着車、オートレベライザー車 フロントストラット ロックナットネジ径 14mm、ネジ下20mm
		¥12,348	-	¥10,479	-	
セダン 525i	88-90/7	366005	-	341081	-	除くMテクサス車、電調式SA装着車、オートレベライザー車 フロントストラット ロックナットネジ径 12mm、ネジ下40mm
		¥12,348	-	¥10,479	-	
	90/8-92/9	366007	-	341081	-	除くMテクサス車、電調式SA装着車、オートレベライザー車 フロントストラット ロックナットネジ径 14mm、ネジ下40mm
		¥12,348	-	¥10,479	-	
	92/10-95	365083	-	341081	-	除くMテクサス車、電調式SA装着車、オートレベライザー車 フロントストラット ロックナットネジ径 14mm、ネジ下20mm
		¥12,348	-	¥10,479	-	
セダン 530/535/540i	88-90/7	366005	-	341081	-	除くMテクサス車、電調式SA装着車、オートレベライザー車 フロントストラット ロックナットネジ径 12mm、ネジ下40mm
		¥12,348	-	¥10,479	-	
	90/8-95	366007	-	341081	-	除くMテクサス車、電調式SA装着車、オートレベライザー車 フロントストラット ロックナットネジ径 14mm、ネジ下40mm
		¥12,348	-	¥10,479	-	
7シリーズ(E32)　除くMテクニック スポーツ サスペンション車						
730/735i、730/735iL 除くMテクサス、電調式	88/3-90/7	366005	-	-	-	除くMテクサス車、電調式SA装着車、オートレベライザー車 フロントストラット ロックナットネジ径 12mm、ネジ下40mm
		¥12,348	-	-	-	
	90/8-94	366007	-	-	-	除くMテクサス車、電調式SA装着車、オートレベライザー車 フロントストラット ロックナットネジ径 14mm、ネジ下40mm
		¥12,348	-	-	-	

欧州車 適応表

表示価格は希望小売価格/1本単価

モデル・グレード	年　式	フロント Excel-G 価格/1本	フロント Gas-A-Just 価格/1本	リ　ア Excel-G 価格/1本	リ　ア Gas-A-Just 価格/1本	備　　考
フィアット(Fiat)						
パンダ(141)						
2WD	86/2-03	333951	-	341209	-	注意:86/1以前はリア装着不可
		¥17,640	-	¥8,820	-	
4WD	87-03	633600	-	341210	-	633600は333871から品番変更　09秋入荷予定
		¥17,640	-	¥8,820	-	
ジャガー・ダイムラー(Jaguar・Daimler)						
XJ40、XJ81シリーズ						
XJ6、ソブリン、ダイムラー(XJ40) XJ12、ダイムラーダブルシックス(XJ81)	86/10-94/3 93/2-94/3	-	553179	-	551057	除くリアオートレベライザー車 車体番号696458まで適応
		-	¥9,923	-	¥11,582	
X300シリーズ						
XJ6、XJ12、ダイムラーシックス、 ダイムラーダブルシックス	94/10-97	-	553208	-	555007	除くリアオートレベライザー、スポーツサス、 電調式、XJ8/XJR
		-	¥9,923	-	¥11,582	
X308シリーズ						
XJ8、ダイムラーXJ8	97/10-	-	554114	-	555008	除くハイトコントロール車、電調式,4WD
		-	¥9,923	-	¥16,538	
メルセデスベンツ(Mercedes Benz)						
Aクラス(W168)						
A140/160/190、A160/170TD	97/9-04	333944	-	-	551921	
		¥17,640	-	-	¥24,255	
190シリーズ(W201)						
190E/D	82/12-93	334017	-	-	553177	除くスポーツライン、2.3/2.5-16V
		¥19,845	-	-	¥9,923	
Cクラス(W202)						
C180/200/220/230/240/280/250D	93/6-00/5	-	553183	-	553185	除くリアオートレベライザー車、スポーツサス車
		-	¥10,479	-	¥9,923	
ワゴン C180/200/230/240/280	96-01/3	-	553183	-	553185	除くリアオートレベライザー車、スポーツサス車
		-	¥10,479	-	¥9,923	
Eクラス(W124)						
230/300/320、E280/320/420 200/300/320CE、E320C	85-95	334017	-	-	553178	除くリアオートレベライザー車、スポーツライン、4WD
		¥19,845	-	-	¥9,923	
ワゴン 230/300/320TE、E280/320T	85-95	334017	-	-	-	リア:オートレベライザー標準、除く4WD
		¥19,845	-	-	-	
Eクラス(W210)						
E230/240/280/320 2WD	95/7-02/2	-	553197	-	553198	除くリアオートレベライザー車、スポーツサス車、アバンギャルド、 電調式、4WD
		-	¥13,787	-	¥13,787	
E320/400/430　アバンギャルド 2WD	95/7-02/2	-	553197	-	553198	除くリアオートレベライザー車、電調式、4WD
		-	¥13,787	-	¥13,787	
E320/430　スポーツライン 2WD	02/1-	-	553199	-	553200	除くリアオートレベライザー車、電調式、4WD
		-	¥13,787	-	¥13,787	
ワゴン E230/240/320/420　2WD	96-	-	553197	-	-	リアオートレベライザー標準、除くアバンギャルド、4WD
		-	¥13,787	-	-	
ワゴン E320/430 アバンギャルド　2WD	96-	-	553197	-	-	リアオートレベライザー標準、除く4WD
		-	¥13,787	-	-	
(W123) 200・230/C・250・280/C・280E	76-84	-	551018	-	554004	除くワゴン
		-	¥10,479	-	¥10,479	
Sシリーズ(W126・C126)						
280/300/380/420/500/560SE・SEL、 380/420/500/560SEC	80-91	-	551018	-	554004	除くリアオートレベライザー車
		-	¥10,479	-	¥10,479	
(W116) 280S/SE/SEL・350SE・450SE/SEL	72-80	-	551018	-	554004	
		-	¥10,479	-	¥10,479	
Vクラス・Vito(638)						
全車	96-	334620	-	343305	-	除くリアエアサス
		¥22,050	-	¥8,820	-	
Mini						
オースチン・ローバー ミニ(Mini)						
ミニ(Mini)	59-	-	552018	-	552019	除く バン、カントリーマン、ピックアップ
		-	¥8,820	-	¥8,820	
New Mini						
One、Cooper/CooperS	02/3-07/2	右 334621 左 334622	-	341924	-	
		¥26,460	-	¥19,845	-	
オペル(Opel)						
アストラ						
全車 除くワゴン	91/8-98	365504	-	343047	-	
		¥12,348	-	¥8,820	-	
ワゴン	91/8-98	365504	-	343099	-	除くリアオートレベライザー車
		¥12,348	-	¥8,820	-	
プジョー(Peugeot)						
206						
1.4・1.6	98/9-	右 333729 左 333730	-	341249	-	除く 2.0
		¥17,640	-	¥8,820	-	

欧州車 適応表

表示価格は希望小売価格/1本単価

モデル・グレード	年　式	フロント Excel-G 価格/1本	フロント Gas-A-Just 価格/1本	リア Excel-G 価格/1本	リア Gas-A-Just 価格/1本	備　考
フォルクスワーゲン(Volkswagen)						
コラード						
1.8-16V(89-92)、2.0-16V(91-95)、1.8-G60(88-93)	88-95	334810	-	341347	-	
		¥17,640	-	¥10,479	-	
VR6	91/8-95	334810	-	341346	-	除くGti16V、G60、4WD
		¥17,640	-	¥10,479	-	
ゴルフⅡ・ジェッタⅡ						
ゴルフⅡ/ジェッタⅡ 除くGTi系	83-92	333712	-	341346	-	除くGTI、GTI16V、G60、4WD
		¥17,640	-	¥10,479	-	
ゴルフⅡGTI/ジェッタⅡ GTi・GT16V	84-92	333712	-	341346	-	除くGTI16V、G60、4WD
		¥17,640	-	¥10,479	-	
ゴルフⅡGTI 16v	86-92	333712	-	341347	-	除く4WD
		¥17,640	-	¥10,479	-	
ゴルフⅢ・ベント						
ゴルフⅢ/ベント 1.8/2.0i・1.9TD	91-98	333712	-	341346	-	含むGT、除くGTi、2.8VR6、4WD、ワゴン
		¥17,640	-	¥10,479	-	
ゴルフⅢ/ベント GTi、2.8VR6	91-98	334810	-	341347	-	除く4WD、ワゴン
		¥17,640	-	¥10,479	-	
ゴルフⅢ ワゴン 1.6・1.8	93-98	333712	-	341905	-	除く4WD
		¥17,640	-	¥20,402	-	
ゴルフⅢ ワゴン 2.0	93-98	334810	-	341905	-	除く4WD
		¥17,640	-	¥20,402	-	
ゴルフⅣ・ボーラ						
ゴルフⅣ/ボーラ 1.6・1.8・2.0・2.3	97/9-03/10	334812	-	343348	553206	除く4WD、R32(1JBFHF)
		¥19,845	-	¥8,820	¥9,923	553206はスポーツサス向け
ゴルフⅣ/ボーラワゴン 1.6・1.8・2.0・2.3	99-	334812	-	343298	553206	除く4WD
		¥19,845	-	¥8,820	¥9,923	553206はスポーツサス向け
ゴルフ Ⅴ						
ゴルフⅤ 1.6・2.0 GLi	04-	335808	-	344459	-	除く4WD、R32、GT/GTX/GTI
		¥17,640	-	¥10,479	-	335808はフロントストラットφ55、ロッドφ25mm用
ゴルフ カブリオ						
ゴルフ カブリオ Ⅲ・Ⅳ	93-	334810	-	341346	-	
		¥17,640	-	¥10,479	-	
ゴルフ プラス						
1.6・2.0	04-	335808	-	344459	-	335808はフロントストラットφ55、ロッドφ25mm用
		¥17,640	-	¥10,479	-	
トゥーラン						
1.6・2.0	04-	335808	-	344459	-	335808はフロントストラットφ55、ロッドφ25mm用
		¥17,640	-	¥10,479	-	
ニュー ビートル						
ニュービートル(1C、9C)	98-	334812	-	-	553206	
		¥19,845	-	-	¥9,923	
パサート						
セダン・ワゴン(車体No P-026435まで)	88-92	334810	-	343223	-	注意:リア純正スプリングシート再使用
		¥17,640	-	¥8,820	-	除く2.8VR-6、4WD、エアサス
セダン・ワゴン(車体No P-026436以降)	92-96	334811	-	343223	-	注意:リア純正スプリングシート再使用
		¥17,640	-	¥8,820	-	含む2.8VR6、除く4WD、エアサス、ハイトコントロール
ポロ(6N)						
1.4/1.6(除くGti)	94/9-01	333712	-	343274	-	注意:リア純正スプリングシート再使用
		¥17,640	-	¥8,820	-	
ルポ						
1.4	01-	333712	-	343309	-	
		¥17,640	-	¥8,820	-	
ボルボ(Volvo)						
240シリーズ						
セダン・ワゴン	74-93	365006	-	343010	-	除くターボ、GLT/GLE
		¥12,348	-	¥8,820	-	
740・760シリーズ						
セダン リアリジット車	87-92	365053	-	344056	-	除く760、740ターボ16v、リアオートレベライザー
		¥12,348	-	¥8,820	-	
ワゴン リアリジット車	85-92	365053	-	344056	-	除くリアオートレベライザー
		¥12,348	-	¥8,820	-	
850シリーズ						
セダン・ワゴン	91-97	634908	-	344230	-	634908はガス無し(商品名はプレミアムになります)
		¥24,812	-	¥8,820	-	除くリアオートレベライザー
S70・V70						
セダンS70・ワゴンV70 2WD	97-00/3	634908	-	344230	-	634908はガス無し(商品名はプレミアムになります)
		¥24,812	-	¥8,820	-	除くリアオートレベライザー、4WD、XC、T5
940・960シリーズ						
セダン リアリジット車	90-96	365053	-	344056	-	除く960、940ターボ16V、リアオートレベライザー
		¥12,348	-	¥8,820	-	
ワゴン リアリジット車	90-96	365053	-	344056	-	除くターボ16V、リアオートレベライザー、
		¥12,348	-	¥8,820	-	3.0(9B6304W)、2.5(9B6245W)のリアマルチリンク車

米国車適応表

表示価格は希望小売価格/1本単価

モデル・グレード	年　式	フロント Gas-A-Just 価格/1本	リ　ア Gas-A-Just 価格/1本	備　　考
シボレー(Chevrolet)				
カマロ(Camaro)				
全車	93-02	KG9310 ¥23,153	KG5562 ¥12,128	
全車	82-92	236001 ¥19,845	KG5562 ¥12,128	236001はツインチューブガス(GR-2)
キャバリエ(Cavalier)				
全車	95-04	334316 ¥17,640	341244 ¥12,128	前後ツインチューブガス(GR-2)
フォード(Ford)				
マスタング(Mustang)				
全車	94-02	235060 ¥18,197	KG9023 ¥12,128	除く99-02 コブラ 235060はツインチューブガス(GR-2)
ポンティアック(Pontiac)				
ファイアーバード(Firebird)				
全車	93-02	KG9310 ¥23,153	KG5562 ¥12,128	
全車	82-92	236001 ¥19,845	KG5562 ¥12,128	236001はツインチューブガス(GR-2)

モデル・グレード	年　式	フロント MonoMax 価格/1本	フロント Gas-A-Just 価格/1本	リ　ア MonoMax 価格/1本	リ　ア Gas-A-Just 価格/1本	備　　考
シボレー(Chevrolet)/GMC						
アストロ(Astro Mini-Van)/サファリ(Safari)						
2WD	85-04	565049 ¥15,435	-	565050 ¥15,435	-	
4WD	91-04	565062 ¥15,435	-	565050 ¥15,435	-	
ブレイザー(Blazer S Model)/ジミー(Jimmy S Model)						
4WD Sモデル	82-04	565048 ¥15,435	-	565047 ¥15,435	-	除くトレイルブレイザー
ブレイザー・タホ(Blazer・Taho Full Size)/ジミー、ユーコン(Jimmy・Yukon Full Size)						
タホ4WD フルサイズ 在庫無くなり次第設定中止	00-04	565067 ¥15,435	-	565103 ¥15,435	-	除くZ55 オートライドシステム、 Sシリーズ ブレイザー
サバーバン(Suburban)/ユーコンXL(Yukon XL)						
サバーバン1500 4WD フルサイズ 在庫無くなり次第設定中止	00-04	565067 ¥15,435	-	565103 ¥15,435	-	除くZ55 オートライドシステム
サバーバンK1500/2500 4WD フルサイズ	92-00	565062 ¥15,435	-	565034 ¥15,435	-	
Gモデル/エキスプレス(G Model/Express)/サバナ(G Model/Savana)						
2WD Gシリーズ1500、G2500 Express 在庫無くなり次第設定中止	96-02	565060 ¥15,435	-	565033 ¥15,435	-	
ハマー(Hummer)						
H2						
全車	03-04	565102 ¥15,435	-	565095 ¥15,435	-	
ジープ(Jeep)						
チェロキー(Cherokee)						
XJ 全車	84-01	- -	KG5464 ¥12,128	- -	KG5465 ¥12,128	
グランド チェロキー(Grand Cherokee)						
ZJ 全車	92-98	- -	KG5464 ¥12,128	- -	KG5487 ¥12,128	型式 ZG40/52
WJ 全車	99-04	- -	KG5744 ¥12,128	- -	KG5197 ¥12,128	

L・H・S LOWFER SPORTS L・H・S 車種別品番表

※LOWFER SPORTS品番の詳細はショックアブソーバ車種別適合表にてご確認下さい。
※専用バンプラバーを付属している場合でも、純正がダストブーツ一体型バンプラバーの場合は、純正品流用を推奨します。
※LOWFER SPORTSショックアブソーバとL・H・Sのお得なセット品（ローファースポーツキット）もありますので合わせてご確認下さい。

表示価格は希望小売価格 単価:（円）

年式	型式	取付	L・H・S品番	本体価格 1本単価	1台分価格（税込）	実車確認 グレード	実車確認 純正車高（mm）	LOWFER SPORTS LHS仕様 対純正車高比 ダウン量（mm）	バネレート N	バネレート Kg/mm	バンプラバー
トヨタ自動車											
■ヴィッツ											
99/1-02/5	SCP10（FF）	F	LHS1112F	8,000	33,600	F Dパッケージ	550	-38	20.9	2.1	付属
		R	LHS1113R	8,000			546	-29	20.9	2.1	付属
■ファンカーゴ											
99/8-	NCP20（FF）	F	LHS2110F	9,500	39,900	X	559	-30	22.5	2.3	付属
		R	LHS2111R	9,500			578	-39	27.4	2.8	付属
99/8-	NCP25（4WD）	F	LHS2116F	9,500	36,750	G	573	-33	21.1	2.2	付属
		R	LHS1117R	8,000			583	-38	21.3	2.2	付属
■bB											
00/2-	NCP31（FF）	F	LHS1108F	8,000	36,750	Z・Xversion	587	-41	21.8	2.2	付属
		R	LHS2109R	9,500			584	-27	25.2	2.6	付属
00/2-	NCP35（4WD）	F	LHS2116F	9,500	36,750	Z・Xversion	592	-44	21.1	2.2	付属
		R	LHS1117R	8,000			580	-33	21.3	2.2	付属
■ist											
02/4-	NCP61（FF）	F	LHS2126F	9,500	36,750	Sパッケージ	593	-25	25.6	2.6	付属
		R	LHS1127R	8,000			589	-20	27.1	2.8	付属
■カローラフィルダー											
00/8-02/9	ZZE123G	F	LHS2120F	9,500	36,750	Z Aerotourer	596	-34	23.5	2.4	付属
		R	LHS1121R	8,000			585	-28	27.4	2.8	付属
06/10-	NZE141G（FF）	F	LHS2133F	9,500	36,750	1.5X	573	-27	19.7	2.0	純正使用
		R	LHS1134RT	8,000			573	-18	26.3	2.7	純正使用
06/10-	ZRE142G	F	LHS2133F	9,500	36,750	1.8S	594	-32	19.7	2.0	純正使用
		R	LHS1134RT	8,000			602	-28	26.3	2.7	純正使用
■カルディナ											
97/8-	ST215G（4WD）	F	LHS2106F	9,500	39,900	GT	600	-32	34.3	3.5	付属
		R	LHS2107R	9,500			602	-32	31.4	3.2	付属
02/9-	AZT241W（FF）	F	LHS2131F	9,500	39,900	ZT	626	-27	24.5	2.5	付属
		R	LHS2132R	9,500			626	-20	51.9	5.3	純正使用
■イプサム											
01/5-	ACM21W（FF）	F	LHS3122F	11,000	46,200	240s	615	-20	28.4	2.9	付属
		R	LHS3123R	11,000			620	-20	50.0	5.1	付属
■ノア・ボクシイ											
01/11-	AZR60G（FF）	F	LHS3124F	11,000	46,200	ノア「S」 非TEMS車	615	-30	23.3	2.4	付属
		R	LHS3125R	11,000			622	-25	49.0	5.0	付属
■ウィッシュ											
03/1-	ZNE10G（FF1.8ﾘｯﾄﾙ）	F	LHS2129F	9,500	39,900	X（Sパッケージ）	605	-42	27.7	2.8	付属
		R	LHS2130R	9,500			591	-20	41.1	4.2	純正使用
■エスティマ エミーナ・ルシーダ ※専用バンプラバーを付属しておりますが、ピストンロッド保護の為、純正バンプラバー（ダストブーツ一体式）をご使用下さい。											
92/1-	TCR21G	F	LHS3103F	11,000	49,350	G Luxury	613	-33	35.3	3.6	付属
	リアサス:Wウイッシュボーン	R	LHS4104R	12,500			633	-40	67.6	6.9	純正使用
	CXR21G	F	LHS3103F	11,000	49,350	G	619	-50	35.3	3.6	付属
	リアサス:Wウイッシュボーン	R	LHS4104R	12,500			625	-40	67.6	6.9	純正使用
93/8-	TCR10G	F	LHS3101F	11,000	43,050	X	610	-50	35.3	3.6	付属
	リアサス:4リンク	R	LHS2102R	9,500			639	-55	54.9	5.6	純正使用
92/1-	CXR10G	F	LHS3101F	11,000	43,050	X	625	-55	35.3	3.6	付属
	リアサス:4リンク	R	LHS2102R	9,500			642	-55	54.9	5.6	純正使用
■エスティマ ※専用バンプラバーを付属しておりますが、ピストンロッド保護の為、純正バンプラバー（ダストブーツ一体式）をご使用下さい。											
90/5-	TCR11W（～91/8）	F	LHS3103F	11,000	49,350	G	615	-40	35.3	3.6	付属
	リアサス:Wウイッシュボーン	R	LHS4104R	12,500			636	-50	67.6	6.9	純正使用
	TCR21W（～91/8）	F	LHS3103F	11,000	49,350	G	627	-45	35.3	3.6	付属
	リアサス:Wウイッシュボーン	R	LHS4104R	12,500			636	-50	67.6	6.9	純正使用
	TCR10W	F	LHS3103F	11,000	43,050	V	618	-41	35.3	3.6	付属
	リアサス:4リンク	R	LHS2102R	9,500			638	-47	54.9	5.6	純正使用
	TCR20W	F	LHS3103F	11,000	46,200	X	616	-40	35.3	3.6	付属
	リアサス:4リンク	R	LHS3105R	11,000			640	-45	54.9	5.6	純正使用
■エスティマ T/L											
99/12-	ACR30W	F	LHS3114F	11,000	46,200	AERAS	627	-34	34.8	3.6	付属
		R	LHS3115R	11,000			632	-29	56.4	5.8	付属
	MCR30W	F	LHS3118F	11,000	46,200	3.0G	609	-34	36.3	3.7	付属
		R	LHS3115R	11,000			614	-23	56.4	5.8	付属

L・H・S LOWFER SPORTS L・H・S 車種別品番表

※LOWFER SPORTS品番の詳細はショックアブソーバ車種別適合表にてご確認下さい。
※専用バンプラバーを付属している場合でも、純正がダストブーツ一体型バンプラバーの場合は、純正品流用を推奨します。
※LOWFER SPORTSショックアブソーバとL・H・Sのお得なセット品（ローファースポーツキット）もありますので合わせてご確認下さい。

表示価格は希望小売価格 単価:（円）

年式	型式	取付	L・H・S品番	本体価格 1本単価	1台分価格（税込）	実車確認 グレード	実車確認 純正車高（mm）	LOWFER SPORTS LHS仕様 対純正車高比 ダウン量（mm）	LOWFER SPORTS LHS仕様 バネレート N	LOWFER SPORTS LHS仕様 バネレート Kg/mm	LOWFER SPORTS LHS仕様 バンプラバー
■エスティマ T/L											
99/12-	ACR40W	F	LHS3114F	11,000	46,200	AERAS	622	-22	34.8	3.6	付属
		R	LHS3119R	11,000			648	-49	58.8	6.0	付属
	MCR40W	F	LHS3118F	11,000	46,200	AERAS	655	-38	36.3	3.7	付属
		R	LHS3119R	11,000			667	-53	58.8	6.0	付属
06/1-	ACR50W（FF）	F	LHS3137F	11,000	46,200	AERAS	653	-26	33.0	3.4	純正使用
		R	LHS3138R	11,000			642	-19	68.2	7.0	純正使用
	GSR50W（FF）	F	LHS3141F	11,000	49,350	AERAS	658	-26	35.2	3.6	純正使用
		R	LHS4142R	12,500		Sパッケージ	654	-20	73.8	7.5	純正使用
	ACR55W（4WD）	F	LHS3139F	11,000	49,350	AERAS	650	-26	33.0	3.4	純正使用
		R	LHS4140R	12,500			660	-22	79.2	8.1	純正使用
	GSR55W（4WD）	F	LHS3143F	11,000	49,350	AERAS	652	-27	35.2	3.6	純正使用
		R	LHS4144R	12,500		Gパッケージ	661	-24	79.2	8.1	純正使用
■エスティマハイブリッド											
01/5-	AHR10W	F	LHS3118F	11,000	49,350	-	617	-34	36.8	3.8	付属
		R	LHS4128R	12,500			643	-33	58.8	6.0	付属
06/6-	AHR20W	F	LHS4145F	12,500	52,500	G	655	-30	34.2	3.5	純正使用
		R	LHS4146R	12,500			662	-25	80.2	8.2	純正使用
■アルファード											
02/5-	MNH10W（3.0ﾘｯﾄﾙ）	F	LHS3118F	11,000	49,350	G	647	-29	36.8	3.8	付属
		R	LHS4128R	12,500			650	-32	58.8	6.0	付属
日　産　自　動　車											
■マーチ											
02/2-03/7	AK12（FF）	F	LHS1331F	8,000	36,750	S	589	-28	19.0	1.9	純正使用
		R	LHS2332R	9,500			579	-27	33.5	3.4	純正使用
■モコ											
02/4-04/2	MG21S（FF）	F	LHS1324F	8,000	33,600	T	523	-22	21.6	2.2	付属
		R	LHS1325R	8,000			517	-28	20.0	2.0	純正使用
■キューブ											
98/2-	Z10	F	LHS1305F	8,000	33,600	S	563	-36	29.6	3.0	付属
		R	LHS1306R	8,000			547	-40	27.9	2.9	付属
02/10-	BZ11（FF）	F	LHS1329F	8,000	36,750	SX	585	-33	22.4	2.3	付属
		R	LHS2330R	9,500			578	-32	40.7	4.2	純正使用
■アベニール											
98/8-	PW11	F	LHS2311F	9,500	39,900	サリューX	603	-30	24.1	2.5	純正使用
		R	LHS2312R	9,500			590	-30	77.7	7.9	純正使用
■ウィングロード											
00/10-04/5	WHNY11（4WD）	F	LHS2313F	9,500	39,900	X	589	-26	26.3	2.7	付属
		R	LHS2314R	9,500			560	-20	66.7	6.8	純正使用
00/10-05/10	WFY11（FF）	F	LHS2322F	9,500	39,900	Sエアロ	586	-30	26.3	2.2	付属
		R	LHS2323R	9,500			585	-25	66.7	1.9	純正使用
■プリメーラワゴン											
01/1-	WRP12（FF）	F	LHS2317F	9,500	36,750	W25X	623	-30	19.6	2.0	付属
		R	LHS1318R	8,000			596	-20	43.1	4.4	付属
■ステージア											
96/9-98/8（MC前）	WGC34（FR）	F	LHS2307F	9,500	39,900	RS V	608	-35	32.4	3.3	付属
		R	LHS2308R	9,500			600	-40	37.9	3.9	付属
96/9-	WGNC34（4WD）（除くRSFS,5F車）	F	LHS2303F	9,500	39,900	RS Four	630	-35	34.3	3.5	付属
		R	LHS2304R	9,500			608	-28	41.2	4.2	付属
01/10-	NM35	F	LHS3327F	11,000	46,200	250t RS Four	634	-21	54.9	5.6	付属
		R	LHS3328R	11,000			640	-25	61.7	6.3	付属
■セレナ											
99/6-	PC24（FF）	F	LHS2315F	9,500	39,900	J（Vパック）	612	-40	24.4	2.5	付属
		R	LHS2316R	9,500			612	-45	83.7	8.5	付属
99/6-	PC24（FF）	F	LHS2315F	9,500	39,900	Rider	595	-27	24.4	2.5	付属
		R	LHS2316R	9,500			605	-49	83.7	8.5	付属
01/12-	TC24（FF）	F	LHS2315F	9,500	39,900	HWS	604	-38	24.4	2.5	付属
		R	LHS2319R	9,500			606	-34	83.7	8.5	付属
05/5-05/12	TC25（FF）除くリア車高降下装置付車、オーテックver.（Rider,Rider-S）	F	LHS2333F	9,500	41,000	20S	590	-22	28.9	2.9	純正使用
		R	LHS3334RT	11,000			582	-25	54.3	5.5	純正使用
■プレサージュ											
98/6-99/10	U30（FF）	F	LHS2309F	9,500	39,900	C2	631	-32	29.0	3.0	付属
		R	LHS2310R	9,500			625	-30	30.5	3.1	純正使用

L・H・S LOWFER SPORTS L・H・S 車種別品番表

※LOWFER SPORTS品番の詳細はショックアブソーバ車種別適合表にてご確認下さい。
※専用バンプラバーを付属している場合でも、純正がダストブーツ一体型バンプラバーの場合は、純正品流用を推奨します。
※LOWFER SPORTSショックアブソーバとL・H・Sのお得なセット品（ローファースポーツキット）もありますので合わせてご確認下さい。

表示価格は希望小売価格 単価:（円）

年式	型式	取付	L・H・S品番	本体価格 1本単価	1台分価格（税込）	実車確認 グレード	実車確認 純正車高（mm）	LOWFER SPORTS LHS仕様 対純正車高比ダウン量（mm）	バネレート N	バネレート Kg/mm	バンプラバー
■エルグランド											
97/5-00/8	ALE50	F	LHS4301F	12,500	49,350	X	598	-20	41.2	4.2	付属
	（FR3.3リットルガソリン）	R	LHS3302R	11,000			646	-30	76.4	7.8	純正使用
	ALWE50	F	LHS4301F	12,500	49,350	V	596	-25	41.2	4.2	付属
	（4WD3.3リットルガソリン）	R	LHS3302R	11,000			653	-40	76.4	7.8	純正使用
	AVE50	F	LHS4301F	12,500	49,350	Vハイウェイスター	591	-25	41.2	4.2	付属
	（FR3.2リットルディーゼル）	R	LHS3302R	11,000			641	-25	76.4	7.8	純正使用
99/8-	ATWE50	F	LHS4301F	12,500	49,350	X	612	-42	41.2	4.2	付属
	（4WD3.0リットルディーゼル）	R	LHS3302R	11,000			660	-43	76.4	7.8	純正使用
00/8-	APE50	F	LHS4301F	12,500	49,350	X	608	-31	41.2	4.2	付属
	（FR3.5リットルガソリン）	R	LHS3302R	11,000			667	-46	76.4	7.8	純正使用
00/8-	APWE50	F	LHS4301F	12,500	49,350	X	600	-33	41.2	4.2	付属
	（4WD3.5リットルガソリン）	R	LHS3302R	11,000			661	-45	76.4	7.8	純正使用
02/5-03/4	E51（FF）	F	LHS4320F	12,500	52,500	X	627	-25	30.4	3.1	付属
		R	LHS4321R	12,500			641	-31	59.8	6.1	純正使用
	NE51（4WD）	F	LHS4326F	12,500	52,500	X	623	-24	33.3	3.4	付属
		R	LHS4321R	12,500			630	-26	65.7	6.7	純正使用
マ　ツ　ダ											
■デミオ											
02/8-	DY5W（FF）	F	LHS2610F	9,500	36,750	SPORT	583	-27	16.3	1.7	付属
		R	LHS1611R	8,000		（MC前）	582	-25	15.9	1.6	純正使用
■ファミリア											
00/10-	BJFW（FF）	F	LHS2601F	9,500	39,900	SPORT	582	-31	26.8	2.7	付属
		R	LHS2602R	9,500		S20	566	-26	21.6	2.2	付属
■アテンザ											
02/6-	GY3W（FF ワゴン）	F	LHS2608F	9,500	39,900	23S	620	-22	40.4	4.1	付属
		R	LHS2609R	9,500			611	-21	33.2	3.4	純正使用
02/5-	GG3S（FF セダン）	F	LHS2608F	9,500	39,900	23S	619	-17	40.4	4.1	付属
		R	LHS2609R	9,500			608	-6	33.2	3.4	純正使用
■プレマシー											
99/4-01/7	CP8W（FF）	F	LHS3603F	11,000	46,200	SPORT L	577	-21	23.9	2.4	付属
		R	LHS3604R	11,000			571	-12	22.6	2.3	付属
01/7-	CPEW（FF）	F	LHS3603F	11,000	46,200	SPORT	586	-20	23.9	2.4	付属
		R	LHS3604R	11,000			588	-21	22.6	2.3	付属
■MPV											
99/6-	LW5W（FF）	F	LHS3607F	11,000	46,200	SPORTS	636	-33	29.5	3.0	付属
		R	LHS3606R	11,000			658	-35	58.1	5.9	純正使用
99/6-	LW5W（4WD）	F	LHS3605F	11,000	46,200	L	626	-24	29.5	3.0	付属
		R	LHS3606R	11,000			625	-17	58.1	5.9	純正使用
三　菱　自　動　車　工　業											
■トッポBJ											
98/8-	H41A	F	LHS1403F	8,000	33,600	TURBO R	531	-34	20.7	2.1	付属
		R	LHS1404R	8,000			523	-30	20.1	2.1	純正使用
	H46A	F	LHS1403F	8,000	33,600	TURBO R	545	-45	20.7	2.1	付属
		R	LHS1404R	8,000			540	-43	20.1	2.1	純正使用
■ekワゴン											
01/9-	H81W（FF）	F	LHS1411F	8,000	33,600	Xパッケージ	534	-27	20.2	2.1	付属
		R	LHS1412R	8,000			531	-29	18.2	1.9	純正使用
■シャリオグランディス											
97/10-	N84W	F	LHS3401F	11,000	43,050	SUPER	623	-36	29.4	3.0	付属
		R	LHS2402R	9,500		EXCEED	600	-33	72.5	7.4	付属
	N94W	F	LHS3401F	11,000	43,050	MX SELECT	619	-40	29.4	3.0	付属
		R	LHS2402R	9,500			595	-30	72.5	7.4	付属
03/3-	NA4W	F	LHS3413F	11,000	43,050	Elegance-X	605	-26	28.1	3.0	付属
		R	LHS2414R	9,500			603	-26	86.5	8.8	付属
■セディアワゴン											
00/11-	CS5W（FF）	F	LHS3409F	11,000	39,900	TOURING	570	-31	25.5	2.6	付属
		R	LHS1410R	8,000			560	-24	21.6	2.2	付属
■レグナム											
98/8-	EA3W（FF）	F	LHS3407F	11,000	39,900	ヴィエントS	625	-37	39.9	4.1	付属
		R	LHS1408R	8,000			602	-29	21.0	2.1	付属
96/6-	EC5W（4WD）	F	LHS3405F	11,000	43,050	VR-4	608	-24	45.2	4.6	付属
		R	LHS2406R	9,500			598	-16	36.5	3.7	付属

L・H・S LOWFER SPORTS L・H・S 車種別品番表

※LOWFER SPORTS品番の詳細はショックアブソーバ車種別適合表にてご確認下さい。
※専用バンプラバーを付属している場合でも、純正がダストブーツ一体型バンプラバーの場合は、純正品流用を推奨します。
※LOWFER SPORTSショックアブソーバとL・H・Sのお得なセット品（ローファースポーツキット）もありますので合わせてご確認下さい。

表示価格は希望小売価格 単価:（円）

年式	型式	取付	L・H・S品番	本体価格 1本単価	1台分価格（税込）	実車確認 グレード	実車確認 純正車高（mm）	LOWFER SPORTS LHS仕様 対純正車高比 ダウン量（mm）	LOWFER SPORTS LHS仕様 バネレート N	LOWFER SPORTS LHS仕様 バネレート Kg/mm	LOWFER SPORTS LHS仕様 バンプラバー
本田技研工業											
■Z											
98/10-	PA1	F	LHS1220F	8,000	33,600	TURBO	622	-40	19.6	2.0	純正使用
		R	LHS1221R	8,000			670	-38	27.4	2.8	純正使用
■CAPA											
98/4-	GA4	F	LHS1214F	8,000	36,750	C	560	-46	34.3	3.5	純正使用
		R	LHS2215R	9,500			562	-42	25.5	2.6	SAに内蔵
■フィット											
01/6-03/10	GD1（FF）	F	LHS2238F	9,500	39,900	A	550	-27	28.4	2.9	付属
		R	LHS2239R	9,500			544	-27	54.9	5.6	付属
■ライフ											
97/1-	JA4	F	LHS1207F	8,000	33,600	T	521	-40	19.6	2.0	純正使用
		R	LHS1208R	8,000			532	-35	25.5	2.6	純正使用
98/10-	JB1（2WD）	F	LHS1218F	8,000	33,600	G	509	-37	30.4	3.1	純正使用
		R	LHS1219R	8,000			513	-38	26.5	2.7	SAに内蔵
98/10-	JB2（4WD）	F	LHS1218F	8,000	33,600	T	522	-39	30.4	3.1	純正使用
		R	LHS1225R	8,000			533	-38	17.5	1.8	純正使用
■SM-X											
96/11-99/9	RH1	F	LHS3209F	11,000	43,050	SM-X	640	-45	31.4	3.2	付属
		R	LHS2210R	9,500			655	-50	56.8	5.8	付属
	RH1 LOWDOWN	F	LHS3209F	11,000	43,050	LOWDOWN	625	-30	31.4	3.2	付属
		R	LHS2210R	9,500			640	-35	56.8	5.8	付属
96/11-	RH2	F	LHS3209F	11,000	43,050	SM-X	655	-60	31.4	3.2	付属
		R	LHS2210R	9,500			678	-70	56.8	5.8	付属
■アコードワゴン											
94/2-	CE1	F	LHS2211F	9,500	43,050	2.2VIX	620	-60	49.0	5.0	付属
		R	LHS3212R	11,000			606	-45	37.2	3.8	付属
97/10-	CF6	F	LHS2216F	9,500	39,900	VTL	598	-67	53.9	5.5	付属
		R	LHS2222R	9,500			593	-65	31.4	3.2	付属
97/10-	CF7	F	LHS2216F	9,500	39,900	VI	600	-47	53.9	5.5	付属
		R	LHS2217R	9,500			606	-47	31.4	3.2	付属
97/10-	CH9	F	LHS2216F	9,500	39,900	SIR	604	-62	53.9	5.5	付属
		R	LHS2222R	9,500			603	-58	31.4	3.2	付属
■ストリーム											
00/10-	RN3（FF）	F	LHS2235F	9,500	39,900	iL	591	-30	33.3	3.4	付属
		R	LHS2236R	9,500			561	-39	86.2	8.8	付属
00/10-	RN4（4WD）	F	LHS2235F	9,500	39,900	iL	609	-50	33.3	3.4	付属
		R	LHS2237R	9,500			559	-35	76.4	7.8	付属
■オデッセイ											
94/9-	RA1	F	LHS2203F	9,500	43,050	S	609	-45	51.9	5.3	付属
		R	LHS3204R	11,000			629	-70	84.3	8.6	付属
	RA2	F	LHS2205F	9,500	46,200	S	615	-40	51.9	5.3	付属
		R	LHS4206R	12,500			628	-50	84.3	8.6	付属
	RA3	F	LHS2203F	9,500	43,050	M	615	-50	51.9	5.3	付属
		R	LHS3204R	11,000			620	-70	84.3	8.6	付属
	RA4	F	LHS2205F	9,500	46,200	S	633	-60	51.9	5.3	付属
		R	LHS4206R	12,500			632	-55	84.3	8.6	付属
	RA5	F	LHS3213F	11,000	49,350	VG	644	-50	60.8	6.2	付属
		R	LHS4206R	12,500			656	-50	84.3	8.6	付属
99/12-	RA6（FF 2.3ﾘｯﾄﾙ）	F	LHS3223F	11,000	49,350	M	635	-57	71.0	7.2	付属
		R	LHS4224R	12,500			635	-49	94.7	9.7	付属
	RA7（4WD 2.3ﾘｯﾄﾙ）	F	LHS3229F	11,000	46,200	M	657	-51	68.1	7.0	付属
		R	LHS3230R	11,000			657	-53	86.5	8.8	付属
00/1-	RA8（FF・V6）	F	LHS4226F	12,500	52,500	VG	662	-43	77.0	7.9	付属
		R	LHS4224R	12,500			655	-31	94.7	9.7	付属
03/10-	RB1	F	LHS3240F	11,000	46,200	Absolute	622	-33	58.2	5.9	純正使用
		R	LHS3241F	11,000			620	-31	81.2	8.3	純正使用
03/10-	RB2	F	LHS3240F	11,000	46,200	Absolute	652	-35	58.2	5.9	純正使用
		R	LHS3241R	11,000			660	-30	81.2	8.3	純正使用

L・H・S LOWFER SPORTS L・H・S 車種別品番表

※LOWFER SPORTS品番の詳細はショックアブソーバ車種別適合表にてご確認下さい。
※専用バンプラバーを付属している場合でも、純正がダストブーツ一体型バンプラバーの場合は、純正品流用を推奨します。
※LOWFER SPORTSショックアブソーバとL・H・Sのお得なセット品(ローファースポーツキット)もありますので合わせてご確認下さい。

表示価格は希望小売価格 単価:(円)

年式	型式	取付	L・H・S品番	本体価格 1本単価	1台分価格 (税込)	実車確認 グレード	実車確認 純正車高 (mm)	LOWFER SPORTS LHS仕様 対純正車高比 ダウン量(mm)	バネレート N	バネレート Kg/mm	バンプラバー
■ステップワゴン											
96/5-99/4	RF1 (FF MC前)	F	LHS3201F	11,000	49,350	G	607	-40	29.4	3.0	付属
		R	LHS4202R	12,500			609	-55	70.6	7.2	付属
99/4-	RF1 (FF MC後)	F	LHS3201F	11,000	49,350	G	609	-45	29.4	3.0	付属
		R	LHS4202R	12,500			602	-38	70.6	7.2	付属
	RF2 (4WD)	F	LHS3227F	11,000	46,200	G	616	-43	29.4	3.0	付属
		R	LHS3228R	11,000			620	-48	70.6	7.2	付属
01/4-	RF3 (FF)	F	LHS2231F	9,500	43,050	K	607	-30	36.6	3.7	付属
		R	LHS3232R	11,000			617	-40	76.4	7.8	付属
	RF4 (4WD)	F	LHS3233F	11,000	46,200	I	619	-33	37.2	3.8	付属
		R	LHS3234R	11,000			633	-41	73.5	7.5	付属

ダ イ ハ ツ 工 業

■ムーヴ

95/8-	L602S (FF) 除くエアロダウンカスタム	F	LHS1801F	8,000	33,600	SR-XX	524	-30	30.4	3.1	付属
		R	LHS1802R	8,000			494	-30	34.3	3.5	純正使用
98/10-	L902S (FF)	F	LHS1805F	8,000	33,600	エアロダウン カスタム	522	-25	32.3	3.3	付属
		R	LHS1806R	8,000			517	-22	32.3	3.3	純正使用
	L910S (4WD)	F	LHS1805F	8,000	33,600	エアロダウン カスタム	522	-25	32.3	3.3	付属
		R	LHS1806R	8,000			517	-8	32.3	3.3	純正使用
02/10-	L152S (FF)	F	LHS1807F	8,000	33,600	RSリミテッド	567	-35	32.3	3.3	付属
		R	LHS1808R	8,000			545	-25	15.7	1.6	純正使用
06/10-	L175S (カスタム)	F	LHS1811F	8,000	33,600	RS	578	-25	23.5	2.4	純正使用
		R	LHS1812R	8,000			557	-20	20.8	2.1	純正使用
	L175S (NA/FF)	F	LHS1809F	8,000	33,600	L	545	-24	25.5	2.6	純正使用
		R	LHS1810R	8,000			533	-24	18.4	1.9	純正使用
	L185S (カスタム)	F	LHS1813F	8,000	33,600	RS 4WD	553	-20	25.5	2.6	純正使用
		R	LHS1814R	8,000			529	-20	16.2	1.7	純正使用

富 士 重 工 業

■プレオ

※グレード「RS」(2WD・4WD共)のリヤ、ディスクブレーキは、ブレーキワイヤーの取り回し設定上、ローダウンしますとワイヤーが引っ張られ、ブレーキが効いてしまいますのでサイドブレーキを調整して下さい。
調整目安:フルに引いた状態で『ノーマル状態 5ノッチ⇒10ノッチ以上に緩める』

98/10-01/10	RA1 (FF)	F	LHS1501F	8,000	33,600	RS	530	-33	25.9	2.6	付属
		R	LHS1502R	8,000			534	-32	20.0	2.0	付属
98/10-01/10	RA2 (4WD)	F	LHS1501F	8,000	33,600	L	538	-32	25.9	2.6	付属
		R	LHS1502R	8,000			531	-28	20.0	2.0	付属

■フォレスター

97/2-	SF5	F	LHS2503F	9,500	39,900	STI (MC後)	650	-36	29.4	3.0	純正使用
		R	LHS2504R	9,500			633	-25	24.5	2.5	付属
02/2-	SG5	F	LHS2505F	9,500	39,900	XT	658	-43	24.5	2.5	付属
		R	LHS2506R	9,500			646	-37	27.4	2.8	付属

鈴 木 自 動 車 工 業

■ワゴンR

93/9-	CT21S (FF)	F	LHS1701F	8,000	33,600	ロフト	510	-30	22.5	2.3	純正使用
		R	LHS1702R	8,000			515	-30	24.5	2.5	純正使用
93/9-	CV21S (4WD)	F	LHS1701F	8,000	33,600	RG-4	496	-25	22.5	2.3	純正使用
		R	LHS1702R	8,000			513	-25	24.5	2.5	純正使用
98/9-	MC21S (FF)	F	LHS1703F	8,000	33,600	RR	512	-30	23.5	2.4	純正使用
		R	LHS1705R	8,000			511	-33	24.5	2.5	純正使用
	MC21S (4WD)	F	LHS1703F	8,000	33,600	RR	506	-29	23.5	2.4	純正使用
		R	LHS1705R	8,000			515	-34	24.5	2.5	純正使用
00/11-02/9	MC22S (FF) 0型~4型	F	LHS1703F	8,000	33,600	Limited	523	-36	23.5	2.4	純正使用
		R	LHS1705R	8,000			526	-46	24.5	2.5	純正使用
03/9-04/12	MH21S (FF) 1-2型、K6A	F	LHS1706F	8,000	33,600	FX	527	-20	25.9	2.6	純正使用
		R	LHS1707R	8,000			520	-15	26.3	2.7	純正使用
04/12-	MH21S (FF) 3-4型、K6A	F	LHS1708F	8,000	33,600	FX-Slimited	545	-21	27.1	2.8	純正使用
		R	LHS1709R	8,000			535	-14	23.7	2.4	純正使用

■MRワゴン

01/11-	MF21S (FF)	F	LHS1324F	8,000	33,600	ターボT	523	-22	21.6	2.2	付属
		R	LHS1325R	8,000			517	-28	20.0	2.0	純正使用

LKIT LOWFER SPORTS KIT 車種別適合表

ローファースポーツ キットは ローファースポーツショックアブソーバ と ローハイトスプリング（L・H・S） 1台分 のセット商品です。
※専用バンプラバーを付属している場合でも、ダストブーツ一体型の純正バンプラバーの場合は、純正品流用を推奨します。
※対純正車高は弊社設定テスト時の車両実測値です。 お客様の車の仕様や個体差によって若干変化します。

年式	型式	LOWFER-KIT 1台分品番	対純正車高比 ダウン量（mm）	バネレート N	バネレート kg/mm	KIT内容 LHSスプリング品番	KIT内容 ローファースポーツ品番	希望小売価格 本体価格	希望小売価格 税込価格
トヨタ自動車									
■ヴィッツ									
99/1-02/5	SCP10 (FF)	LKIT-SCP10	-38 -29	20.9 20.9	2.1 2.1	LHS1112F LHS1113R	WST5206R.L WSF2051	75,000	78,750
■ファンカーゴ									
99/8-00/10	NCP20 (FF)	LKIT-NCP20	-30 -39	22.5 27.4	2.3 2.8	LHS2110F LHS2111R	WST5206R.L WSF2056	75,000	78,750
99/8-00/1	NCP25 (4WD)	LKIT-NCP25	-33 -38	21.1 21.3	2.2 2.2	LHS2116F LHS1117R	WST5205R.L WSF9116	76,000	79,800
■bB									
00/2-05/12	NCP31 (FF)	LKIT-NCP31	-41 -27	21.8 25.2	2.2 2.6	LHS1108F LHS2109R	WST5204R.L WSF2054	75,000	78,750
	NCP35 (4WD)	LKIT-NCP35	-44 -33	21.1 21.3	2.2 2.2	LHS2116F LHS1117R	WST5209R.L WSF9117	76,000	79,800
■ist									
02/4-04/5	NCP61 (FF)	LKIT-NCP61	-25 -20	25.6 27.1	2.6 2.8	LHS2126F LHS1127R	WST5240R.L WSF2054	75,000	78,750
■カローラフィルダー									
00/8-02/9	ZZE123G (FF)	LKIT-ZZE123G	-34 -28	23.5 27.4	2.4 2.8	LHS2120F LHS1121R	WST5225R/L WSF9125	73,000	76,650
06/10-	NZE141G	LKIT-NZE141G	-27 -18	19.7 26.3	2.0 2.7	LHS2133F LHS1134RT	WST5361R/L WSF9156	76,000	79,800
	ZRE142G	LKIT-ZRE142G	-32 -28	19.7 26.3	2.0 2.7	LHS2133F LHS1134RT	WST5368R/L WSF9156	76,000	79,800
■カルディナワゴン									
97/8-	ST215G (4WD)	LKIT-ST215G	-32 -32	34.3 31.4	3.5 3.2	LHS2106F LHS2107R	WST5250R/L WST5202R/L	102,000	107,100
02/9-	AZT241W (FF)	LKIT-AZT241W	-27 -20	24.5 51.9	2.5 5.3	LHS2131F LHS2132R	WST5251R/L WSF9133	76,000	79,800
■イプサム ※「LOWFER SPORTS」についてTEMS車対応品のTEMS機構は使用できなくなります。また、ノーマルSA装着車には取付不可となります。									
01/5-03/10	ACM21W (FF)TEMS	LKIT-ACM21W	-20 -20	28.4 50.0	2.9 5.1	LHS3122F LHS3123R	※WST5229R/L ※WSF2061	75,000	78,750
■ノア・ボクシイ ※「LOWFER SPORTS」についてTEMS車対応品のTEMS機構は使用できなくなります。また、ノーマルSA装着車には取付不可となります。									
01/11-	AZR60G (FF)	LKIT-AZR60G	-30 -25	23.3 49.0	2.4 5.0	LHS3124F LHS3125R	WST5234R/L WSF2063	75,000	78,750
	AZR60G (FF)TEMS	LKIT-AZR61G	-30 -25	23.3 49.0	2.4 5.0	LHS3124F LHS3125R	WST5234R/L WSF2061	75,000	78,750
■ウィッシュ									
03/1-	ZNE10G (FF 1.8L)	LKIT-ZNE10G	-42 -20	27.7 41.1	2.8 4.2	LHS2129F LHS2130R	WST5247R/L WSF9131	75,000	78,750
■エスティマ エミーナ・ルシーダ									
92/1-99/12	TCR21G (ダブルウィッシュ 4WD)	LKIT-TCR21G	-33 -40	35.3 67.6	3.6 6.9	LHS3103F LHS4104R	WST5076R/L WSF2014Z	75,000	78,750
	CXR21G (ダブルウィッシュ 4WD)	LKIT-TCR21G	-50 -40	35.3 67.6	3.6 6.9	LHS3103F LHS4104R	WST5076R/L WSF2014Z	75,000	78,750
	TCR10G (4リンク 2WD)	LKIT-TCR10G	-50 -55	35.3 54.9	3.6 5.6	LHS3101F LHS2102R	WST5076R/L WSF2015	75,000	78,750
	CXR10G (4リンク 2WD)	LKIT-TCR10G	-55 -55	35.3 54.9	3.6 5.6	LHS3101F LHS2102R	WST5076R/L WSF2015	75,000	78,750
■エスティマ									
91/8-99/12	TCR11W (ダブルウィッシュ 2WD)	LKIT-TCR21G	-40 -50	35.3 67.6	3.6 6.9	LHS3103F LHS4104R	WST5076R/L WSF2014Z	75,000	78,750
	TCR21W (ダブルウィッシュ 4WD)	LKIT-TCR21G	-45 -50	35.3 67.6	3.6 6.9	LHS3103F LHS4104R	WST5076R/L WSF2014Z	75,000	78,750
93/2-99/12	TCR10W (4リンク 2WD)	LKIT-TCR10W	-41 -47	35.3 54.9	3.6 5.6	LHS3103F LHS2102R	WST5076R/L WSF2015	75,000	78,750
	TCR20W (4リンク4WD)	LKIT-TCR20W	-40 -45	35.3 54.9	3.6 5.6	LHS3103F LHS3105R	WST5076R/L WSF2015	75,000	78,750
■エスティマ T/L									
99/12-05/12	ACR30W (FF)	LKIT-ACR30W	-34 -29	34.8 56.4	3,6 5.8	LHS3114F LHS3115R	WST5207R/L WSF2057	75,000	78,750
	MCR30W (FF)	LKIT-MCR30W	-34 -23	36.3 56.4	3.7 5.8	LHS3118F LHS3115R	WST5207R/L WSF2057	75,000	78,750
	ACR40W (4WD)	LKIT-ACR40W	-22 -49	34.8 58.8	3.6 6.0	LHS3114F LHS3119R	WST5214R/L WSF2059	75,000	78,750
	MCR40W (4WD)	LKIT-MCR40W	-38 -53	36.3 58.8	3.7 6.0	LHS3118F LHS3119R	WST5214R/L WSF2059	75,000	78,750
06/1-	ACR50W (FF)	LKIT-ACR50W	-26 -19	33.0 68.2	3.4 7.0	LHS3137F LHS3138R	WST5327R/L WSF2089	75,000	78,750
	GSR50W (FF)	LKIT-GSR50W	-26 -20	35.2 73.8	3.6 7.5	LHS3141F LHS4142R	WST5327R/L WSF2089	75,000	78,750
	ACR55W (4WD)	LKIT-ACR55W	-26 -22	33.0 79.2	3.4 8.1	LHS3139F LHS4140R	WST5327R/L WSF2090	75,000	78,750
	GSR55W (4WD)	LKIT-GSR55W	-27 -24	35.2 79.2	3.6 8.1	LHS3143F LHS4144R	WST5327R/L WSF2090	75,000	78,750
■エスティマハイブリッド									
01/5-	AHR10W (FF)	LKIT-AHR10W	-34 -33	36.8 58.8	3.8 6.0	LHS3118F LHS4128R	WST5207R/L WSF2059Z	75,000	78,750
06/6-	AHR20W	LKIT-AHR20W	-30 -25	34.2 80.2	3.5 8.2	LHS4145F LHS4146R	WST5369R/L WSF2098	75,000	78,750
■アルファード									
02/5-	MNH10W (3.0)	LKIT-MNH10W	-29 -32	36.8 58.8	3.8 6.0	LHS3118F LHS4128R	WST5214R/L WSF2059Z	75,000	78,750

LKIT LOWFER SPORTS KIT 車種別適合表

ローファースポーツ キットは ローファースポーツショックアブソーバ と ローハイトスプリング（L・H・S） 1台分 のセット商品です。
※専用バンプラバーを付属している場合でも、ダストブーツ一体型の純正バンプラバーの場合は、純正品流用を推奨します。
※対純正車高は弊社設定テスト時の車両実測値です。 お客様の車の仕様や個体差によって若干変化します。

年式	型式	LOWFER-KIT 1台分品番	対純正車高比 ダウン量（mm）	バネレート N	バネレート kg/mm	KIT内容 LHSスプリング品番	KIT内容 ローファースポーツ品番	希望小売価格 本体価格	希望小売価格 税込価格
日産自動車									
■マーチ									
02/2-03/7	AK12 (FF)	LKIT-AK12	-28 -27	19.0 33.5	1.9 3.4	LHS1331F LHS2332R	WST5230R/L WSF1041	75,000	78,750
■モコ ※初年度登録遅れなどの理由から、適合通りの車輌でもリア下部形状が異なる車輌があります。ご注文前に現車確認で下記事項をお調べ下さい。 リアショックアブソーバ下部アイカラー長さ 32mm → LKIT-MF21S リアショックアブソーバ下部アイカラー長さ 60mm → LKIT-MF21SA									
02/4-03/8	MG21S (FF)	LKIT-MF21S	-22 -28	21.6 20.0	2.2 2.0	LHS1324F LHS1325R	WST5243R/L WSF1042	75,000	78,750
03/8-04/2	MG21S (FF)	LKIT-MF21SA	-22 -28	21.6 20.0	2.2 2.0	LHS1324F LHS1325R	WST5243R/L WSF1042A	75,000	78,750
■キューブ									
98/2-00/8	Z10	LKIT-Z10	-36 -40	29.6 27.9	3.0 2.8	LHS1305F LHS1306R	WST5162R/L WSF2050	75,000	78,750
02/10-	BZ11 (FF)	LKIT-BZ11	-33 -32	22.4 40.7	2.3 4.2	LHS1329F LHS2330R	WST5230ZR/L WSF1041Z	75,000	78,750
■アベニール									
98/8-00/5	PW11 (2WD)	LKIT-PW11	-30 -30	24.1 77.7	2.5 7.9	LHS2311F LHS2312R	WST5201R/L WSF9114	76,000	79,800
■ウィングロード									
00/10-04/5	WHNY11 (4WD)	LKIT-WHNY11	-26 -20	26.3 66.7	2.7 6.8	LHS2313F LHS2314R	WST5215R/L WSF9114	76,000	79,800
00/10-05/10	WFY11 (FF)	LKIT-WFY11	-30 -25	26.3 66.7	2.2 1.9	LHS2322F LHS2323R	WST5233R/L WSF2066	75,000	78,750
■プリメーラワゴン									
01/1-	WRP12 (FF)	LKIT-WRP12	-30 -20	19.6 43.1	2.0 4.4	LHS2317F LHS1318R	WST5218R/L WSF9121	76,000	79,800
■ステージア									
96/9-98/8 (MC前)	WGC34 (FR)	LKIT-WGC34	-35 -40	32.4 37.9	3.3 3.9	LHS2307F LHS2308R	WST5152R/L WSF9054Z	76,000	79,800
98/8- (MC後)	WGC34 (FR)	LKIT-WGC3496	-36 -38	32.4 37.9	3.3 3.9	LHS2307F LHS2308R	WST5196R/L WSF9054Z	76,000	79,800
96/9-	WGNC34 (4WD)（RSFS,5F車除く）	LKIT-WGNC34	-35 -28	34.3 41.2	3.5 4.2	LHS2303F LHS2304R	WSF9058 WSF9054Z	57,000	59,850
01/10-	NM35 (4WD)	LKIT-NM35	-21 -25	54.9 61.7	5.6 6.3	LHS3327F LHS3328R	WSF9420R/L WSF2069	75,000	78,750
■セレナ 【注】除く 20RS、20RX、オーテックver.（Rider,Rider-S）、リア車高降下装置付車									
99/6-00/10	PC24 (FF)	LKIT-PC2419	-40 -45	24.4 83.7	2.5 8.5	LHS2315F LHS2316R	WST5219R/L WSF1038	75,000	78,750
00/10-01/12	PC24 (FF)	LKIT-PC2420	-35 -28	24.4 83.7	2.5 8.5	LHS2315F LHS2316R	WST5220R/L WSF1038	75,000	78,750
01/12-	TC24 (FF)	LKIT-TC24	-21 -25	24.4 83.7	2.5 8.5	LHS2315F LHS2319R	WST5220ZR/L WSF1038Z	75,000	78,750
05/5-	C25 (FF)【注】参照	LKIT-C25	-22 -25	28.9 54.3	2.9 5.5	LHS2333F LHS3334RT	WST5352R/L WSF1090	75,000	78,750
■プレサージュ									
98/6-99/10	U30	LKIT-U30	-32 -30	29.0 30.5	3.0 3.1	LHS2309F LHS2310R	WST5178ZR/L WSF2052	75,000	78,750
■エルグランド									
97/5-00/8	ALE50 (FR 3.3ﾘｯﾄﾙガソリン)	LKIT-E50	-20 -30	41.2 76.4	4.2 7.8	LHS4301F LHS3302R	WST5210R/L WSF2045	75,000	78,750
	ALWE50 (4WD 3.3ﾘｯﾄﾙガソリン)	LKIT-E50	-25 -40	41.2 76.4	4.2 7.8	LHS4301F LHS3302R	WST5210R/L WSF2045	75,000	78,750
	AVE50 (FR 3.2ﾘｯﾄﾙディーゼル)	LKIT-E50	-25 -25	41.2 76.4	4.2 7.8	LHS4301F LHS3302R	WST5210R/L WSF2045	75,000	78,750
99/8-00/08	ATWE50 (4WD 3.0ﾘｯﾄﾙディーゼル)	LKIT-E50	-42 -43	41.2 76.4	4.2 7.8	LHS4301F LHS3302R	WST5210R/L WSF2045	75,000	78,750
00/8-00/10	ATWE50 (4WD 3.0ﾘｯﾄﾙディーゼル)	LKIT-E5011	-33 -45	41.2 76.2	4.2 7.8	LHS4301F LHS3302R	WST5211R/L WSF2045	75,000	78,750
00/10～	ATWE50 (4WD 3.0ﾘｯﾄﾙディーゼル)	LKIT-E5016	-33 -45	41.2 76.2	4.2 7.8	LHS4301F LHS3302R	WST5216R/L WSF2045	75,000	78,750
00/8-00/10	APE50 (FR 3.5ﾘｯﾄﾙガソリン)	LKIT-E5011	-31 -46	41.2 76.4	4.2 7.8	LHS4301F LHS3302R	WST5211R/L WSF2045	75,000	78,750
00/10～	APE50 (FR 3.5ﾘｯﾄﾙガソリン)	LKIT-E5016	-31 -46	41.2 76.4	4.2 7.8	LHS4301F LHS3302R	WST5216R/L WSF2045	75,000	78,750
00/8-00/10	APWE50 (4WD 3.5ﾘｯﾄﾙガソリン)	LKIT-E5011	-31 -46	41.2 76.4	4.2 7.8	LHS4301F LHS3302R	WST5211R/L WSF2045	75,000	78,750
00/10～	APWE50 (4WD 3.5ﾘｯﾄﾙガソリン)	LKIT-E5016	-33 -46	41.2 76.4	4.2 7.8	LHS4301F LHS3302R	WST5216R/L WSF2045	75,000	78,750
02/5-03/04	E51	LKIT-E51	-25 -31	30.4 59.8	3.1 6.1	LHS4320F LHS4321R	WST5232R/L WSF2062	75,000	78,750
	NE51	LKIT-NE51	-24 -26	33.3 65.7	3.4 6.7	LHS4326F LHS4321R	WST5232R/L WSF2062	75,000	78,750
マツダ									
■ファミリア（Sワゴン）									
00/10-	BJFW (FF)	LKIT-BJFW	-31 -26	26.8 21.6	2.7 2.2	LHS2601F LHS2602R	WST5227R/L WST5228R/L	102,000	107,100
■アテンザ									
02/6-	GY3W (FF ワゴン)	LKIT-GY3W	-22 -21	40.4 33.2	4.1 3.4	LHS2608F LHS2609R	WSF9419R/L WSF2065	64,000	67,200
02/5-	GG3S (FF セダン)	LKIT-GY3W	-17 -6	40.4 33.2	4.1 3.4	LHS2608F LHS2609R	WSF9419R/L WSF2065	64,000	67,200

LKIT LOWFER SPORTS KIT 車種別適合表

ローファースポーツ キットは ローファースポーツショックアブソーバ と ローハイトスプリング（L･H･S） 1台分 のセット商品です。
※専用バンプラバーを付属している場合でも、ダストブーツ一体型の純正バンプラバーの場合は、純正品流用を推奨します。
※対純正車高は弊社設定テスト時の車両実測値です。 お客様の車の仕様や個体差によって若干変化します。

年式	型式	LOWFER-KIT	対純正 車高比 ダウン量（mm）	バネレート		KIT内容		希望小売価格	
		1台分品番		N	kg/mm	LHSスプリング 品番	ローファースポーツ 品番	本体価格	税込価格
■プレマシー									
99/4-01/7	CP8W (FF)	LKIT-CP8W	-21 -12	23.9 22.6	2.4 2.3	LHS3603F LHS3604R	WST5236R/L WST5237R/L	102,000	107,100
01/7-	CPEW (FF)	LKIT-CPEW	-20 -21	23.9 22.6	2.4 2.3	LHS3603F LHS3604R	WST5227R/L WST5237R/L	102,000	107,100
■デミオ									
02/8-	DY5W (FF,除くMC後SPORT)	LKIT-DY5W	-27 -25	16.3 15.9	1.7 1.6	LHS2610F LHS1611R	WST3017R/L WSG4725	75,000	78,750
■MPV									
99/6-00/8	LW5W (FF)	LKIT-LW5W	-33 -35	29.5 58.1	3.0 5.9	LHS3607F LHS3606R	WST5235R/L WSF2064	75,000	78,750
00/8-	LW5W (FF)	LKIT-LW5W54	-33 -35	29.5 58.1	3.0 5.9	LHS3607F LHS3606R	WST5254R/L WSF2064	75,000	78,750
99/6-00/8	LW5W (4WD)	LKIT-LW5W4	-24 -17	29.5 58.1	3.0 5.9	LHS3605F LHS3606R	WST5235R/L WSF2064	75,000	78,750
00/8-	LW5W (4WD)	LKIT-LW5W454	-24 -17	29.5 58.1	3.0 5.9	LHS3605F LHS3606R	WST5254R/L WSF2064	75,000	78,750
三 菱 自 動 車 工 業									
■ミニカ トッポ/BJ									
98/8-	H41A	LKIT-H41A	-34 -30	20.7 20.1	2.1 2.1	LHS1403F LHS1404R	WST5190R.L WSF1036	75,000	78,750
	H46A	LKIT-H41A	-45 -43	20.7 20.1	2.1 2.1	LHS1403F LHS1404R	WST5190R.L WSF1036	75,000	78,750
■ekワゴン									
01/9-	H81W (FF)	LKIT-H81W	-27 -29	20.2 18.2	2.1 1.9	LHS1411F LHS1412R	WST5238R.L WSF1036Z	75,000	78,750
■シャリオグランディス									
97/10-00/3	N84W (2WD)	LKIT-N84W	-36 -33	29.4 72.5	3.0 7.4	LHS3401F LHS2402R	WST5093R/L WSF2053	75,000	78,750
	N94W (4WD)	LKIT-N84W	-40 -30	29.4 72.5	3.0 7.4	LHS3401F LHS2402R	WST5093R/L WSF2053	75,000	78,750
03/3-	NA4W	LKIT-NA4W	-26 -26	28.1 86.5	3.0 8.8	LHS3413F LHS2414R	WST5259R/L WSF2075	75,000	78,750
■ランサーセディア（ワゴン）									
00/11-	CS5W (FF)	LKIT-CS5W	-31 -24	25.5 21.6	2.6 2.2	LHS3409F LHS1410R	WST5223RL WSF9124	76,000	79,800
■レグナム									
98/8-	EA3W (FF)（除く24ST,24STリミテッド）	LKIT-EA3W	-37 -29	39.9 21.0	4.1 2.1	LHS3407F LHS1408R	WSF9078 WSF9079	62,000	65,100
96/6-	EC5W (4WD)（除く25ST,25ST-R, セルフレベリング付車輌）	LKIT-EC5W	-24 -16	45.2 36.5	4.6 3.7	LHS3405F LHS2406R	WSF9078Z WSF9079Z	62,000	65,100
本 田 技 研 工 業									
■Z									
98/10-	PA1 (Turbo)	LKIT-PA1	-40 -38	19.6 27.4	2.0 2.8	LHS1220F LHS1221R	WST3012R/L WSF1026	75,000	78,750
■CAPA									
98/4-	GA4	LKIT-GA4	-46 -42	34.3 25.5	3.5 2.6	LHS1214F LHS2215R	WST3013R/L WSF1027	75,000	78,750
■フィット									
01/6-03/10	GD1 (FF)	LKIT-GD1	-40 -35	28.4 54.9	2.9 5.6	LHS2238F LHS2239R	WST5222R/L WSF1040	75,000	78,750
03/10-	GD1/3 (FF)GD3-LHSも適合可	LKIT-GD3	-40 -35	28.4 54.9	2.9 5.6	LHS2238F LHS2239R	WST5258R/L WSF1040	75,000	78,750
■ライフ									
97/4-	JA4	LKIT-JA4	-40 -35	19.6 25.5	2.0 2.6	LHS1207F LHS1208R	WST3010R/L WSF9087	76,000	79,800
98/10-	JB1 (FF)	LKIT-JB1	-37 -38	30.4 26.5	3.1 2.7	LHS1218F LHS1219R	WST3011R/L WSF1025	75,000	78,750
	JB2 (4WD)	LKIT-JB2	-39 -38	30.4 17.5	3.1 1.8	LHS1218F LHS1225R	WST3011R/L WSF1029	75,000	78,750
■SM−X									
96/11-99/9	RH1 (FF,LOWDOWN含む)	LKIT-RH1	-30 -35	31.4 56.8	3.2 5.8	LHS3209F LHS2210R	WST3009R/L WSF2044	75,000	78,750
96/11-	RH2 (4WD)	LKIT-RH1	-60 -70	31.4 56.8	3.2 5.8	LHS3209F LHS2210R	WST3009R/L WSF2044	75,000	78,750
■アコードワゴン									
94/5-	CE1	LKIT-CE1	-60 -45	49.0 37.2	5.0 3.8	LHS2211F LHS3212R	WSF9408R/L WSF9047	75,000	78,750
97/10-	CF6	LKIT-CF6	-67 -65	53.9 31.4	5.5 3.2	LHS2216F LHS2222R	WSF9415 WSF9082	75,000	78,750
	CF7 (4WD)	LKIT-CF7	-47 -47	53.9 31.4	5.5 3.2	LHS2216F LHS2217R	WSF9416 WSF9110	75,000	78,750
	CH9 (FF)	LKIT-CH9	-62 -58	53.9 31.4	5.5 3.2	LHS2216F LHS2222R	WSF9415Z WSF9082Z	75,000	78,750
■ストリーム（Lowfer Sports 在庫無くなり次第設定中止）									
01/10-	RN3 (FF)	LKIT-RN3	-30 -39	33.3 86.2	3.4 8.8	LHS2235F LHS2236R	WST7002R/L WSF9118	89,000	93,450
01/10-	RN4 (4WD)	LKIT-RN4	-50 -35	33.3 76.2	3.4 7.8	LHS2235F LHS2237R	WST7002R/L WSF9123	89,000	93,450

LKIT LOWFER SPORTS KIT 車種別適合表

ローファースポーツ キットは ローファースポーツショックアブソーバ と ローハイトスプリング（L・H・S） 1台分 のセット商品です。
※専用バンプラバーを付属している場合でも、ダストブーツ一体型の純正バンプラバーの場合は、純正品流用を推奨します。
※対純正車高は弊社設定テスト時の車両実測値です。 お客様の車の仕様や個体差によって若干変化します。

年式	型式	LOWFER-KIT 1台分品番	対純正車高比 ダウン量（mm）	バネレート N	バネレート kg/mm	KIT内容 LHSスプリング品番	KIT内容 ローファースポーツ品番	希望小売価格 本体価格	希望小売価格 税込価格
■オデッセイ									
94/9-	RA1	LKIT-RA3	-45 -70	51.9 84.3	5.3 8.6	LHS2203F LHS3204R	WSF9411R/L WSF2025	73,000	76,650
	RA2	LKIT-RA4	-40 -50	51.9 84.3	5.3 8.6	LHS2205F LHS4206R	WSF9411R/L WSF2025	73,000	76,650
97/8-	RA3	LKIT-RA3	-50 -70	51.9 84.3	5.3 8.6	LHS2203F LHS3204R	WSF9411R/L WSF2025	73,000	76,650
	RA4	LKIT-RA4	-60 -55	51.9 84.3	5.3 8.6	LHS2205F LHS4206R	WSF9411R/L WSF2025	73,000	76,650
97/9-	RA5	LKIT-RA5	-50 -50	60.8 84.3	6.2 8.6	LHS3213F LHS4206R	WSF9411R/L WSF2025	73,000	76,650
99/12-	RA6 （FF・2.3ﾘｯﾄﾙ）	LKIT-RA6	-57 -49	71.0 94.7	7.2 9.7	LHS3223F LHS4224R	WSF9417 WSF2055	73,000	76,650
	RA7 （4WD・2.3ﾘｯﾄﾙ）	LKIT-RA7	-51 -53	68.1 86.5	7.0 8.8	LHS3229F LHS3230R	WSF9417 WSF2055	73,000	76,650
00/1-	RA8 （FF・V6）	LKIT-RA8	-43 -31	77.0 94.7	7.9 9.7	LHS4226F LHS4224R	WSF9417Z WSF2055	75,000	78,750
03/10-	RB1	LKIT-RB1	-33 -31	58.2 81.2	5.9 8.3	LHS3240F LHS3241R	WSF9423B WSF9134B	75,000	78,750
■ステップワゴン									
96/6-99/4 （MC前）	RF1 （FF）	LKIT-RF1	-40 -55	29.4 70.6	3.0 7.2	LHS3201F LHS4202R	WST3009R/L WSF2044	75,000	78,750
99/5- （MC後）	RF1 （FF）	LKIT-RF1	-45 -38	29.4 70.6	3.0 7.2	LHS3201F LHS4202R	WST3009R/L WSF2044	75,000	78,750
	RF2 （4WD）	LKIT-RF2B	-43 -48	29.4 70.6	3.0 7.2	LHS3227F LHS3228R	WST3009R/L WSF2044	75,000	78,750
01/4-	RF3 （FF）	LKIT-RF3	-30 -40	36.6 76.4	3.7 7.8	LHS2231F LHS3232R	WST5224R/L WSF2060	75,000	78,750
	RF4 （4WD）	LKIT-RF4	-33 -41	37.2 73.5	3.8 7.5	LHS3233F LHS3234R	WST5224R/L WSF2060	75,000	78,750
ダ イ ハ ツ 工 業									
■ムーヴ									
95/8-	L602S （FF,除くエアロダウンカスタム）	LKIT-L602S	-30 -30	30.4 34.3	3.1 3.5	LHS1801F LHS1802R	WST8016R/L WSF8016	62,000	65,100
98/10-	L902S （FF）	LKIT-L902S	-25 -22	32.3 32.3	3.3 3.3	LHS1805F LHS1806R	WST5183R/L WSF1033	75,000	78,750
	L910S （4WD）	LKIT-L910S	-25 -8	32.3 32.3	3.3 3.3	LHS1805F LHS1806R	WST5183R/L WSF1034	75,000	78,750
02/10-	L152S （FF）	LKIT-L152S	-35 -25	32.3 15.7	3.3 1.6	LHS1807F LHS1808R	WST5252R/L WSF1049	75,000	78,750
06/10-	L175S （カスタム）	LKIT-L175SC	-25 -20	23.5 20.8	2.4 2.1	LHS1811F LHS1812R	WST5382R/L WSF1096	75,000	78,750
	L175S （NA/FF）	LKIT-L175S	-24 -24	25.5 18.4	2.6 1.9	LHS1809F LHS1810R	WST5383R.L WSF1096	75,000	78,750
	L185S （カスタム）	LKIT-L185SC	-20 -20	25.5 16.2	2.6 1.7	LHS1813F LHS1814R	WST5382R/L WSF1097	75,000	78,750
富 士 重 工 業									
■プレオ ※グレード「RS」（2WD・4WD共）のリヤ、ディスクブレーキは、ブレーキワイヤーの取り回し設定上、ローダウンしてていくとワイヤーに突っ張りが生じ、ブレーキがかかってきてしまいます。ノーマル車高では問題無いもののローダウンの場合はこの状態になりやすい為、サイドブレーキの調整が必要です。フルに引いた状態で『ノーマル状態 5ノッチ⇒10ノッチ以上に緩める』あたりが目安です。 ※01/10以降車は純正ショックアブソーバのフロント減衰力が硬くなっているので、適合外とさせて頂きます。									
98/10-	RA1 （FF,4WD）	LKIT-RA1	-33 -32	25.9 20.0	2.6 2.0	LHS1501F LHS1502R	※WST5193R/L ※WST5194R/L	103,000	108,150
98/10-	RA2 （FF,4WD）	LKIT-RA1	-32 -28	25.9 20.0	2.6 2.0	LHS1501F LHS1502R	※WST5193R/L ※WST5194R/L	103,000	108,150
■フォレスター									
97/2-99/12	SF5	LKIT-SF574	-36 -25	29.4 24.5	3.0 2.5	LHS2503F LHS2504R	WST5174R/L WST5161R/L	103,000	108,150
00/1-	SF5	LKIT-SF526	-36 -25	29.4 24.5	3.0 2.5	LHS2503F LHS2504R	WST5226R/L WST5161R/L	103,000	108,150
02/2-	SG5	LKIT-SG5	-43 -37	24.5 27.4	2.5 2.8	LHS2505F LHS2506R	WST5241R/L WST5242R/L	103,000	108,150
ス ズ キ									
■ワゴンR									
93/9-95/10	CT21S （FF,1型・車体NO.～310000）	LKIT-CT21S	-30 -30	22.5 24.5	2.3 2.5	LHS1701F LHS1702R	WST8006R/L WSF8006ZA	62,000	65,100
	CV21S （4WD.1型・車体NO.～150000）	LKIT-CT21S	-25 -25	22.5 24.5	2.3 2.5	LHS1701F LHS1702R	WST8006R/L WSF8006ZA	62,000	65,100
98/9-	MC21S （FF,4WD）	LKIT-MC21S	-30 -33	23.5 24.5	2.4 2.5	LHS1703F LHS1705R	WST5180R/L WSF1031	75,000	78,750
00/11-02/03	MC22S （FF_0-3型,K6A）	LKIT-MC21S	-36 -46	23.5 24.5	2.4 2.5	LHS1703F LHS1705R	WST5180R/L WSF1031	75,000	78,750
02/4-02/8	MC22S （FF_4型,K6A）	LKIT-MC22S	-36 -46	23.5 24.5	2.4 2.5	LHS1703F LHS1705R	WST5243ZR/L WSF1031	75,000	78,750
03/9-04/12	MH21S （FF_1-2型,K6A）	LKIT-MH21S2A	-20 -15	25.9 26.3	2.6 2.7	LHS1706F LHS1707R	WST5308R/L WSF1042A	75,000	78,750
04/12-	MH21S （FF_3-4型,K6A）	LKIT-MH21S4	-21 -14	27.1 23.7	2.8 2.4	LHS1708F LHS1709R	WST5325R/L WSF1042	75,000	78,750
■MRワゴン ※初年度登録遅れなどの理由から、適合通りの車輌でもリア下部形状が異なる車輌があります。ご注文前に現車の純正品番（刻印）をお調べ下さい。 ↓リア純正品番・・・41800-73H00/-73HA0/-73HB0 が対象です。									
01/12-04/03	MF21S（FF） 1型 除くスポーツ	LKIT-MF21S	-22 -28	21.6 20.0	2.2 2.0	LHS1324F LHS1325R	WST5243R/L WSF1042	75,000	78,750
↓リア純正品番・・・41800-73H10 が対象です。									
01/12-04/03	MF21S（FF） 1型 除くスポーツ	LKIT-MF21SZ	-22 -28	21.6 20.0	2.2 2.0	LHS1324F LHS1325R	WST5243R/L WSF1042Z	75,000	78,750
↓リア純正品番・・・41800-73H20/-73H30 が対象です。									
01/12-04/03	MF21S（FF） 1型 除くスポーツ	LKIT-MF21SA	-22 -28	21.6 20.0	2.2 2.0	LHS1324F LHS1325R	WST5243R/L WSF1042A	75,000	78,750

■Extage Suspension Kit　車種別適合表

エクステージサスペンションキットはエクステージショックアブソーバと専用スプリング1台分のセット商品です。
※専用バンプラバーを付属している場合でも、ダストブーツ一体型の純正バンプラバーの場合は、純正品流用を推奨します。
※対純正車高は弊社設定テスト時の車両実測値です。 お客様の車の仕様や個体差によって若干変化します。

Extage サスペンションキット

トヨタ マークX

年式	型　式	Exstage-KIT 1台分品番	F/R	対純正車高比ダウン量(mm)	バネレート N	バネレート kg/mm	バンプラバー	減衰力調整段数	KIT内容 ExstageSP品番	KIT内容 Exstage品番	希望小売価格 本体価格	希望小売価格 税込価格
04/11～	GRX12#(2WD) 除くSパッケージ	EKIT-GRX120	F	-20	41.2	4.2	付属	32	EXS3101F	ESK9153R/L	95,200	99,960
			R	-8	48.4	4.9	純正使用	32	EXS4102R	ESK9154		

Extage スプリング

トヨタ マークX

年式	型　式	Exstage スプリング単品品番	F/R	バンプラバー	本体価格/1本	税込価格/1本	1台分価格(税込)
04/11～	GRX12#(2WD) 除くSパッケージ	EXS3101F	F	付属	11,000	11,550	49,350
		EXS4102R	R	純正使用	12,500	13,125	

■Super Special for Street E.C.S　適合表

E.C.Sセットは純正の電子制御減衰力調整式に対応したショックアブソーバ4本/1台分のセット商品です。

年式	車名/型式	Super Special for Street ECSセット品番	セット希望小売価格 本体価格	セット希望小売価格 税込価格	F/R	ショックアブソーバ単品品番	単品希望小売価格/1本 本体価格	単品希望小売価格/1本 税込価格
84/8-88/8	マークⅡ・クレスタ・チェイサー GX71 TEMS	SSE001	100,000	105,000	F	SEP0010	26,100	27,405
					R	SEF0020	26,100	27,405
86/1-91/4	ソアラ ・スープラ M/GZ20・M/GA・JZA70 TEMS	SSE003	104,900	110,145	F	SEA0010	27,400	28,770
					R	SEA0020	27,400	28,700
85/8-89/5	スカイライン R31 フットセレクター	SSE004	102,400	107,520	F	SEP0030	26,100	27,405
					R	SEA0030	27,400	28,770
88/8-92/10	マークⅡ・クレスタ・チェイサー MX83・JZX/GX81 TEMS	SSE007	102,400	107,520	F	SEP0040	26,100	27,405
					R	SEA0050	27,400	28,770
86/1-91/4	デリカワゴン4WDスペースギア PD/PF/PE 4・6・8W ECS	SSE013	102,400	107,520	F	SEF0070	26,100	27,405
					R	SEF0080	26,100	27,405

■New SR Special　品番体系表

1本価格

品番	構　造	本体価格	税込価格
NSC	低圧ガス入りカートリッジ	12,500	13,125
NSG	単筒ガス式	8,900	9,345
NSG 8000#	単筒ガス式	7,800	8,190
NSG 9000#	単筒ガス式SPシート付き	10,500	11,025
NSG 9400#	単筒ガス式SPシート付き	17,000	17,850
NSF	低圧ガス入り	8,900	9,345
NSF 9000#	低圧ガス入りSPシート付き	10,500	11,025
NSF 9400#	低圧ガス入りSPシート付き	17,000	17,850
NSF 9600#	低圧ガス入りSPシート付き	19,700	20,685
NSF 9800#	低圧ガス入りSPシート付き (セルフレベライザー機能付き)	44,000	46,200
NST	低圧ガス入りストラット	21,500	22,575
NST 7000#	低圧ガス入りストラット	26,700	28,035
NST 8000#	低圧ガス入りストラット	18,000	18,900
NST 9000#	低圧ガス入りスーパーストラット	42,800	44,940

■Lowfer Sports　品番体系表

1本価格

品番	構　造	本体価格	税込価格
WSC	低圧ガス入りカートリッジ	14,700	15,435
WSF	低圧ガス入り	10,500	11,025
WSF 8000#	低圧ガス入りSPシート付き	9,200	9,660
WSF 9000#	低圧ガス入りSPシート付き	12,400	13,020
WSF 9400#	低圧ガス入りSPシート付き	20,200	21,210
WSG	単筒ガス式	10,500	11,025
WST	低圧ガス入りストラット	25,400	26,670
WST 7000#	低圧ガス入りストラット	31,600	33,180
WST 8000#	低圧ガス入りストラット	21,100	22,155

■Super Special for Street　品番体系表

1本価格

品番	構　造	本体価格	税込価格
SSC	カートリッジ	20,800	21,840
SSP	低圧ガス入りカートリッジ	20,800	21,840
SSB	低圧ガス入り	16,100	16,905
SSB 9000#	低圧ガス入りSPシート付き	18,700	19,635
SSB 9400#	低圧ガス入りSPシート付き	23,600	24,780
SSB 9600#	低圧ガス入りSPシート付き	26,300	27,615
SSK	単筒ガス式SPシート付き	23,600	24,780
SST	低圧ガス入りストラット	31,000	32,550
SST 9000#	低圧ガス スーパーストラット	53,700	56,385

※スーパースペシャル for ストリートは全品4段減衰力調整式

■Extage 品番体系表

1本価格

品番	構　造	本体価格	税込価格
ESK 9000#	単筒ガス式SPシート付き	18,900	19,845
EEK 9000#	単筒ガス式SPシート付き	20,480	21,504

※ESKはマニュアル式32段減衰力調整式
※EEKは純正の電子制御減衰力調整式に対応しています。

■Climb Gear 品番体系表

1本価格

品番	構　造	本体価格	税込価格
CGF 9000#	低圧ガス入りSPシート付き	10,200	10,710
CGF 9000S	低圧ガス入りSPシート付き	11,100	11,655
CGT 5000S	低圧ガス入りストラット	22,800	23,940

※S付きはショートストロークVer.

トヨタ自動車
TOYOTA

■bB

★Lowfer Sports Kitは前後1台分セット品番(Lowfer+L・H・S)、別途L・H・Sスプリング単品設定有り。詳細は各製品適合表を参照下さい★

年式／モデル	車種詳細	フロント／リヤ	NEW SR Special	Super Special For Street	Lowfer Sports	Lowfer Sports Kit/ Climb Gear
NCP30 00/2～05/12	2(S(含むX Version)), 4(2NZFE), 11(FF)	F	NST5204R.L		WST5204R.L	
		R	NSF2054		WSF2054	
NCP31 00/2～05/12	2(Z(含むX Version)), 4(1NZFE), 11(FF)	F	NST5204R.L		WST5204R.L	LKIT-NCP31
		R	NSF2054		WSF2054	
NCP34 01/6～05/12	4(1NZFE), 11(FF), 12(オープンデッキ)	F	NST5204R.L		WST5204R.L	
		R	NSF2054		WSF2054	
NCP35 00/1～05/12	2(Z, S), 4(1NZFE), 11(4WD)	F	NST5209R.L		WST5209R.L	LKIT-NCP35
		R	NSF9117		WSF9117	
QNC20 05/12～	2(S), 4(K3VE (1.3ﾘｯﾄﾙ)), 11(FF)	F	NST5328R.L		WST5328R.L	
		R	NSF1054Z		WSF1054Z	
QNC21 05/12～	2(Z), 4(3SZVE (1.5ﾘｯﾄﾙ)), 11(FF)	F	NST5328R.L		WST5328R.L	
		R	NSF1054Z		WSF1054Z	
QNC25 05/12～	2(Z, S), 4(K3VE (1.3ﾘｯﾄﾙ)), 11(4WD)	F	NST5328R.L			
		R	NSF1055Z			

■ist

★Lowfer Sports Kitは前後1台分セット品番(Lowfer+L・H・S)、別途L・H・Sスプリング単品設定有り。詳細は各製品適合表を参照下さい★

NCP60 02/4～04/5	2(1.3F), 4(2NZFE), 11(FF)	F	NST5240R.L		WST5240R.L	
		R	NSF2054		WSF2054	
NCP61 02/4～04/5	2(1.5S), 4(1NZFE), 11(FF)	F	NST5240R.L		WST5240R.L	LKIT-NCP61
		R	NSF2054		WSF2054	
NCP110 07/7～	2(全グレード), 4(1NZ-FE(1.5ﾘｯﾄﾙ)), 11(FF)	F	NST5392R NST5392L		WST5392R WST5392L	
		R	NSF1098		WSF1098	
ZSP110 07/7～	2(全グレード), 4(2ZR-FE(1.8ﾘｯﾄﾙ)), 11(FF)	F	NST5392R NST5392L		WST5392R WST5392L	
		R	NSF1098		WSF1098	
NCP115 07/7～	2(全グレード), 4(1NZ-FE(1.5ﾘｯﾄﾙ)), 11(4WD)	F	NST5395R NST5395L			
		R	NSF1101			

■MR2

AW10 84/6～86/8	2(S), 3(CBR), 4(3ALU), 5(クーペ)	F	NSC2060			
		R	NSC2059			

1(Name), 2(グレード), 3(エンジン種別), 4(エンジン形式), 5(外観形式), 6(外観仕様), 7(ドア数), 8(乗員数), 9(積載量), 10(タイヤ), 11(駆動), 12(備考)

⚠ 特殊品(例:TEMS・Adjustable・アクティブダンパー・セルフレベライザー・車高降下など)は、注釈がない場合は非装着となります。
カートリッジは、非分解式ストラットには装着不可となります。年式内でもストラットの形状を確認下さい。

年式／モデル	車種詳細	フロント リヤ	NEW SR Special	Super Special For Street	Lowfer Sports	Lowfer Sports Kit/ Climb Gear
AW10 86/8～87/8	2(S), 3(CBR), 4(3ALU), 5(クーペ)	F	NSC2060	SSP2060		
		R	NSC4074	SSP4074		
AW11 84/6～86/8	2(G), 3(ツインカム), 4(4AGELU), 5(クーペ)	F	NSC2060			
		R	NSC2059			
AW11 86/8～89/12	2(G), 3(スーパーチャージャー, ツインカム), 4(4AGZE, 4AGELU), 5(クーペ, Tバールーフ)	F	NSC2060	SSP2060		
		R	NSC4074	SSP4074		
SW20 89/12～93/11	2(G), 4(3SGE), 5(クーペ, ティバールーフ)	F	NSC4092	SSP4092		
		R	NSC4093	SSP4093		
SW20 89/12～91/12	2(GT), 4(3SGTE), 5(クーペ, ティバールーフ)	F	NSC4092	SSP4092		
		R	NSC4093	SSP4093		
SW20 ビルシュタイン 91/12～93/11	2(GT), 4(3SGTE), 5(クーペ, ティバールーフ)	F		SST5101R SST5101L		
		R		SST5102R SST5102L		

■MR-S

ZZW30 99/10～	2(B EDITION, MR-S, S EDITION), 4(1ZZFE)	F	NST5198R NST5198L			
		R	NST5199R NST5199L			

■RAV 4

SXA10C/G, SXA15G 94/4～98/1	2(SOT, STD), 4(3SFE), 5(ノーマルボディ), 7(3ドア)	F	NSC4104	SSP4104		
		R	NSG4744	SSB2023		
SXA10C/G, SXA15G 98/1～	2(SOT, STD), 4(3SFE), 5(ノーマルボディ), 7(3ドア)	F	NST5177R NST5177L			
		R	NSG4744			
SXA11G/16G 95/4～98/1	2(STD), 4(3SFE), 5(ノーマルボディ), 7(5ドア)	F	NSC4104	SSP4104		
		R	NSG4744	SSB2023		
SXA11G/16G 98/1～	2(STD), 4(3SFE), 5(ノーマルボディ), 7(5ドア)	F	NST5177R NST5177L			
		R	NSG4744			
ACA31W 05/11～	2(全グレード), 4(2AZ-FE(2.4ﾘｯﾄﾙ)), 11(4WD)	F	NST5396R NST5396L			
		R	NSF2106			
ACA36W 05/11～	2(全グレード), 4(2AZ-FE(2.4ﾘｯﾄﾙ)), 11(2WD)	F	NST5396R NST5396L			
		R	NSF2106			

■WiLL VS

NZE127 02/1～	4(1NZFE), 11(FF)	F	NST5225ZR NST5225ZL			
		R	NSF9125			

■アイシス　Isis

ANM10G/W 04/9～	2(L, G, プラタナ), 4(1AZFSE(2ﾘｯﾄﾙ)), 11(FF)	F	NST5283R NST5283L		WST5283R WST5283L	
		R	NSF1059		WSF1059	
ANM15G/W 04/9～	2(L, G, プラタナ), 4(1AZFSE(2ﾘｯﾄﾙ)), 11(4WD)	F	NST5283R NST5283L			
		R	NSF1081			

◎適合の詳細、及びカタログ掲載以外の車種については、車検証の「車名」「型式」「初年度登録月」を確認の上、お問合せ下さい。

■アイシス　Isis

年式／モデル	車種詳細	フロント／リヤ	NEW SR Special	Super Special For Street	Lowfer Sports	Lowfer Sports Kit/ Climb Gear
ZNM10G/W 04/9～	2(L, プラタナ), 4(1ZZFE(1.8ﾘｯﾄﾙ)), 11(FF)	F	NST5283R NST5283L		WST5283R WST5283L	
		R	NSF1059		WSF1059	

■アリスト　ARISTO

【注】JZS147 TEMS付き車に装着する際は別途、トヨタ純正部品のアッパーサポート&バンプラバーへの交換が必要となります。
<フロント>アッパーサポート「48609-30020×2ケ」、バンプラバー「48331-30120×2ケ」
<リヤ>アッパーサポート「48071-30010×2ケ」、バンプラバー「48306-30180×2ケ」

JZS147 91/10～95/8	2(Q), 3(NA), 4(2JZGE), 11(FR), 12 (SSforSTREET在庫なくなり次第廃番)	F	NSF9050	SSB9050	WSF9050	
		R	NSF9051	SSB9051	WSF9051	
JZS147 91/10～95/8	2(V), 3(ターボ), 4(2JZGTE), 11(FR), 12(TEMS付車/【注】参照)	F	NSF9050		WSF9050	
		R	NSF9051		WSF9051	
JZS160 97/8～	3(NA), 4(2JZGE), 11(FR)	F	NSF9107	SSB9107	WSF9107	
		R	NSF9108	SSB9108	WSF9108	
JZS161 97/8～02/1	3(ターボ), 4(2JZGTE), 11(FR)	F	NSF9107	SSB9107	WSF9107	
		R	NSF9108	SSB9108	WSF9108	

■アルテッツア/ジータ　ALTEZZA/Gita

GXE10 98/10～	4(1GFE), 11(FR), 12(CGF9089/90SはClimb GearショートストロークVer、在庫なくなり次第廃番)	F	NSF9089			CGF9089S
		R	NSF9090			CGF9090S
SXE10 98/10～	4(3SGE), 11(FR), 12(CGF9089/90SはClimb GearショートストロークVer、在庫なくなり次第廃番)	F	NSF9089			CGF9089S
		R	NSF9090			CGF9090S
GXE10W/JCE10W 01/6～	4(1GFE/2JZGE), 11(FR), 12(アルテッツアジータ)	F	NSF9097			
		R	NSF9130			
GXE15W/JCE15W 01/6～	4(1GFE/2JZGE), 11(4WD), 12(アルテッツアジータ)	F	NSF9119R NSF9119L			
		R	NSF9130			

■アルファード　ALPHARD

★Lowfer Sports Kitは前後1台分セット品番(Lowfer+L・H・S)、別途L・H・Sスプリング単品設定有り。詳細は各製品適合表を参照下さい★

ANH10W 02/5～	2(AX), 4(2AZFE(2.4ﾘｯﾄﾙ)), 11(FF)	F	NST5214R NST5214L	SST5214R SST5214L	WST5214R WST5214L	
		R	NSF2059Z	SSB2059Z	WSF2059Z	
MNH10W 02/5～	2(MZ), 4(1MZFE), 11(FF), 12(除くTEMS装着車)	F	NST5214R NST5214L	SST5214R SST5214L	WST5214R WST5214L	LKIT-MNH10W
		R	NSF2059Z	SSB2059Z	WSF2059Z	
MNH10W 02/5～	2(MX), 4(1MZFE(3.0ﾘｯﾄﾙ)), 11(FF)	F	NST5214R NST5214L	SST5214R SST5214L	WST5214R WST5214L	LKIT-MNH10W
		R	NSF2059Z	SSB2059Z	WSF2059Z	
ANH15W 02/5～	2(AX), 4(2AZFE(2.4ﾘｯﾄﾙ)), 11(4WD)	F	NST5214R NST5214L	SST5214R SST5214L	WST5214R WST5214L	
		R	NSF2059Z	SSB2059Z	WSF2059Z	
MNH15W 02/5～	2(MX), 4(1MZFE(3.0ﾘｯﾄﾙ)), 11(4WD)	F	NST5214R NST5214L	SST5214R SST5214L	WST5214R WST5214L	
		R	NSF2059Z	SSB2059Z	WSF2059Z	

1(Name), 2(グレード), 3(エンジン種別), 4(エンジン形式), 5(外観形式), 6(外観仕様), 7(ドア数), 8(乗員数), 9(積載量), 10(タイヤ), 11(駆動), 12(備考)

⚠特殊品(例:TEMS・Adjustable・アクティブダンパー・セルフレベライザー・車高降下など)は、注釈がない場合は非装着となります。
カートリッジは、非分解式ストラットには装着不可となります。年式内でもストラットの形状を確認下さい。

年式／モデル	車種詳細	フロント リヤ	NEW SR Special	Super Special For Street	Lowfer Sports	Lowfer Sports Kit/ Climb Gear
MNH15W 02/5～	2(MZ), 4(1MZFE(3.0ﾘｯﾄﾙ)), 11(4WD), 12(除くTEMS装着車)	F	NST5214R NST5214L	SST5214R SST5214L	WST5214R WST5214L	
		R	NSF2059Z	SSB2059Z	WSF2059Z	
ANH20W 08/5～	2(240X, 240S, 240G), 4(2AZFE(2, 4ﾘｯﾄﾙ)), 11(FF)	F	NST5327R NST5327L		WST5327R WST5327L	
		R	NSF2089		WSF2089	
GGH20W 08/5～	2(350X, 350S, 350S Cパッケージ, 350G Lパッケージ), 4(2GRFE(3.5ﾘｯﾄﾙ)), 11(FF)	F	NST5327R NST5327L		WST5327R WST5327L	
		R	NSF2089		WSF2089	
ANH25W 08/8～	2(240X, 240S, 240G), 4(2AZFE(2, 4ﾘｯﾄﾙ)), 11(4WD)	F	NST5327R NST5327L		WST5327R WST5327L	
		R	NSF2090		WSF2090	
GGH25W 08/5～	2(350X, 350S, 350S Cパッケージ, 350G Lパッケージ), 4(2GRFE(3.5ﾘｯﾄﾙ)), 11(4WD)	F	NST5327R NST5327L		WST5327R WST5327L	
		R	NSF2090		WSF2090	

■アルファードハイブリッド　ALPHARD HYBRID

ATH10W 03/7～	4(2AZFXE), 11(4WD)	F	NST5214R NST5214L	SST5214R SST5214L	WST5214R WST5214L	
		R	NSF2059Z	SSB2059Z	WSF2059Z	

■イプサム　IPSUM

【注】N/WST5229R/L、N/WSF2061は、TEMS車対応品番ですが、取付け後にはTEMS機能は使用不可となりますのでご注意下さい。
★Lowfer Sports Kitは前後1台分セット品番(Lowfer+L・H・S)、別途L・H・Sスプリング単品設定有り。詳細は各製品適合表を参照下さい★

CXM10G 97/9～	2(E, IPSUM, L), 4(3CTE), 11(FF), 12(SSforSTREET在庫なくなり次第廃番)	F	NST5149R NST5149L	SST5149R SST5149L		
		R	NSG5748	SSB2042		
SXM10G 96/5～	2(ATG, E, IPSUM, L), 4(3SFE), 11(FF), 12(SSforSTREET在庫なくなり次第廃番)	F	NST5148R NST5148L	SST5148R SST5148L		
		R	NSG5748	SSB2042		
SXM15G 96/5～	2(ATG, IPSUM, L), 4(3SFE), 11(4WD)	F	NST5149R NST5149L			
		R	NSG5749			
SXM15G 96/5～98/4	2(E), 4(3SFE), 11(4WD)	F	NST5149R NST5149L			
		R	NSG5749			
ACM21W 01/5～03/10	2(240u, 240s(TEMS標準装備)), 4(2AZFE), 11(FF), 12(【注】参照)	F	NST5229R NST5229L		WST5229R WST5229L	LKIT-ACM21W
		R	NSF2061		WSF2061	
ACM21W 01/5～03/10	2(240e, 240i (TEMS装着車のみ適合)), 4(2AZFE), 11(FF), 12(【注】参照)	F	NST5229R NST5229L		WST5229R WST5229L	LKIT-ACM21W
		R	NSF2061		WSF2061	
ACM21W 01/5～03/10	2(240e/240i(非TEMS装着車)), 4(2AZFE), 11(FF)	F	NST5229ZR NST5229ZL			
		R	NSF2063			
ACM26W 01/5～03/10	2(240e/240i(非TEMS装着車)), 4(2AZFE), 11(4WD)	F	NST5229ZR NST5229ZL			
		R	NSF2067			

■ヴァンガード　VANGUARD

ACA33W 07/8～	2(全グレード), 4(2AZ-FE(2.4ﾘｯﾄﾙ)), 11(4WD)	F	NST5396R NST5396L			
		R	NSF2106			
GSA33W 07/8～	2(全グレード), 4(2GR-FE(3.5ﾘｯﾄﾙ)), 11(4WD)	F	NST5396R NST5396L			
		R	NSF2106			

◎適合の詳細、及びカタログ掲載以外の車種については、車検証の「車名」「型式」「初年度登録月」を確認の上、お問合せ下さい。

■ヴァンガード　VANGUARD

年式／モデル	車種詳細	フロント／リヤ	NEW SR Special	Super Special For Street	Lowfer Sports	Lowfer Sports Kit/ Climb Gear
ACA38W 07/8～	2(全グレード), 4(2AZ-FE(2.4ﾘｯﾄﾙ)), 11(2WD)	F	NST5396R NST5396L			
		R	NSF2106			

■ウィッシュ　WISH

★Lowfer Sports Kitは前後1台分セット品番(Lowfer+L·H·S)、別途L·H·Sスプリング単品設定有り。詳細は各製品適合表を参照下さい★

ANE10G 03/1～	2(G), 4(1AZFSE(2ﾘｯﾄﾙ)), 11(FF)	F	NST5247R NST5247L		WST5247R WST5247L	
		R	NSF9131		WSF9131	
ANE11W 03/4～	2(Z), 4(1AZFSE(2ﾘｯﾄﾙ)), 11(FF), 12(2ﾘｯﾄﾙｽﾎﾟｰﾂ)	F	NST5253R NST5253L			
		R	NSF9132			
ZNE10G 03/1～	2(X), 4(1ZZFE(1.8ﾘｯﾄﾙ)), 11(FF)	F	NST5247R NST5247L		WST5247R WST5247L	LKIT-ZNE10G
		R	NSF9131		WSF9131	
ZNE14G 03/1～	2(X), 4(1ZZFE(1.8ﾘｯﾄﾙ)), 11(4WD)	F	NST5247ZR NST5247ZL		WST5247ZR WST5247ZL	
		R	NSF9132		WSF9132	

■ヴィッツ　VITZ

★Lowfer Sports Kitは前後1台分セット品番(Lowfer+L·H·S)、別途L·H·Sスプリング単品設定有り。詳細は各製品適合表を参照下さい★

NCP10 99/1～	2(CLA, U), 4(2NZFE(1.3ﾘｯﾄﾙ)), 7(3ドア, 5ドア), 11(FF)	F	NST5206R.L		WST5206R.L	
		R	NSF2051		WSF2051	
NCP10 00/6～	2(RS), 4(2NZFE(1.3ﾘｯﾄﾙ)), 7(3ドア, 5ドア), 11(FF)	F	NST5206R.L		WST5206R.L	
		R	NSF2051		WSF2051	
SCP10 99/1～	2(B, F, U), 4(1SZFE(1.0ﾘｯﾄﾙ)), 7(3ドア, 5ドア), 11(FF)	F	NST5206R.L		WST5206R.L	LKIT-SCP10
		R	NSF2051		WSF2051	
NCP13 00/10～	2(RS), 4(1NZFE), 11(FF)	F	NST5175ZR.L		WST5175ZR.L	LKIT-SCP10
		R	NSF2078		WSF2078	
SCP13 02/12～	2(CLA, U), 4(2SZFE), 11(FF)	F	NST5175ZR.L			
		R	NSF2056Z			
NCP15 99/8～02/5	2(CLA, U, F), 4(2NZFE), 11(4WD)	F	NST5203R.L		WST5203R.L	
		R	NSF9116		WSF9116	
NCP15 02/5～	2(CLA, U, F), 4(2NZFE), 11(4WD), 12(フロント圧側減衰力純正比160～280%と固め)	F	NST5205R.L			
		R	NSF9116			
KSP90 05/1～	2(B, F), 4(1KRFE(1.0ﾘｯﾄﾙ)), 11(FF)	F	NST5290R NST5290L		WST5290R WST5290L	
		R	NSF1062		WSF1062	
SCP90 05/1～	2(U, F), 4(2SZFE(1.3ﾘｯﾄﾙ)), 11(FF)	F	NST5290R NST5290L		WST5290R WST5290L	
		R	NSF1062		WSF1062	
NCP91 05/1～	2(X), 4(1NZFE(1.5ﾘｯﾄﾙ)), 11(FF)	F	NST5290R NST5290L		WST5290R WST5290L	
		R	NSF1062		WSF1062	

1(Name), 2(グレード), 3(エンジン種別), 4(エンジン形式), 5(外観形式), 6(外観仕様), 7(ドア数), 8(乗員数), 9(積載量), 10(タイヤ), 11(駆動), 12(備考)

⚠ 特殊品(例:TEMS・Adjustable・アクティブダンパー・セルフレベライザー・車高降下など)は、注釈がない場合は非装着となります。
カートリッジは、非分解式ストラットには装着不可となります。年式内でもストラットの形状を確認下さい。

年式／モデル	車種詳細	フロント リヤ	NEW SR Special	Super Special For Street	Lowfer Sports	Lowfer Sports Kit/ Climb Gear
NCP91 05/1～	2(RS), 4(1NZFE(1.5ﾘｯﾄﾙ)), 11(FF)	F	NST5290R NST5290L		WST5290R WST5290L	
		R	NSF1063		WSF1063	
NCP95 05/1～	2(U, F), 4(2NZFE(1.3ﾘｯﾄﾙ)), 11(4WD)	F	NST5291R NST5291L			
		R	NSF1064			

■ウインダム　WINDOM

VCV10 91/10～94/8	4(3VZFE)	F	NSC4099			
		R	NSC4095			
VCV10 94/8～96/8	4(3VZFE)	F	NSC4109			
		R	NSC4095			
VCV11 91/10～94/8	4(4VZFE)	F	NSC4099			
		R	NSC4095			
VCV11 94/8～96/8	4(4VZFE)	F	NSC4109			
		R	NSC4095			
MCV30 01/7～03/7	2(除く「3.0G(TEMS付車)」), 4(1MZFE), 11(FF)	F	NST5296R NST5296L			
		R	NST5297R NST5297L			
MCV30 03/7～	2(除く「3.0G(TEMS付車)」), 4(1MZFE), 11(FF)	F	NST5298R NST5298L			
		R	NST5299R NST5299L			

■ヴェルファイア　VELLFIRE

ANH20W 08/5～	2(2.4X, 2.4Z, 2.4V), 4(2AZFE(2, 4ﾘｯﾄﾙ)), 11(FF)	F	NST5327R NST5327L		WST5327R WST5327L	
		R	NSF2089		WSF2089	
GGH20W 08/5～	2(3.5X, 3.5Z, 3.5V, 3.5Z Gエディション, 3.5V Lエディション), 4(2GRFE(3.5ﾘｯﾄﾙ)), 11(FF)	F	NST5327R NST5327L		WST5327R WST5327L	
		R	NSF2089		WSF2089	
ANH25W 08/8～	2(2.4X, 2.4Z, 2.4V), 4(2AZFE(2, 4ﾘｯﾄﾙ)), 11(4WD)	F	NST5327R NST5327L		WST5327R WST5327L	
		R	NSF2090		WSF2090	
GGH25W 08/5～	2(3.5X, 3.5Z, 3.5V, 3.5Z Gエディション, 3.5V Lエディション), 4(2GRFE(3.5ﾘｯﾄﾙ)), 11(4WD)	F	NST5327R NST5327L		WST5327R WST5327L	
		R	NSF2090		WSF2090	

■ヴェロッサ　Verossa

GX110 01/6～	2(20), 4(1GFE), 11(2WD)	F	NSF9127			
		R	NSF9128			
GX115 01/6～01/8	2(20), 4(1GFE), 11(4WD)	F	NSF9119R NSF9119L			
		R	NSF9128			
JZX110 01/6～	2(25), 4(1JZFSE), 11(2WD)	F	NSF9127			
		R	NSF9128			

◎適合の詳細、及びカタログ掲載以外の車種については、車検証の「車名」「型式」「初年度登録月」を確認の上、お問合せ下さい。

■エスティマ　ESTIMA

★Lowfer Sports Kitは前後1台分セット品番(Lowfer+L・H・S)、別途L・H・Sスプリング単品設定有り。詳細は各製品適合表を参照下さい★

年式／モデル	車種詳細	フロント／リヤ	NEW SR Special	Super Special For Street	Lowfer Sports	Lowfer Sports Kit/ Climb Gear
TCR10W 4リンク 98/1～99/12	2(アエラス), 3(スーパーチャージャー), 4(2TZFZE), 5(ワゴン), 8(8), 11(FF)	F	NST5076R NST5076L	SST5076R SST5076L	WST5076R WST5076L	LKIT-TCR10W
		R	NSF2015	SSB2006	WSF2015	
TCR10W 4リンク 93/2～99/12	2(V), 3(スーパーチャージャー), 4(2TZFZE), 5(ワゴン), 8(8), 11(FF)	F	NST5076R NST5076L	SST5076R SST5076L	WST5076R WST5076L	LKIT-TCR10W
		R	NSF2015	SSB2006	WSF2015	
TCR10W 4リンク 93/2～98/6	2(X), 3(EFI), 4(2TZFE), 5(ワゴン), 8(8), 11(FF)	F	NST5076R NST5076L	SST5076R SST5076L	WST5076R WST5076L	LKIT-TCR10W
		R	NSF2015	SSB2006	WSF2015	
TCR11W ダブルウイッシュ 91/8～99/12	2(G), 3(スーパーチャージャー), 4(2TZFZE), 5(ワゴン), 8(7), 11(FF)	F	NST5076R NST5076L	SST5076R SST5076L	WST5076R WST5076L	LKIT-TCR21G
		R	NSF2014Z	SSB2005	WSF2014Z	
TCR11W ダブルウイッシュ 90/5～91/8	2(STD), 3(EFI), 4(2TZFE), 5(ワゴン), 8(7), 11(FF)	F	NST5076R NST5076L	SST5076R SST5076L	WST5076R WST5076L	LKIT-TCR21G
		R	NSF2014	SSB2005	WSF2014	
TCR11W ダブルウイッシュ 91/8～98/6	2(STD), 3(EFI), 4(2TZFE), 5(ワゴン), 8(7), 11(FF)	F	NST5076R NST5076L	SST5076R SST5076L	WST5076R WST5076L	LKIT-TCR21G
		R	NSF2014Z	SSB2005	WSF2014Z	
TCR20W 4リンク 98/1～99/12	2(アエラス), 3(スーパーチャージャー), 4(2TZFZE), 5(ワゴン), 8(8), 11(4WD)	F	NST5076R NST5076L	SST5076R SST5076L	WST5076R WST5076L	LKIT-TCR20W
		R	NSF2015	SSB2006	WSF2015	
TCR20W 4リンク 93/2～99/12	2(V), 3(スーパーチャージャー), 4(2TZFZE), 5(ワゴン), 8(8), 11(4WD)	F	NST5076R NST5076L	SST5076R SST5076L	WST5076R WST5076L	LKIT-TCR20W
		R	NSF2015	SSB2006	WSF2015	
TCR20W 4リンク 93/2～98/6	2(X), 3(EFI), 4(2TZFE), 5(ワゴン), 8(8), 11(4WD)	F	NST5076R NST5076L	SST5076R SST5076L	WST5076R WST5076L	LKIT-TCR20W
		R	NSF2015	SSB2006	WSF2015	
TCR21W ダブルウイッシュ 91/8～99/12	2(G), 3(スーパーチャージャー), 4(2TZFZE), 5(ワゴン), 8(7), 11(4WD)	F	NST5076R NST5076L	SST5076R SST5076L	WST5076R WST5076L	LKIT-TCR21G
		R	NSF2014Z	SSB2005	WSF2014Z	
TCR21W ダブルウイッシュ 90/5～91/8	2(STD), 3(EFI), 4(2TZFE), 5(ワゴン), 8(7), 11(4WD)	F	NST5076R NST5076L	SST5076R SST5076L	WST5076R WST5076L	LKIT-TCR21G
		R	NSF2014	SSB2005	WSF2014	
TCR21W ダブルウイッシュ 91/8～98/6	2(STD), 3(EFI), 4(2TZFE), 5(ワゴン), 8(7), 11(4WD)	F	NST5076R NST5076L	SST5076R SST5076L	WST5076R WST5076L	LKIT-TCR21G
		R	NSF2014Z	SSB2005	WSF2014Z	

■エスティマ TL　ESTIMA TL

★Lowfer Sports Kitは前後1台分セット品番(Lowfer+L・H・S)、別途L・H・Sスプリング単品設定有り。詳細は各製品適合表を参照下さい★

ACR30W 99/12～05/12	2(アエラス, G, J, X), 4(2AZFE), 11(FF)	F	NST5207R NST5207L	SST5207R SST5207L	WST5207R WST5207L	LKIT-ACR30W
		R	NSF2057	SSB2057	WSF2057	
MCR30W 99/12～05/12	2(アエラス, G, X), 4(1MZFE), 11(FF)	F	NST5207R NST5207L	SST5207R SST5207L	WST5207R WST5207L	LKIT-MCR30W
		R	NSF2057	SSB2057	WSF2057	
ACR40W 99/12～05/12	2(アエラス, G, J, X), 4(2AZFE), 11(4WD)	F	NST5214R NST5214L	SST5214R SST5214L	WST5214R WST5214L	LKIT-ACR40W
		R	NSF2059	SSB2059	WSF2059	
MCR40W 99/12～05/12	2(アエラス, G, X), 4(1MZFE), 11(4WD)	F	NST5214R NST5214L	SST5214R SST5214L	WST5214R WST5214L	LKIT-MCR40W
		R	NSF2059	SSB2059	WSF2059	

1(Name), 2(グレード), 3(エンジン種別), 4(エンジン形式), 5(外観形式), 6(外観仕様), 7(ドア数), 8(乗員数),
9(積載量), 10(タイヤ), 11(駆動), 12(備考)

⚠特殊品(例:TEMS・Adjustable・アクティブダンパー・セルフレベライザー・車高降下など)は、注釈がない場合は非装着となります。
カートリッジは、非分解式ストラットには装着不可となります。年式内でもストラットの形状を確認下さい。

年式／モデル	車種詳細	フロント リヤ	NEW SR Special	Super Special For Street	Lowfer Sports	Lowfer Sports Kit/ Climb Gear
ACR50W 06/1～	2(Sパッケージ, アエラス, G, X), 4(2AZFE (2.4ﾘｯﾄﾙ)), 11(FF)	F	NST5327R NST5327L		WST5327R WST5327L	LKIT-ACR50W
		R	NSF2089		WSF2089	
GSR50W 06/1～	2(Gパッケージ, Sパッケージ, アエラス, G), 4(2GRFE (3.0ﾘｯﾄﾙ)), 11(FF)	F	NST5327R NST5327L		WST5327R WST5327L	LKIT-GSR50W
		R	NSF2089		WSF2089	
ACR55W 06/1～	2(Sパッケージ, アエラス, G, X), 4(2AZFE (2.4ﾘｯﾄﾙ)), 11(4WD)	F	NST5327R NST5327L		WST5327R WST5327L	LKIT-ACR55W
		R	NSF2090		WSF2090	
GSR55W 06/1～	2(Gパッケージ, Sパッケージ, アエラス, G), 4(2GRFE (3.0ﾘｯﾄﾙ)), 11(4WD)	F	NST5327R NST5327L		WST5327R WST5327L	LKIT-GSR55W
		R	NSF2090		WSF2090	

■エスティマ エミーナ/ルシーダ　ESTIMA EMINA/LUCIDA

★Lowfer Sports Kitは前後1台分セット品番(Lowfer+L・H・S)、別途L・H・Sスプリング単品設定有り。詳細は各製品適合表を参照下さい★

CXR10G 4ﾘﾝｸ 93/8～99/12	2(アエラス, ELU, F, X, XLUX), 3(TDEFI), 4(3CTE), 11(FF)	F	NST5076R NST5076L	SST5076R SST5076L	WST5076R WST5076L	LKIT-TCR10G
		R	NSF2015	SSB2006	WSF2015	
CXR10G 4ﾘﾝｸ 92/1～93/8	2(D, F, X), 3(ターボディーゼル), 4(3CT), 11(FF)	F	NST5076R NST5076L	SST5076R SST5076L	WST5076R WST5076L	LKIT-TCR10G
		R	NSF2015	SSB2006	WSF2015	
TCR10G 4ﾘﾝｸ 92/1～99/12	2(アエラス, ELU, F, X, XLUX), 3(EFI), 4(2TZFE), 11(FF)	F	NST5076R NST5076L	SST5076R SST5076L	WST5076R WST5076L	LKIT-TCR10G
		R	NSF2015	SSB2006	WSF2015	
CXR11G ダブルウイッシュ 92/1～98/6	2(G), 3(ターボディーゼル), 4(3CT), 11(FF)	F	NST5076R NST5076L	SST5076R SST5076L	WST5076R WST5076L	
		R	NSF2014Z	SSB2005	WSF2014Z	
CXR11G ダブルウイッシュ 92/1～99/12	2(G, GLUX), 3(TDEFI), 4(3CTE), 11(FF)	F	NST5076R NST5076L	SST5076R SST5076L	WST5076R WST5076L	
		R	NSF2014Z	SSB2005	WSF2014Z	
TCR11G ダブルウイッシュ 92/1～99/12	2(G, GLUX, S), 3(EFI), 4(2TZFE), 11(FF)	F	NST5076R NST5076L	SST5076R SST5076L	WST5076R WST5076L	
		R	NSF2014Z	SSB2005	WSF2014Z	
CXR20G 4ﾘﾝｸ 93/8～99/12	2(アエラス, ELU, F, X, XLUX), 3(TDEFI), 4(3CTE), 11(4WD)	F	NST5076R NST5076L	SST5076R SST5076L	WST5076R WST5076L	
		R	NSF2015	SSB2006	WSF2015	
CXR20G 4ﾘﾝｸ 92/1～93/8	2(D, F, X), 3(ターボディーゼル), 4(3CT), 11(4WD)	F	NST5076R NST5076L	SST5076R SST5076L	WST5076R WST5076L	
		R	NSF2015	SSB2006	WSF2015	
TCR20G 4ﾘﾝｸ 93/8～99/12	2(アエラス, ELU, X, XLUX), 3(EFI), 4(2TZFE), 11(4WD)	F	NST5076R NST5076L	SST5076R SST5076L	WST5076R WST5076L	
		R	NSF2015	SSB2006	WSF2015	
CXR21G ダブルウイッシュ 92/1～98/6	2(G), 3(ターボディーゼル), 4(3CT), 11(4WD)	F	NST5076R NST5076L	SST5076R SST5076L	WST5076R WST5076L	LKIT-TCR21G
		R	NSF2014Z	SSB2005	WSF2014Z	
CXR21G ダブルウイッシュ 92/1～99/12	2(G, GLUX), 3(TDEFI), 4(3CTE), 11(4WD)	F	NST5076R NST5076L	SST5076R SST5076L	WST5076R WST5076L	LKIT-TCR21G
		R	NSF2014Z	SSB2005	WSF2014Z	
TCR21G ダブルウイッシュ 92/1～99/12	2(G, GLUX, S), 3(EFI), 4(2TZFE), 11(4WD)	F	NST5076R NST5076L	SST5076R SST5076L	WST5076R WST5076L	LKIT-TCR21G
		R	NSF2014Z	SSB2005	WSF2014Z	

◎適合の詳細、及びカタログ掲載以外の車種については、車検証の「車名」「型式」「初年度登録月」を確認の上、お問合せ下さい。

■エスティマハイブリッド　ESTIMA HYBRID

★Lowfer Sports Kitは前後1台分セット品番(Lowfer+L・H・S)、別途L・H・Sスプリング単品設定有り。詳細は各製品適合表を参照下さい★

年式／モデル	車種詳細	フロント／リヤ	NEW SR Special	Super Special For Street	Lowfer Sports	Lowfer Sports Kit/ Climb Gear
AHR10W 01/5～	4(2AZFXE), 11(4WD)	F	NST5207R NST5207L	SST5207R SST5207L	WST5207R WST5207L	LKIT-AHR10W
		R	NSF2059Z	SSB2059Z	WSF2059Z	
AHR20W 06/6～	2(全グレード), 4(2AZFXE(2.4ﾘｯﾄﾙ)), 11(フルタイム4WD)	F	NST5369R NST5369L		WST5369R WST5369L	LKIT-AHR20W
		R	NSF2098		WSF2098	

■オーリス　AURIS

NZE154H 06/10～	2(全グレード), 4(1NZFE(1.5ﾘｯﾄﾙ)), 11(4WD)	F	NST5363R NST5363L			
		R	NSF2097			
ZRE152H 06/10～	2(全グレード), 4(2ZRFE(1.8ﾘｯﾄﾙ)), 11(FF)	F	NST5362R NST5362L		WST5362R WST5362L	
		R	NSF2096		WSF2096	
ZRE154H 06/10～	2(全グレード), 4(2ZRFE(1.8ﾘｯﾄﾙ)), 11(4WD)	F	NST5363R NST5363L			
		R	NSF2097			

■ガイア　GAIA

CXM10G 98/5～01/4	4(3CTE), 8(6, 7)	F	NST5149R NST5149L	SST5149R SST5149L		
		R	NSG5748	SSB2042		
SXM10G 98/5～01/4	4(3SFE), 8(6, 7)	F	NST5148R NST5148L	SST5148R SST5148L		
		R	NSG5748	SSB2042		
SXM15G 98/5～01/4	4(3SFE), 8(6, 7)	F	NST5149R NST5149L			
		R	NSG5749			

■カムリ グラシア　CAMRY GRACIA

【注】TEMS・セルフレベライザー装着車は未調査となりますのでご注意下さい。

SXV20 96/12～99/6	4(5SFE(2.2ﾘｯﾄﾙ)), 5(セダン), 11(FF)	F	NST5163R NST5163L			
		R	NST5164R NST5164L			
SXV20W 96/12～	4(5SFE(2.2ﾘｯﾄﾙ)), 5(ワゴン), 11(FF)	F	NST5163R NST5163L		WST5163R WST5163L	
		R	NST5164R NST5164L		WST5164R WST5164L	
SXV25 97/6～01/9	4(5SFE(2.2ﾘｯﾄﾙ)), 5(セダン), 11(4WD)	F	NST5292R NST5292L			
		R	NST5293R NST5293L			
SXV25W 97/6～01/9	4(5SFE(2.2ﾘｯﾄﾙ)), 5(ワゴン), 11(4WD)	F	NST5292R NST5292L			
		R	NST5293R NST5293L			
MCV21 96/12～99/6	4(2MZFE(2.5ﾘｯﾄﾙ)), 5(セダン), 11(FF)	F	NST5163R NST5163L			
		R	NST5164R NST5164L			
MCV21W 96/12～	4(2MZFE(2.5ﾘｯﾄﾙ)), 5(ワゴン), 11(FF)	F	NST5163R NST5163L		WST5163R WST5163L	
		R	NST5164R NST5164L		WST5164R WST5164L	
MCV25W 97/6～01/9	4(2MZFE(2.5ﾘｯﾄﾙ)), 5(ワゴン), 11(4WD)	F	NST5292R NST5292L			
		R	NST5293R NST5293L			

1(Name), 2(グレード), 3(エンジン種別), 4(エンジン形式), 5(外観形式), 6(外観仕様), 7(ドア数), 8(乗員数), 9(積載量), 10(タイヤ), 11(駆動), 12(備考)

⚠ 特殊品(例:TEMS・Adjustable・アクティブダンパー・セルフレベライザー・車高降下など)は、注釈がない場合は非装着となります。
カートリッジは、非分解式ストラットには装着不可となります。年式内でもストラットの形状を確認下さい。

■カムリ/ビスタ/アルディオ　CAMRY/VISTA/ARDEO

年式／モデル	車種詳細	フロント／リヤ	NEW SR Special	Super Special For Street	Lowfer Sports	Lowfer Sports Kit/ Climb Gear
CV30 90/7～94/6	1(ビスタ), 2(ETO, VR, VX), 4(2CT), 5(ハードトップ, セダン)	F	NSC4106			
		R	NSC4107			
CV30 90/7～94/6	1(カムリ), 2(LUM, ZE, ZV, ZX), 4(2CT), 5(セダン)	F	NSC4106			
		R	NSC4107			
SV30 93/10～94/6	1(ビスタ), 2(ETO, VL, VR), 4(4SFE), 5(ハードトップ, セダン)	F	NSC4106			
		R	NSC4107			
SV30 93/10～94/6	1(カムリ), 2(LUM, XT, ZE), 4(4SFE), 5(セダン)	F	NSC4106			
		R	NSC4107			
SV32 93/10～94/6	1(ビスタ), 2(ETO, VX), 4(3SFE), 5(ハードトップ, セダン)	F	NSC4106			
		R	NSC4095			
SV32 93/10～94/6	1(カムリ), 2(LUM, ZX), 4(3SFE), 5(セダン)	F	NSC4106			
		R	NSC4095			
SV33 90/7～94/6	1(カムリ), 2(LUM, ZX), 4(3SFE), 5(セダン)	F	NSC4106			
		R	NSC4095			
SV33 90/7～94/6	1(ビスタ), 2(VX, VE, ETO), 4(3SFE), 5(ハードトップ, セダン)	F	NSC4106			
		R	NSC4095			
SV35 90/7～92/6	1(ビスタ), 2(ETO, VX), 4(3SFE), 5(ハードトップ, セダン)	F	NSC4096			
		R	NST5083R NST5083L			
SV35 90/7～92/6	1(カムリ), 2(ZV, ZX), 4(3SFE), 5(セダン)	F	NSC4096			
		R	NST5083R NST5083L			
CV40 94/6～98/6	1(ビスタ), 2(ALPX), 4(3CT), 5(セダン)	F	NSC4106			
		R	NSC4107			
CV40 94/6～98/6	1(ビスタ), 2(VJ, VX), 4(3CT), 5(ハードトップ)	F	NSC4106			
		R	NSC4107			
CV40 94/6～98/6	1(カムリ), 2(XJ, ZX), 4(3CT), 5(セダン)	F	NSC4106			
		R	NSC4107			
SV40 94/6～98/6	1(ビスタ), 2(ALPX, ETO, VJ, VX), 4(4SFE), 5(セダン, ハードトップ)	F	NSC4106			
		R	NSC4107			
SV40 94/6～98/6	1(カムリ), 2(LUM, XJ, ZX), 4(4SFE), 5(セダン)	F	NSC4106			
		R	NSC4107			
SV41 94/6～98/6	1(ビスタ), 2(ALPX, ETO, VX), 4(3SFE), 5(セダン, ハードトップ)	F	NSC4106			
		R	NSC4107			
SV41 94/6～98/6	1(カムリ), 2(LUM, ZX), 4(3SFE), 5(セダン)	F	NSC4106			
		R	NSC4107			

◎適合の詳細、及びカタログ掲載以外の車種については、車検証の「車名」「型式」「初年度登録月」を確認の上、お問合せ下さい。

■カムリ/ビスタ/アルディオ　CAMRY/VISTA/ARDEO

年式／モデル	車種詳細	フロント／リヤ	NEW SR Special	Super Special For Street	Lowfer Sports	Lowfer Sports Kit/ Climb Gear
SV42 94/6〜98/6	1(カムリ), 2(ツアラー, ZX), 4(3SFE), 5(セダン)	F	NSC4106			
		R	NSC4107			
SV42 94/6〜98/6	1(ビスタ), 2(ツアラー, VX, ALPX), 4(3SFE), 5(セダン, ハードトップ)	F	NSC4106			
		R	NSC4107			
AZV50 01/4〜03/7	2(N200G, N200L, N200), 4(1AZFSE), 5(セダン), 11(FF)	F	NST5173R NST5173L			
		R	NSF9100			
AZV50G 01/4〜03/7	2(A200G, A200S, A200), 4(1AZFSE), 5(ワゴン), 11(FF)	F	NST5173R NST5173L			
		R	NSF9125			
AZV55 01/4〜03/7	2(N200G, N200E, N200L, N200), 4(1AZFSE), 5(セダン), 11(4WD)	F	NST5173R NST5173L			
		R	NSF9126			
AZV55G 01/4〜03/7	1(アルディオ), 2(A200G, A200E, A200S, A200), 4(1AZFSE), 5(ワゴン), 11(4WD)	F	NST5173R NST5173L			
		R	NSF9126			
SV50 98/6〜03/7	2(N200G, N200L, N200), 4(3SFSE), 5(セダン), 11(FF)	F	NST5173R NST5173L			
		R	NSF9100			
SV50G 98/6〜00/4	1(アルディオ), 2(A200), 4(3SFSE), 5(ワゴン), 11(FF)	F	NST5173R NST5173L			
		R	NSF9100			
SV50G 00/4〜03/7	1(アルディオ), 2(A200G, A200S, A200), 4(3SFSE), 5(ワゴン), 11(FF)	F	NST5173R NST5173L			
		R	NSF9125			
SV55 98/6〜00/4	2(N200), 4(3SFE), 5(セダン), 11(4WD)	F	NST5173R NST5173L			
		R	NSF9099			
SV55 00/4〜03/7	2(N200G, N200E, N200L, N200), 4(3SFE), 5(セダン), 11(4WD)	F	NST5173R NST5173L			
		R	NSF9126			
SV55G 98/6〜00/4	1(アルディオ), 2(A200), 4(3SFE), 5(ワゴン), 11(4WD)	F	NST5173R NST5173L			
		R	NSF9099			
SV55G 00/4〜03/7	1(アルディオ), 2(A200G, A200E, A200S, A200), 4(3SFE), 5(ワゴン), 11(4WD)	F	NST5173R NST5173L			
		R	NSF9126			
ZZV50 98/6〜03/7	2(N180E, N180L, N180), 4(1ZZFE), 5(セダン), 11(FF)	F	NST5173R NST5173L			
		R	NSF9100			
ZZV50G 98/6〜00/4	1(アルディオ), 2(A180), 4(1ZZFE), 5(ワゴン), 11(FF)	F	NST5173R NST5173L			
		R	NSF9100			
ZZV50G 00/4〜03/7	1(アルディオ), 2(A180E, A180S, A180), 4(1ZZFE), 5(ワゴン), 11(FF)	F	NST5173R NST5173L			
		R	NSF9125			
ACV30 01/9〜03/7	4(2AZFE), 11(FF)	F	NST5296R NST5296L		WST5296R WST5296L	
		R	NST5297R NST5297L		WST5297R WST5297L	

1(Name), 2(グレード), 3(エンジン種別), 4(エンジン形式), 5(外観形式), 6(外観仕様), 7(ドア数), 8(乗員数), 9(積載量), 10(タイヤ), 11(駆動), 12(備考)

⚠ 特殊品(例:TEMS・Adjustable・アクティブダンパー・セルフレベライザー・車高降下など)は、注釈がない場合は非装着となります。
カートリッジは、非分解式ストラットには装着不可となります。年式内でもストラットの形状を確認下さい。

年式／モデル	車　種　詳　細	フロント リ　ヤ	NEW SR Special	Super Special For Street	Lowfer Sports	Lowfer Sports Kit/ Climb Gear
ACV30 03/7～	4(2AZFE), 11(FF)	F	NST5298R NST5298L			
		R	NST5299R NST5299L			
ACV35 01/9～03/7	4(2AZFE), 11(4WD)	F	NST5300R NST5300L			
		R	NST5301R NST5301L			
ACV35 03/7～	4(2AZFE), 11(4WD)	F	NST5302R NST5302L			
		R	NST5303R NST5303L			
ACV40 06/1～	2(全グレード), 4(2AZFE(2.4ﾘｯﾄﾙ)), 11(FF)	F	NST5375R NST5375L			
		R	NST5376R NST5376L			

■カリーナ　CARINA

AA60 81/9～85/8	2(SE, ST), 4(3AU), 5(クーペ), 8(5)	F	NSC4001			
		R	NSG5643			
AA60 81/9～87/12	2(SG, DLX, STD), 4(3AU), 5(クーペ, セダン), 8(5)	F	NSC4001			
		R	NSG5643			
CA60 82/2～85/8	2(SE, SG), 4(1C), 5(セダン), 8(5)	F	NSC4001			
		R	NSG5643			
SA60 81/9～85/8	2(SE, ST), 4(1SU), 5(クーペ), 8(5)	F	NSC4001			
		R	NSG5643			
SA60 81/9～87/12	2(SG), 4(1SU), 5(クーペ, セダン), 8(5)	F	NSC4001			
		R	NSG5643			
SA60G 82/2～88/4	2(ST), 4(1SU), 5(ワゴン), 8(5)	F	NSC4001			
		R	NSG5643			
TA61 81/9～83/5	2(GT), 4(2TGEU), 5(クーペ), 8(5)	F	NSC4040	SSC4040		
		R	NSG4767	SSB1788		
AA63 83/5～85/7	2(GT), 4(4AGEU), 5(クーペ), 8(5)	F	NSC4040	SSC4040		
		R	NSG4767	SSB1788		
RA63 81/9～83/5	2(GT), 4(18RGEU), 5(クーペ), 8(5)	F	NSC4040	SSC4040		
		R	NSG4767	SSB1788		
TA63 82/10～85/7	2(GT-TURBO), 4(3TGTEU), 5(クーペ), 8(5)	F	NSC4040	SSC4040		
		R	NSG4767	SSB1788		
TA63 83/5～83/8	2(SE, ST), 4(3TEU), 5(クーペ), 8(5)	F	NSC4040	SSC4040		
		R	NSG4767	SSB1788		
AT171 88/5～92/11	2(G-LIMITED), 3(EFI), 4(4AGE), 5(セダン), 12(NEWSR在庫なくなり次第設定中止)	F	NSC4086			
		R	NST5036R NST5036L			
AT190 92/8～96/8	2(SXI, SGI), 4(4AFE)	F	NST5239R NST5239L			
		R	NST5096R NST5096L			

◎適合の詳細、及びカタログ掲載以外の車種については、車検証の「車名」「型式」「初年度登録月」を確認の上、お問合せ下さい。

■カリーナ　CARINA

年式／モデル	車種詳細	フロント／リヤ	NEW SR Special	Super Special For Street	Lowfer Sports	Lowfer Sports Kit/ Climb Gear
AT191 94/8～96/8	2(SXI, SL, SEEXT), 4(7AFE)	F	NST5239R NST5239L			
		R	NST5096R NST5096L			
AT192 92/8～96/8	2(SX, SG), 4(5AFE)	F	NST5239R NST5239L			
		R	NST5096R NST5096L			
CT190 92/8～94/8	2(SE, SG), 4(2C)	F	NST5239R NST5239L			
		R	NST5096R NST5096L			
ST190 92/8～94/8	2(SL), 4(4SFE)	F	NST5239R NST5239L			
		R	NST5096R NST5096L			
CT195 92/8～96/8	2(SE, SG), 4(2C)	F	NST5250R NST5250L			
		R	NST5105R NST5105L			
ST195 92/8～96/8	2(SE, SG, SX), 4(3SFE)	F	NST5250R NST5250L			
		R	NST5105R NST5105L			
AT211 96/8～01/12	2(SI), 4(7AFE)	F	NST5239R NST5239L			
		R	NST5096R NST5096L			
AT212 96/8～01/12	2(TI), 4(7AFE)	F	NST5239R NST5239L			
		R	NST5096R NST5096L			
CT210 96/8～98/8	2(TI), 4(2CT)	F	NST5239R NST5239L			
		R	NST5096R NST5096L			
CT211 98/8～01/12	2(TI), 4(3CTE)	F	NST5239R NST5239L			
		R	NST5096R NST5096L			
CT215 96/8～98/8	2(TI), 4(2CT)	F	NST5250R NST5250L			
		R	NST5105R NST5105L			
ST215 96/8～	2(SI, TI), 4(3SFE)	F	NST5250R NST5250L			
		R	NST5105R NST5105L			
CT216 98/8～	2(TI), 4(3CTE)	F	NST5250R NST5250L			
		R	NST5105R NST5105L			

■カリーナ ED　CARINA ED

ST160 87/8～87/11	2(F, L, X), 4(1SILU), 12(NEWSR在庫なくなり次第設定中止)	F	NSC4073			
		R	NST5028R NST5028L			
ST160 87/11～89/8	2(F, L, X), 4(1SILU), 12(NEWSR在庫なくなり次第設定中止)	F	NSC4086			
		R	NST5028R NST5028L			
ST162 87/8～87/11	2(G), 4(3SGELU), 12(NEWSR在庫なくなり次第設定中止)	F	NSC4073			
		R	NST5028R NST5028L			
ST162 87/11～89/8	2(G), 4(3SGELU), 12(NEWSR在庫なくなり次第設定中止)	F	NSC4086			
		R	NST5028R NST5028L			

1(Name), 2(グレード), 3(エンジン種別), 4(エンジン形式), 5(外観形式), 6(外観仕様), 7(ドア数), 8(乗員数), 9(積載量), 10(タイヤ), 11(駆動), 12(備考)

⚠ 特殊品(例:TEMS・Adjustable・アクティブダンパー・セルフレベライザー・車高降下など)は、注釈がない場合は非装着となります。カートリッジは、非分解式ストラットには装着不可となります。年式内でもストラットの形状を確認下さい。

年式／モデル	車　種　詳　細	フロント リ　ヤ	NEW SR Special	Super Special For Street	Lowfer Sports	Lowfer Sports Kit/ Climb Gear
ST162 87/8～87/11	2(S, X), 4(3SFE), 12(NEWSR在庫なくなり次第設定中止)	F	NSC4073			
		R	NST5028R NST5028L			
ST162 87/11～89/8	2(S, X), 4(3SFE), 12(NEWSR在庫なくなり次第設定中止)	F	NSC4086			
		R	NST5028R NST5028L			
ST163 87/11～89/8	2(F, L, X), 4(4SFI), 12(NEWSR在庫なくなり次第設定中止)	F	NSC4086			
		R	NST5028R NST5028L			
ST180 89/9～92/8	2(F, S, X), 3(CI/EF1), 4(4SFI/4SFE), 12(SSforSTREET在庫なくなり次第廃番)	F	NSC4091	SSP4091		
		R	NST5045R NST5045L	SST5045R SST5045L		
ST181 89/9～92/8	2(S, X), 3(CI/EFI), 4(4SFI/4SFE), 12(SSforSTREET在庫なくなり次第廃番)	F	NSC4091	SSP4091		
		R	NST5045R NST5045L	SST5045R SST5045L		
ST182 89/9～93/9	2(G-LIMITED/SLIM, X), 3(ツインカム/EFI), 4(3SGE/3SFE), 12(SSforSTREET在庫なくなり次第廃番)	F	NSC4091	SSP4091		
		R	NST5045R NST5045L	SST5045R SST5045L		
ST183 89/9～93/9	2(G-LIMITED/SLIM, X), 3(ツインカム・EFI), 4(3SGE/3SFE), 12(SSforSTREET在庫なくなり次第廃番)	F	NSC4091	SSP4091		
		R	NST5045R NST5045L	SST5045R SST5045L		
ST200 93/9～98/1	2(F, V, X), 4(4SFE)	F	NSC4103	SSP4103		
		R	NST5113R NST5113L	SST5113R SST5113L		
ST201 93/9～98/1	2(X), 4(4SFE)	F	NSC4103	SSP4103		
		R	NST5113R NST5113L	SST5113R SST5113L		
ST202 93/9～95/8	2(G-LIMITED), 4(3SGE)	F	NSC4103	SSP4103		
		R	NST5113R NST5113L	SST5113R SST5113L		
ST202 スーパーストラット 93/9～98/4	2(G-LIMITED), 4(3SGE)	F	NST9002R NST9002L	SST9002R SST9002L		
		R	NST5113R NST5113L	SST5113R SST5113L		
ST202 スーパーストラット 93/12～98/4	2(GT), 4(3SGE)	F	NST9002R NST9002L	SST9002R SST9002L		
		R	NST5113R NST5113L	SST5113R SST5113L		
ST202 95/8～98/1	2(GT), 4(3SGE)	F	NSC4103	SSP4103		
		R	NST5113R NST5113L	SST5113R SST5113L		
ST202 93/9～98/1	2(SLIM, X), 4(3SFE)	F	NSC4103	SSP4103		
		R	NST5113R NST5113L	SST5113R SST5113L		
ST203 93/9～98/1	2(SLIM, X), 4(3SFE)	F	NSC4103	SSP4103		
		R	NST5113R NST5113L	SST5113R SST5113L		
ST205 スーパーストラット 94/5～98/4	2(GT4WD, LIM4), 4(3SGE)	F	NST9002R NST9002L	SST9002R SST9002L		
		R	NST5123R NST5123L	SST5123R SST5123L		

■カルディナ　CALDINA

★Lowfer Sports Kitは前後1台分セット品番(Lowfer+L・H・S)、別途L・H・Sスプリング単品設定有り。詳細は各製品適合表を参照下さい★

AT191G 96/1～97/8	2(CZ, FZ), 4(7AFE), 5(ワゴン), 11(FF)	F	NST5239R NST5239L			
		R	NST5096R NST5096L			

◎適合の詳細、及びカタログ掲載以外の車種については、車検証の「車名」「型式」「初年度登録月」を確認の上、お問合せ下さい。

■カルディナ　CALDINA

★Lowfer Sports Kitは前後1台分セット品番(Lowfer+L・H・S)、別途L・H・Sスプリング単品設定有り。詳細は各製品適合表を参照下さい★

年式／モデル	車種詳細	フロント リヤ	NEW SR Special	Super Special For Street	Lowfer Sports	Lowfer Sports Kit/ Climb Gear
CT190G 92/11～97/8	2(CZ, FZ), 4(2C), 5(ワゴン), 11(FF)	F	NST5239R NST5239L			
		R	NST5096R NST5096L			
ST190G 92/11～96/1	2(CZ, FZ, TZ), 4(4SFE), 5(ワゴン), 11(FF)	F	NST5239R NST5239L			
		R	NST5096R NST5096L			
ST191G 92/11～97/8	2(CZ, TZ), 4(3SFE), 5(ワゴン), 11(FF)	F	NST5239R NST5239L			
		R	NST5096R NST5096L			
CT196V 92/11～	2(U, UL, UX), 4(2C (2.0ディーゼル)), 5(バン), 11(FF)	F	NST5239R NST5239L			
		R	NSF1073			
CT197V 98/5～	2(U, UL, UX), 4(3CE (2.2ディーゼル)), 5(バン), 11(FF)	F	NST5239R NST5239L			
		R	NSF1073			
ET196V 92/11～	2(U, UL, UX), 4(5EFE (1.5ガソリン)), 5(バン), 11(FF)	F	NST5239R NST5239L			
		R	NSF1073			
ST195G 92/11～97/8	2(CZ, TZ/TZG), 4(3SFE/3SGE), 5(ワゴン), 11(4WD)	F	NST5250R NST5250L		WST5250R WST5250L	
		R	NST5105R NST5105L		WST5105R WST5105L	
CT198V 92/11～	2(U, UL), 4(2C (2.0ディーゼル)), 5(バン), 11(4WD)	F	NST5250R NST5250L			
		R	NSF1074			
CT199V 98/5～	2(U, UL), 4(3CE (2.2ディーゼル)), 5(バン), 11(4WD)	F	NST5250R NST5250L			
		R	NSF1074			
ET198V 97/8～	2(U, UL, UX), 4(3SFE (2.0ガソリン)), 5(バン), 11(4WD)	F	NST5250R NST5250L			
		R	NSF1074			
AT211G 97/8～	2(E), 4(7AFE), 11(FF)	F	NST5239R NST5239L			
		R	NST5096R NST5096L			
ST210G 97/8～	2(E, G), 4(3SFE), 11(FF)	F	NST5239R NST5239L			
		R	NST5096R NST5096L			
ST210G 97/8～	2(GT), 4(3SGE), 11(FF)	F	NST5250R NST5250L			
		R	NST5096R NST5096L			
ST215G 97/8～	2(E, G), 4(3SFE), 5(ワゴン), 11(4WD)	F	NST5250R NST5250L		WST5250R WST5250L	
		R	NST5105R NST5105L		WST5105R WST5105L	
ST215G 97/8～	2(GT), 4(3SGE), 5(ワゴン), 11(4WD)	F	NST5250R NST5250L		WST5250R WST5250L	LKIT-ST215G
		R	NST5202R NST5202L		WST5202R WST5202L	
ST215W 97/8～	2(GT-TURBO), 4(3SGTE), 5(ワゴン), 11(4WD)	F	NST5250R NST5250L		WST5250R WST5250L	
		R	NST5202R NST5202L		WST5202R WST5202L	
CT216G 97/8～	2(E), 4(3CTE), 5(ワゴン), 11(4WD)	F	NST5250R NST5250L		WST5250R WST5250L	
		R	NST5105R NST5105L		WST5105R WST5105L	

1(Name), 2(グレード), 3(エンジン種別), 4(エンジン形式), 5(外観形式), 6(外観仕様), 7(ドア数), 8(乗員数), 9(積載量), 10(タイヤ), 11(駆動), 12(備考)

⚠ 特殊品(例:TEMS・Adjustable・アクティブダンパー・セルフレベライザー・車高降下など)は、注釈がない場合は非装着となります。
カートリッジは、非分解式ストラットには装着不可となります。年式内でもストラットの形状を確認下さい。

年式／モデル	車　種　詳　細	フロント リ　ヤ	NEW SR Special	Super Special For Street	Lowfer Sports	Lowfer Sports Kit/ Climb Gear
AZT241W 02/9～	2(Z, ZT), 4(1AZFSE), 11(FF)	F	NST5251R NST5251L		WST5251R WST5251L	LKIT-AZT241W
		R	NSF9133		WSF9133	
ZZT241W 02/9～	2(X, Z), 4(1ZZFE), 11(FF)	F	NST5251R NST5251L		WST5251R WST5251L	
		R	NSF9133		WSF9133	
AZT246W 02/9～	2(Z, ZT), 4(1AZFSE), 11(4WD)	F	NST5251R NST5251L		WST5251R WST5251L	
		R	NSF9133		WSF9133	

■カレン　CURREN

ST206 94/2～98/1	2(FS, XS/ZS), 4(3SFE/3SGE)	F	NSC4103	SSP4103		
		R	NST5113R NST5113L	SST5113R SST5113L		
ST206 スーパーストラット 94/2～98/7	2(ZS), 4(3SGE)	F	NST9002R NST9002L	SST9002R SST9002L		
		R	NST5113R NST5113L	SST5113R SST5113L		
ST207 94/2～98/1	2(XS), 4(3SFE)	F	NSC4103	SSP4103		
		R	NST5113R NST5113L	SST5113R SST5113L		
ST208 94/8～98/1	2(TS), 4(4SFE)	F	NSC4103	SSP4103		
		R	NST5113R NST5113L	SST5113R SST5113L		

■カローラ　COROLLA

TE70 フロントショックは(SSC:ガスなし/SSP:ガス封入式)選択して下さい。 79/8～81/8	2(GL, SE/SL, SR), 4(13TU), 5(ハードトップ/クーペ), 7(2ドア)	F	NSC4030	SSC4030 or SSP4030		
		R	NSG5762	SSB1786		
TE71 フロントショックは(SSC:ガスなし/SSP:ガス封入式)選択して下さい。 79/8～83/4	2(GT, LVN, LVS), 4(2TGEU), 5(ハードトップ), 7(2ドア)	F	NSC4030	SSC4030 or SSP4030		
		R	NSG5762	SSB1786		
CE90 リアショックにスタビブラケット アリ 87/5～91/6	2(DX, SE, TX, XE), 3(ディーゼル), 7(4ドア)	F	NSC4075			
		R	NST5023R NST5023L			
EE90 リアショックにスタビブラケット ナシ 87/5～92/5	2(DX, TX, XE), 3(CBR), 7(4ドア)	F	NSC2068			
		R	NST5053R NST5053L			
EE90 リアショックにスタビブラケット ナシ 87/5～89/5	2(FXD, FXL), 3(CBR), 7(3ドア)	F	NSC2068			
		R	NST5053R NST5053L			
AE91 リアショックにスタビブラケット アリ 87/5～88/5	2(FXZI), 7(3ドア, 5ドア)	F	NSC4075			
		R	NST5023R NST5023L			
AE91 リアショックにスタビブラケット アリ 87/5～92/5	2(FXG), 7(3ドア, 5ドア)	F	NSC2068			
		R	NST5023R NST5023L			
AE91 リアショックにスタビブラケット ナシ 87/5～92/5	2(DX, TX, XE), 7(4ドア)	F	NSC2068			
		R	NST5053R NST5053L			
AE91 リアショックにスタビブラケット ナシ 89/5～92/5	2(FXL, FXV), 7(3ドア, 5ドア)	F	NSC2068			
		R	NST5053R NST5053L			
AE91 リアショックにスタビブラケット ナシ 87/5～89/5	2(SE), 7(4ドア)	F	NSC2068			
		R	NST5053R NST5053L			

◎適合の詳細、及びカタログ掲載以外の車種については、車検証の「車名」「型式」「初年度登録月」を確認の上、お問合せ下さい。

■カローラ　COROLLA

年式／モデル	車種詳細	フロント リヤ	NEW SR Special	Super Special For Street	Lowfer Sports	Lowfer Sports Kit/ Climb Gear
AE91 リアショックにスタビブラケット アリ 87/5〜89/5	2(SE), 7(4ドア)	F	NSC2068			
		R	NST5023R NST5023L			
AE91 リアショックにスタビブラケット ナシ 89/5〜92/5	2(SE), 7(4ドア)	F	NSC2068			
		R	NST5053R NST5053L			
AE91 リアショックにスタビブラケット アリ 89/5〜92/5	2(SE), 7(4ドア)	F	NSC4075			
		R	NST5023R NST5023L			
AE91G リアショックにスタビブラケット アリ 87/5〜92/5	2(G), 5(ワゴン)	F	NSC2068			
		R	NST5023R NST5023L			
AE91G リアショックにスタビブラケット アリ 89/8〜91/9	2(G), 5(ワゴン)	F	NSC2068			
		R	NST5023R NST5023L			
AE91G リアショックにスタビブラケット ナシ 89/5〜92/5	2(LT), 5(ワゴン)	F	NSC2068			
		R	NST5053R NST5053L			
AE92 リアショックにスタビブラケット アリ 87/5〜92/5	2(FXGT), 7(3ドア)	F	NSC4075			
		R	NST5023R NST5023L			
AE92 TEMS 87/5〜92/5	2(FXGT), 7(3ドア), 12(装着後TEMS機能は使用不可)	F	NSC4083			
		R	NSC4084			
AE92 リアショックにスタビブラケット アリ 89/5〜92/5	2(FXGTV), 7(3ドア)	F	NSC4075			
		R	NST5023R NST5023L			
AE92 リアショックにスタビブラケット アリ 87/5〜92/5	2(GT), 7(4ドア)	F	NSC4075			
		R	NST5023R NST5023L			
AE92 TEMS 87/5〜92/5	2(GT), 7(4ドア), 12(装着後TEMS機能は使用不可)	F	NSC4083			
		R	NSC4084			
AE95 87/10〜91/6	2(SE, TX, XE), 7(4ドア), 12(NEWSR在庫なくなり次第設定中止)	F	NSC4089			
		R	NSG5762			
CE95 89/5〜91/6	2(SE, TX, XE), 7(4ドア), 12(NEWSR在庫なくなり次第設定中止)	F	NSC4089			
		R	NSG5762			
CE96V 87/8〜91/9	2(CTD, DX, GL, STD)	F	NSC4075			
		R	NSG5643			
EE96V 87/8〜91/9	2(CTD, DX, GL, STD), 5(バン)	F	NSC2068			
		R	NSG5643			
CE97G 87/8〜91/9	2(DX, GL), 5(ワゴン)	F	NSC4075			
		R	NSG5643			
EE97G 87/8〜91/9	2(DX, GL), 5(ワゴン)	F	NSC2068			
		R	NSG5643			

1(Name), 2(グレード), 3(エンジン種別), 4(エンジン形式), 5(外観形式), 6(外観仕様), 7(ドア数), 8(乗員数), 9(積載量), 10(タイヤ), 11(駆動), 12(備考)

⚠ 特殊品(例:TEMS・Adjustable・アクティブダンパー・セルフレベライザー・車高降下など)は、注釈がない場合は非装着となります。
カートリッジは、非分解式ストラットには装着不可となります。年式内でもストラットの形状を確認下さい。

年式／モデル	車種詳細	フロント リヤ	NEW SR Special	Super Special For Street	Lowfer Sports	Lowfer Sports Kit/ Climb Gear
EE98V 87/8～91/9	2(DX, GL), 5(バン)	F	NSC2068			
		R	NSG5643			
AE100 91/6～95/5	2(DX, LX, SEL, XE), 5(セダン), 7(4ドア)	F	NST5091R NST5091L			
		R	NST5092R NST5092L			
CE100 91/6～92/5	2(DX, LX, SEL, XE), 5(セダン), 7(4ドア)	F	NST5151R NST5151L			
		R	NST5092R NST5092L			
AE100G 91/6～	2(G, LT), 5(ワゴン)	F	NST5091R NST5091L		WST5091R WST5091L	
		R	NST5092R NST5092L		WST5092R WST5092L	
CE100G 92/5～98/4	2(G, LT), 5(ワゴン)	F	NST5151R NST5151L		WST5151R WST5151L	
		R	NST5092R NST5092L		WST5092R WST5092L	
AE101 91/6～95/5	2(GT), 5(セダン), 7(4ドア)	F	NST5151R NST5151L	SST5151R SST5151L		
		R	NST5090R NST5090L	SST5090R SST5090L		
AE101 92/5～95/5	2(GT), 5(セダン), 7(3ドア)	F	NST5151R NST5151L	SST5151R SST5151L		
		R	NST5090R NST5090L	SST5090R SST5090L		
AE101 スーパーストラット 92/5～95/5	2(GT), 5(セダン), 7(3ドア)	F	NST9001R NST9001L	SST9001R SST9001L		
		R	NST5090R NST5090L	SST5090R SST5090L		
AE101 91/6～92/5	2(SEG), 5(セダン), 7(4ドア)	F	NST5151R NST5151L			
		R	NST5092R NST5092L			
EE101 91/6～95/5	2(DX, LX, XE), 5(セダン), 7(4ドア)	F	NST5091R NST5091L			
		R	NST5092R NST5092L			
AE101G 96/5～00/8	2(BZT), 5(ワゴン)	F	NST5151R NST5151L		WST5151R WST5151L	
		R	NST5092R NST5092L		WST5092R WST5092L	
CE101G 97/5～98/5	2(G, LT), 5(ワゴン)	F	NST5151R NST5151L		WST5151R WST5151L	
		R	NST5092R NST5092L		WST5092R WST5092L	
CE102G 92/5～98/5	2(L), 5(ワゴン)	F	NST5151R NST5151L	SST5151R SST5151L		
		R	NSG5643	SSB1787		
EE102V 91/9～	2(DX, DXJ), 5(バン), 8(2, 5)	F	NST5091R NST5091L			
		R	NSG5643			
EE103V 91/9～	2(DX, GL), 5(バン), 8(5)	F	NST5091R NST5091L			
		R	NSG5643			
AE104 91/9～95/5	2(LX, SEL, XE), 5(セダン), 7(4ドア), 11(4WD)	F	NSC4102			
		R	NST5106R NST5106L			
CE104 91/9～95/5	2(LX, SEL, XE), 5(セダン), 7(4ドア), 11(4WD)	F	NSC4102			
		R	NST5106R NST5106L			
AE104G 97/5～00/8	2(G, LT), 5(ワゴン), 11(4WD)	F	NST5153R NST5153L		WST5153R WST5153L	
		R	NST5106R NST5106L		WST5106R WST5106L	

◎適合の詳細、及びカタログ掲載以外の車種については、車検証の「車名」「型式」「初年度登録月」を確認の上、お問合せ下さい。

■カローラ　COROLLA

年式／モデル	車種詳細	フロント／リヤ	NEW SR Special	Super Special For Street	Lowfer Sports	Lowfer Sports Kit/ Climb Gear
EE104G 91/9～	2(L), 5(ワゴン), 11(4WD)	F	NST5091R NST5091L			
		R	NSG5643			
CE106V 91/9～98/4	2(CTD, DX, GL), 5(バン), 8(2, 5)	F	NST5151R NST5151L	SST5151R SST5151L		
		R	NSG5643	SSB1787		
EE106V 91/9～94/1	2(CTD, DX), 5(バン), 8(2, 5)	F	NST5091R NST5091L			
		R	NSG5643			
CE107V 92/5～98/5	2(DX, DXJ, GL), 5(バン), 8(2, 5)	F	NST5151R NST5151L	SST5151R SST5151L		
		R	NSG5643	SSB1787		
EE107V 91/9～94/1	2(DX, GL), 5(バン), 8(5)	F	NST5091R NST5091L			
		R	NSG5643			
CE108G 91/9～98/4	2(L), 5(ワゴン)	F	NST5151R NST5151L	SST5151R SST5151L		
		R	NSG5643	SSB1787		
EE108G 91/9～94/1	2(L), 5(ワゴン)	F	NST5091R NST5091L			
		R	NSG5643			
AE110 95/5～	2(DX, LX, SESAL, XESAL), 5(セダン)	F	NST5091R NST5091L			
		R	NST5092R NST5092L			
CE110 95/5～98/4	2(DX, LX, SESAL, XESAL), 5(セダン)	F	NST5151R NST5151L			
		R	NST5092R NST5092L			
AE111 97/4～00/8	2(GT), 5(セダン)	F	NST5151R NST5151L	SST5151R SST5151L		
		R	NST5090R NST5090L	SST5090R SST5090L		
AE111 95/5～97/4	2(SCRU), 5(セダン)	F	NST5151R NST5151L			
		R	NST5092R NST5092L			
EE111 95/5～	2(DX, LX, XESAL), 5(セダン)	F	NST5091R NST5091L			
		R	NST5092R NST5092L			
CE113 95/5～00/8	2(DX, LX, SESAL, XESAL), 5(セダン)	F	NST5151R NST5151L			
		R	NST5092R NST5092L			
AE114 95/5～97/4	2(LX, SESAL, XESAL), 5(セダン)	F	NST5153R NST5153L			
		R	NST5106R NST5106L			
CE114 95/5～97/4	2(LX, SESAL, XESAL), 5(セダン)	F	NST5153R NST5153L			
		R	NST5106R NST5106L			
CE121 00/8～03/11	2(G, X), 11(FF)	F	NST5225ZR NST5225ZL			
		R	NSF9125			
CE121 03/11～04/4	2(G, X), 11(FF)	F	NST5225ZR NST5225ZL			
		R	NSF9125Z			

1(Name), 2(グレード), 3(エンジン種別), 4(エンジン形式), 5(外観形式), 6(外観仕様), 7(ドア数), 8(乗員数), 9(積載量), 10(タイヤ), 11(駆動), 12(備考)

⚠ 特殊品(例:TEMS・Adjustable・アクティブダンパー・セルフレベライザー・車高降下など)は、注釈がない場合は非装着となります。
カートリッジは、非分解式ストラットには装着不可となります。年式内でもストラットの形状を確認下さい。

年式／モデル	車種詳細	フロント／リヤ	NEW SR Special	Super Special For Street	Lowfer Sports	Lowfer Sports Kit/ Climb Gear
NZE120 00/8～03/11	2(X), 11(FF)	F	NST5225ZR NST5225ZL			
		R	NSF9125			
NZE120 03/11～	2(X), 11(FF)	F	NST5225ZR NST5225ZL			
		R	NSF9125Z			
NZE121 00/8～03/11	2(G, X), 11(FF)	F	NST5225ZR NST5225ZL			
		R	NSF9125			
NZE121 03/11～	2(G, X), 11(FF)	F	NST5225ZR NST5225ZL			
		R	NSF9125Z			
ZZE122 00/8～03/11	2(LXL), 11(FF)	F	NST5225ZR NST5225ZL			
		R	NSF9125			
ZZE122 03/11～04/4	2(LXL), 11(FF)	F	NST5225ZR NST5225ZL			
		R	NSF9125Z			
ZZE122 04/4～04/8	2(LXL), 11(FF)	F	NST5247R NST5247L			
		R	NSF9125Z			
NZE124 00/8～02/9	2(G, X), 11(4WD)	F	NST5225R NST5225L			
		R	NSF9126			
NZE124 02/9～04/4	2(G, X), 11(4WD)	F	NST5225ZR NST5225ZL			
		R	NSF9126Z			
NZE124 04/4～04/8	2(G, X), 11(4WD)	F	NST5247ZR NST5247ZL			
		R	NSF9126Z			
ZZE124 00/8～02/9	2(LXL), 11(4WD)	F	NST5225R NST5225L			
		R	NSF9126			
ZZE124 02/9～04/4	2(LXL), 11(4WD)	F	NST5225ZR NST5225ZL			
		R	NSF9126Z			
ZZE124 04/4～04/8	2(LXL), 11(4WD)	F	NST5247ZR NST5247ZL			
		R	NSF9126Z			

■カローラ スパシオ　COROLLA SPACIO

AE111N 97/1～98/4	2(STD), 11(FF)	F	NST5151R NST5151L			
		R	NST5092XR NST5092XL			
AE111N 98/4～	2(STD, エアロツアラー), 11(FF)	F	NST5151R NST5151L			
		R	NST5310R NST5310L			
AE115N 97/1～01/5	2(STD, エアロツアラー), 11(4WD)	F	NST5153R NST5153L		WST5153R WST5153L	
		R	NST5106R NST5106L		WST5106R WST5106L	
NZE121N 01/5～	2(X, V), 11(FF)	F	NST5225ZR NST5225ZL			
		R	NSF9125Z			

◎適合の詳細、及びカタログ掲載以外の車種については、車検証の「車名」「型式」「初年度登録月」を確認の上、お問合せ下さい。

■カローラ スパシオ　COROLLA SPACIO

年式／モデル	車種詳細	フロント／リヤ	NEW SR Special	Super Special For Street	Lowfer Sports	Lowfer Sports Kit/ Climb Gear
ZZE122N 01/5～	2(Sエアロツアラー, X), 11(FF)	F	NST5225ZR NST5225ZL			
		R	NSF9125Z			
ZZE124N 01/8～	2(Sエアロツアラー, X, V), 11(4WD)	F	NST5225ZR NST5225ZL			
		R	NSF9126Z			

■カローラ フィルダー　COROLLA FIELDER

★Lowfer Sports Kitは前後1台分セット品番(Lowfer+L·H·S)、別途L·H·Sスプリング単品設定有り。詳細は各製品適合表を参照下さい★

CE121G 00/8～02/9	2(X), 11(FF)	F	NST5225ZR NST5225ZL			
		R	NSF9125			
CE121G 02/9～03/11	2(X), 11(FF)	F	NST5225ZR NST5225ZL			
		R	NSF9125Z			
CE121G 03/11～04/4	2(X), 11(FF)	F	NST5225ZR NST5225ZL			
		R	NSF9125			
NZE121G 00/8～04/8	2(X), 11(FF)	F	NST5225ZR NST5225ZL			
		R	NSF9125			
ZZE122G 00/8～02/9	2(S), 11(FF)	F	NST5225ZR NST5225ZL			
		R	NSF9125			
ZZE122G 02/9～03/11	2(S), 11(FF)	F	NST5225ZR NST5225ZL			
		R	NSF9125Z			
ZZE122G 03/11～04/4	2(S), 11(FF)	F	NST5225ZR NST5225ZL			
		R	NSF9125			
ZZE122G 04/4～04/8	2(S), 11(FF)	F	NST5247R NST5247L			
		R	NSF9125			
ZZE123G 00/8～02/9	2(Zエアロツアラー), 11(FF)	F	NST5225R NST5225L		WST5225R WST5225L	LKIT-ZZE123G
		R	NSF9125		WSF9125	
ZZE123G 02/9～04/4	2(Zエアロツアラー), 11(FF)	F	NST5225ZR NST5225ZL			
		R	NSF9125Z			
NZE124G 00/8～02/9	2(X), 11(4WD)	F	NST5225R NST5225L			
		R	NSF9126			
NZE124G 02/9～04/4	2(X), 11(4WD)	F	NST5225ZR NST5225ZL			
		R	NSF9126Z			
NZE124G 04/4～04/8	2(X), 11(4WD)	F	NST5247ZR NST5247ZL			
		R	NSF9126Z			
ZZE124G 00/8～02/9	2(S), 11(4WD)	F	NST5225R NST5225L			
		R	NSF9126			

1(Name), 2(グレード), 3(エンジン種別), 4(エンジン形式), 5(外観形式), 6(外観仕様), 7(ドア数), 8(乗員数), 9(積載量), 10(タイヤ), 11(駆動), 12(備考)

⚠ 特殊品(例:TEMS・Adjustable・アクティブダンパー・セルフレベライザー・車高降下など)は、注釈がない場合は非装着となります。
カートリッジは、非分解式ストラットには装着不可となります。年式内でもストラットの形状を確認下さい。

年式／モデル	車種詳細	フロント リヤ	NEW SR Special	Super Special For Street	Lowfer Sports	Lowfer Sports Kit/ Climb Gear
ZZE124G 02/9～04/4	2(S), 11(4WD)	F	NST5225ZR NST5225ZL			
		R	NSF9126Z			
ZZE124G 04/4～04/8	2(S), 11(4WD)	F	NST5247ZR NST5247ZL			
		R	NSF9126Z			
NZE141G 06/10～	2(全グレード), 4(1NZFE(1.5ﾘｯﾄﾙ)), 11(FF)	F	NST5361R NST5361L		WST5361R WST5361L	LKIT-NZE141G
		R	NSF9156		WSF9156	
NZE144G 06/10～	2(全グレード), 4(1NZFE(1.5ﾘｯﾄﾙ)), 11(4WD)	F	NST5364R NST5364L			
		R	NSF9157			
ZRE142G 06/10～	2(全グレード), 4(2ZRFE(1.8ﾘｯﾄﾙ)), 11(FF)	F	NST5368R NST5368L		WST5368R WST5368L	LKIT-ZRE142G
		R	NSF9156		WSF9156	
ZRE144G 06/10～	2(全グレード), 4(2ZRFE(1.8ﾘｯﾄﾙ)), 11(4WD)	F	NST5364R NST5364L			
		R	NSF9157			

■カローラ ランクス/アレックス　COROLLA RUNX/ALLEX

NZE121 01/1～04/8	11(FF)	F	NST5225ZR NST5225ZL			
		R	NSF9125			
ZZE122 02/9～03/11	11(FF)	F	NST5225ZR NST5225ZL			
		R	NSF9125Z			
ZZE122 03/11～04/4	11(FF)	F	NST5225ZR NST5225ZL			
		R	NSF9125			
ZZE122 04/4～04/8	11(FF)	F	NST5247R NST5247L			
		R	NSF9125			
ZZE123 01/1～04/4	11(FF)	F	NST5225ZR NST5225ZL			
		R	NSF9125Z			
NZE124 01/1～02/9	11(4WD)	F	NST5225R NST5225L			
		R	NSF9126Z			
NZE124 02/9～04/4	11(4WD)	F	NST5225ZR NST5225ZL			
		R	NSF9126Z			
NZE124 04/4～04/8	11(4WD)	F	NST5247ZR NST5247ZL			
		R	NSF9126Z			
ZZE124 02/9～04/4	11(4WD)	F	NST5225ZR NST5225ZL			
		R	NSF9126Z			
ZZE124 04/4～04/8	11(4WD)	F	NST5247ZR NST5247ZL			
		R	NSF9126Z			

■カローラ ルミオン　COROLLA RUMION

NZE151N 07/10～	2(全グレード), 4(1NZ-FE(1.5ﾘｯﾄﾙ)), 11(FF)	F	NST5387R NST5387L		WST5387R WST5387L	
		R	NSF2100		WSF2100	

◎適合の詳細、及びカタログ掲載以外の車種については、車検証の「車名」「型式」「初年度登録月」を確認の上、お問合せ下さい。

■カローラ ルミオン　COROLLA RUMION

年式／モデル	車種詳細	フロント／リヤ	NEW SR Special	Super Special For Street	Lowfer Sports	Lowfer Sports Kit/ Climb Gear
ZRE152N 07/10～	2(全グレード), 4(2ZR-FE(1.8ﾘｯﾄﾙ)), 11(FF)	F	NST5387R NST5387L		WST5387R WST5387L	
		R	NSF2100		WSF2100	

■カローラⅡ　COROLLA Ⅱ

年式／モデル	車種詳細	フロント／リヤ	NEW SR Special	Super Special For Street	Lowfer Sports	Lowfer Sports Kit/ Climb Gear
EL43 90/9～94/9	2(ZS), 3(EFIS), 4(5EFHE), 5(セダン), 7(3ドア)	F	NST5056R NST5056L			
		R	NSG9018			
NL40 90/9～94/9	4(1NT(DSL)), 5(セダン), 7(3ドア)	F	NST5056R NST5056L			
		R	NSG9018			
NL50 94/9～96/8	2(WIN), 4(1NT)	F	NST5138R NST5138L	SST5138R SST5138L		
		R	NSG9063	SSB9063		
EL51 94/9～96/8	2(LIM, WIN), 4(4EFE)	F	NST5138R NST5138L	SST5138R SST5138L		
		R	NSG9063	SSB9063		
EL53 94/9～96/8	2(TIA), 4(5EFE)	F	NST5138R NST5138L	SST5138R SST5138L		
		R	NSG9063	SSB9063		

■カローラレビン/スプリンタートレノ/レビン/セレス/トレノ/マリノ COROLLA LEVIN/SPRINTER TRUENO/LEVIN/CERES/TRUENO/MARINO

年式／モデル	車種詳細	フロント／リヤ	NEW SR Special	Super Special For Street	Lowfer Sports	Lowfer Sports Kit/ Climb Gear
AE85 フロントショックは(SSC:ガスなし/SSP:ガス封入式)選択して下さい。 83/5～87/4	2(GL, SE, SR, XL), 7(2ドア, 3ドア), 12(カローラレビン)	F	NSC4030	SSC4030 or SSP4030		
		R	NSG5762	SSB1786		
AE86 フロントショックは(SSC:ガスなし/SSP:ガス封入式)選択して下さい。 83/5～87/4	2(APX, GT, GTV), 7(2ドア, 3ドア), 12(カローラレビン, スプリンタートレノ)	F	NSC4030	SSC4030 or SSP4030		
		R	NSG5762	SSB1786		
AE91 87/5～91/6	2(G), 12(カローラレビン, スプリンタートレノ)	F	NSC2068			
		R	NST5023R NST5023L			
AE91 87/5～91/6	2(L), 12(カローラレビン, スプリンタートレノ)	F	NSC2068			
		R	NST5053R NST5053L			
AE91 87/5～88/5	2(ZI, XI), 12(カローラレビン, スプリンタートレノ)	F	NSC4075			
		R	NST5023R NST5023L			
AE92 87/5～91/6	2(GT), 12(カローラレビン, スプリンタートレノ)	F	NSC4075			
		R	NST5023R NST5023L			
AE92 TEMS 87/5～91/6	2(GTAPX), 12(レビン/トレノ/装着後TEMS機能は使用不可)	F	NSC4083			
		R	NSC4084			
AE92 89/5～91/6	2(GTAPX), 12(カローラレビン, スプリンタートレノ)	F	NSC4075			
		R	NST5023R NST5023L			
AE92 87/5～89/5	2(GTV, GTZ), 12(カローラレビン, スプリンタートレノ)	F	NSC4075			
		R	NST5023R NST5023L			
AE100 95/5～98/8	2(F), 5(ハードトップ), 12(セレス/マリノ)	F	NST5091R NST5091L			
		R	NST5110R NST5110L			

1(Name), 2(グレード), 3(エンジン種別), 4(エンジン形式), 5(外観形式), 6(外観仕様), 7(ドア数), 8(乗員数), 9(積載量), 10(タイヤ), 11(駆動), 12(備考)

⚠ 特殊品(例:TEMS・Adjustable・アクティブダンパー・セルフレベライザー・車高降下など)は、注釈がない場合は非装着となります。
カートリッジは、非分解式ストラットには装着不可となります。年式内でもストラットの形状を確認下さい。

年式／モデル	車種詳細	フロント／リヤ	NEW SR Special	Super Special For Street	Lowfer Sports	Lowfer Sports Kit/ Climb Gear
AE100 91/6〜92/5	2(S), 5(クーペ), 12(レビン/トレノ)	F	NST5091R NST5091L			
		R	NST5092R NST5092L			
AE101 92/5〜95/5	2(SJ), 5(クーペ), 12(レビン/トレノ)	F	NST5151R NST5151L			
		R	NST5110R NST5110L			
AE101 92/5〜98/8	2(X), 5(ハードトップ), 12(セレス/マリノ)	F	NST5151R NST5151L			
		R	NST5110R NST5110L			
AE101 92/5〜98/8	2(G), 5(ハードトップ), 12(セレス/マリノ)	F	NST5151R NST5151L	SST5151R SST5151L		
		R	NST5090R NST5090L	SST5090R SST5090L		
AE101 91/6〜95/5	2(GT, GTAPX), 5(クーペ), 12(レビン/トレノ)	F	NST5151R NST5151L	SST5151R SST5151L		
		R	NST5090R NST5090L	SST5090R SST5090L		
AE101 TEMS 91/6〜93/5	2(GTAPX), 5(クーペ), 12(レビン/トレノ/装着後TEMS機能は使用不可)	F	NSC4083			
		R	NSC4084			
AE101 スーパーストラット 91/6〜95/5	2(GTAPX, GTZ), 5(クーペ), 12(レビン/トレノ)	F	NST9001R NST9001L	SST9001R SST9001L		
		R	NST5090R NST5090L	SST5090R SST5090L		
AE110 95/5〜00/8	2(FZ), 5(クーペ), 12(レビン/トレノ)	F	NST5091R NST5091L			
		R	NST5110R NST5110L			
AE111 95/5〜00/8	2(XZ), 5(クーペ), 12(レビン/トレノ)	F	NST5151R NST5151L			
		R	NST5110R NST5110L			
AE111 95/5〜00/8	2(BZG), 5(クーペ), 12(レビン/トレノ)	F	NST5151R NST5151L	SST5151R SST5151L		
		R	NST5090R NST5090L	SST5090R SST5090L		
AE111 スーパーストラット 95/5〜00/8	2(BZG, BZV, BZR), 5(クーペ), 12(レビン/トレノ)	F	NST9001R NST9001L	SST9001R SST9001L		
		R	NST5090R NST5090L	SST5090R SST5090L		

■クラウン　CROWN

GS110 81/8〜83/7	2(CTE, SPE/SAL), 5(ハードトップ), 7(4ドア/2ドア)	F	NSG4799B			
		R	NSG4793			
GS110 80/10〜83/7	2(DLX, SDX), 5(セダン), 7(4ドア)	F	NSG4799B			
		R	NSG4793			
LS110 79/9〜83/7	2(BTP, DLX, SDX, STD, TAX/CTE), 5(セダン/ハードトップ), 7(4ドア)	F	NSG4799B			
		R	NSG4793			
LS110 81/8〜83/7	2(SAL/SPE), 5(セダン/ハードトップ), 7(4ドア)	F	NSG4799B			
		R	NSG4793			
MS110 79/9〜83/7	2(CTE, DLX, SAL, SPE, SDX), 5(ハードトップ, セダン), 7(4ドア)	F	NSG4799B			
		R	NSG4793			
RS110 79/9〜83/7	2(BTP, DLX, STD, TAX), 5(セダン), 7(4ドア)	F	NSG4799B			
		R	NSG4793			

◎適合の詳細、及びカタログ掲載以外の車種については、車検証の「車名」「型式」「初年度登録月」を確認の上、お問合せ下さい。

■クラウン　CROWN

年式／モデル	車種詳細	フロント／リヤ	NEW SR Special	Super Special For Street	Lowfer Sports	Lowfer Sports Kit/ Climb Gear
GS110G 80/10～83/7	2(DLX, SDX), 5(ワゴン), 7(4ドア)	F	NSG4799B			
		R	NSG4793			
LS110G 79/9～83/7	2(DLX), 5(ワゴン), 7(4ドア)	F	NSG4799B			
		R	NSG4793			
MS110G 79/9～83/7	2(DLX), 5(ワゴン), 7(4ドア)	F	NSG4799B			
		R	NSG4793			
LS111 81/8～83/7	2(SAL, SDX/SAL, SPE), 5(セダン/ハードトップ), 7(4ドア)	F	NSG4799B			
		R	NSG4793			
MS112 79/9～83/7	2(ROY, SAL), 5(ハードトップ), 7(4ドア)	F	NSG4799B			
		R	NSG4793			
GS/LS/MS117V 79/9～83/7	2(DLX, SDX, STD), 5(バン), 7(4ドア)	F	NSG4799B			
		R	NSG4793			
GS120 83/8～87/8	2(DLX, SDX, STD/SAL, SPE, SSL), 5(セダン/ハードトップ)	F	NSG4753A			
		R	NSG4793			
LS120 83/8～87/8	2(SAL, SPE, SSL/DLX, SDX, STD), 5(ハードトップ/セダン)	F	NSG4753A			
		R	NSG4793			
MS120 83/8～87/8	2(DLX, SDX), 5(セダン)	F	NSG4753A			
		R	NSG4793			
YS120 83/8～87/8	2(DLX, STD), 5(セダン)	F	NSG4753A			
		R	NSG4793			
GS120G 83/8～87/8	2(SAL, SDX), 5(ワゴン)	F	NSG4753A			
		R	NSG4793			
LS120G 83/8～87/8	2(SAL, SDX), 5(ワゴン)	F	NSG4753A			
		R	NSG4793			
GS121 83/8～87/8	2(ROY, SPE, SSL), 5(ハードトップ)	F	NSG4753A			
		R	NSG4179A			
MS123 83/8～84/8	2(ROY), 5(セダン)	F	NSG4753A			
		R	NSG4179A			
GS130 87/9～95/12	2(DLX, SALEX, SDX, STD), 5(セダン), 6(ノーマルボディ)	F	NSG5793A			
		R	NSG5750A			
GS130 87/9～91/10	2(SAL, SPE), 5(セダン, ハードトップ), 6(ノーマルボディ)	F	NSG5793A			
		R	NSG5750A			
LS130 87/9～91/10	2(SALEX, DLX, SPE, SSL, STD), 5(ハードトップ, セダン), 6(ノーマルボディ)	F	NSG5793A			
		R	NSG5750A			

1(Name), 2(グレード), 3(エンジン種別), 4(エンジン形式), 5(外観形式), 6(外観仕様), 7(ドア数), 8(乗員数), 9(積載量), 10(タイヤ), 11(駆動), 12(備考)

⚠ 特殊品(例:TEMS・Adjustable・アクティブダンパー・セルフレベライザー・車高降下など)は、注釈がない場合は非装着となります。
カートリッジは、非分解式ストラットには装着不可となります。年式内でもストラットの形状を確認下さい。

年式／モデル	車　種　詳　細	フロント リ　ヤ	NEW SR Special	Super Special For Street	Lowfer Sports	Lowfer Sports Kit/ Climb Gear
LS130 87/9～95/12	2(SDX), 5(セダン), 6(ノーマルボディ)	F	NSG5793A			
		R	NSG5750A			
MS130 87/9～91/10	2(DLX, SDX), 5(セダン), 6(ノーマルボディ)	F	NSG5793A			
		R	NSG5750A			
YS130 87/9～95/12	2(DLX, STD, DLXA), 5(セダン), 6(ノーマルボディ)	F	NSG5793A			
		R	NSG5750A			
GS130G 87/9～99/4	2(ROY, SALEX, SDX), 5(ワゴン), 6(ノーマルボディ)	F	NSG5793A			
		R	NSG5750A			
JZS130G 87/9～99/4	2(ROY, SALEX), 5(ワゴン), 6(ノーマルボディ)	F	NSG5793A			
		R	NSG5750A			
LS130G 87/9～91/10	2(SALEX), 5(ワゴン), 6(ノーマルボディ)	F	NSG5793A			
		R	NSG5750A			
GS130H 91/12～95/12	2(ROY), 5(セダン)	F	NSG5793A			
		R	NSG5750A			
GS130W 91/10～99/4	2(SALEX), 5(ワゴン)	F	NSG5793A			
		R	NSG5750A			
LS130W 91/10～99/4	2(SALEX), 5(ワゴン)	F	NSG5793A			
		R	NSG5750A			
GS131 87/9～91/10	2(ROY, SAL, SALEX, SPE, SSL), 5(ハードトップ, セダン), 6(ノーマルボディ)	F	NSG5793A			
		R	NSG4179A			
JZS131 87/9～91/10	2(SSL), 5(ハードトップ), 6(ワイドボディ)	F	NSG5793A			
		R	NSG4179A			
JZS131 87/9～95/12	2(ROY), 5(ハードトップ, セダン), 6(ワイドボディ)	F	NSG5793A			
		R	NSG4179A			
JZS131 91/10～95/12	2(SALEX), 5(セダン)	F	NSG5793A			
		R	NSG4179A			
LS131 87/9～91/10	2(SALEX, SPE, SSL), 5(ハードトップ, セダン), 6(ノーマルボディ)	F	NSG5793A			
		R	NSG4179A			
GS131H 87/9～91/10	2(ROY), 5(ハードトップ), 6(ワイドボディ)	F	NSG5793A			
		R	NSG4179A			
GS131H 91/10～95/12	2(SALEX), 5(セダン)	F	NSG5793A			
		R	NSG4179A			
LS131H 91/10～95/12	2(SALEX), 5(セダン)	F	NSG5793A			
		R	NSG4179A			
JZS133 91/10～95/12	2(ROY), 5(セダン)	F	NSG5793A			
		R	NSG4179A			

◎適合の詳細、及びカタログ掲載以外の車種については、車検証の「車名」「型式」「初年度登録月」を確認の上、お問合せ下さい。

年式／モデル	車種詳細	フロント／リヤ	NEW SR Special	Super Special For Street	Lowfer Sports	Lowfer Sports Kit/ Climb Gear
■クラウン　CROWN						
MS135 87/9～91/10	2(ROY), 5(ハードトップ), 6(ワイドボディ)	F	NSG5793A			
		R	NSG4179A			
MS135 88/10～91/10	2(ROY), 5(セダン), 6(ノーマルボディ)	F	NSG5793A			
		R	NSG4179A			
■クラウン/マジェスタ　CROWN/MAJESTA						
GS141 93/8～95/8	2(スーパーセレクト), 12(クラウン)	F	NSG5793A			
		R	NSG4179A			
JZS141 91/10～95/8	2(ロイヤル, スーパーサルーンEX, スーパーセレクト), 12(クラウン)	F	NSG5793A			
		R	NSG4179A			
JZS141 92/10～95/8	2(ロイヤルT), 12(クラウン)	F	NSG5793A			
		R	NSG4179A			
LS141 91/10～95/8	2(スーパーサルーンEX), 12(クラウン)	F	NSG5793A			
		R	NSG4179A			
LS141 93/8～91/10	2(スーパーセレクト), 12(クラウン)	F	NSG5793A			
		R	NSG4179A			
JZS143 91/10～95/8	2(ロイヤル), 12(クラウン)	F	NSG5793A			
		R	NSG4179A			
JZS143 92/10～95/8	2(ロイヤルツーリング), 12(クラウン)	F	NSG5793A			
		R	NSG4179A			
JZS147 92/10～95/8	2(A), 12(マジェスタ)	F	NSF9050	SSB9050	WSF9050	
		R	NSF9051	SSB9051	WSF9051	
UZS147 93/8～95/8	2(C), 12(マジェスタ)	F	NSF9050	SSB9050	WSF9050	
		R	NSF9051	SSB9051	WSF9051	
GS151 95/8～	2(スーパーサルーンEX, スーパーデラックス), 5(セダン), 6(ノーマルボディ), 11(FR), 12(クラウン)	F	NSF9097	SSB9097		
		R	NSF9087	SSB9087		
JZS151 95/8～99/9	2(ロイヤル, ロイヤルEX), 5(ハードトップ), 6(ワイドボディ), 11(FR), 12(クラウン)	F	NSF9097	SSB9097		
		R	NSF9087	SSB9087		
JZS151 95/8～	2(ロイヤル, スーパーサルーンEX), 5(セダン), 6(ワイドボディ), 11(FR), 12(クラウン)	F	NSF9097	SSB9097		
		R	NSF9087	SSB9087		
JZS151 95/8～97/7	2(ロイヤルT), 5(ハードトップ), 6(ワイドボディ), 11(FR), 12(クラウン)	F	NSF9097	SSB9097		
		R	NSF9087	SSB9087		
LS151 95/8～97/7	2(スーパーデラックス), 5(セダン), 6(ノーマルボディ), 11(FR), 12(クラウン)	F	NSF9097	SSB9097		
		R	NSF9087	SSB9087		
GS151H 95/8～97/7	2(ロイヤル), 5(セダン), 6(ワイドボディ), 11(FR), 12(クラウン)	F	NSF9097	SSB9097		
		R	NSF9087	SSB9087		

1(Name), 2(グレード), 3(エンジン種別), 4(エンジン形式), 5(外観形式), 6(外観仕様), 7(ドア数), 8(乗員数), 9(積載量), 10(タイヤ), 11(駆動), 12(備考)

⚠ 特殊品(例:TEMS・Adjustable・アクティブダンパー・セルフレベライザー・車高降下など)は、注釈がない場合は非装着となります。
カートリッジは、非分解式ストラットには装着不可となります。年式内でもストラットの形状を確認下さい。

年式／モデル	車種詳細	フロント リヤ	NEW SR Special	Super Special For Street	Lowfer Sports	Lowfer Sports Kit/ Climb Gear
GS151H 95/8～99/9	2(ロイヤルEX), 5(ハードトップ), 6(ワイドボディ), 11(FR), 12(クラウン)	F	NSF9097	SSB9097		
		R	NSF9087	SSB9087		
GS151H 95/8～	2(スーパーサルーンEX), 5(セダン), 6(ワイドボディ), 11(FR), 12(クラウン)	F	NSF9097	SSB9097		
		R	NSF9087	SSB9087		
LS151H 95/8～97/7	2(ロイヤル, ロイヤルEX), 5(ハードトップ, セダン), 6(ワイドボディ), 11(FR), 12(クラウン)	F	NSF9097	SSB9097		
		R	NSF9087	SSB9087		
JZS155 95/8～99/9	2(A, E), 5(ハードトップ), 6(ワイドボディ), 11(FR), 12(マジェスタ)	F	NSF9050	SSB9050	WSF9050	
		R	NSF9051	SSB9051	WSF9051	
JZS155 95/8～99/9	2(ロイヤル, ロイヤルG), 5(ハードトップ), 6(ワイドボディ), 11(FR), 12(クラウン)	F	NSF9097	SSB9097		
		R	NSF9087	SSB9087		
JZS155 95/8～	2(ロイヤル, ロイヤルG), 5(セダン), 6(ワイドボディ), 11(FR), 12(クラウン)	F	NSF9097	SSB9097		
		R	NSF9087	SSB9087		
JZS155 95/8～97/7	2(ロイヤルT), 5(ハードトップ), 6(ワイドボディ), 11(FR), 12(クラウン)	F	NSF9097	SSB9097		
		R	NSF9087	SSB9087		
UZS157 95/8～96/9	2(F), 5(ハードトップ), 6(ワイドボディ), 11(FR), 12(マジェスタ)	F	NSF9050	SSB9050	WSF9050	
		R	NSF9051	SSB9051	WSF9051	
GS171 99/9～	2(ロイヤルEX), 5(セダン), 11(FR), 12(クラウン)	F	NSF9048			
		R	NSF9128			
GS171W 01/8～	2(アスリートE), 4(1GFE), 5(ワゴン), 11(FR), 12(クラウン)	F	NSF9097			
		R	NSF9130			
JKS175 01/8～	2(ロイヤル), 5(セダン), 11(FR), 12(クラウン)	F	NSF9048			
		R	NSF9128			
JZS171 99/9～	2(アスリート, アスリートV), 5(セダン), 11(FR), 12(クラウン)	F	NSF9097			
		R	NSF9130			
JZS171 99/9～	2(ロイヤル, ロイヤルEX), 5(セダン), 11(FR), 12(クラウン)	F	NSF9048			
		R	NSF9128			
JZS171W 99/12～	2(アスリート, アスリートE, アスリートV), 5(ワゴン), 11(FR), 12(クラウン)	F	NSF9097			
		R	NSF9130			
JZS171W 99/12～	2(ロイヤル), 5(ワゴン), 11(FR), 12(クラウン)	F	NSF9048			
		R	NSF9128			
JZS173 99/9～	2(ロイヤルEX, アスリート), 4(1JZGE), 5(セダン), 11(4WD), 12(クラウン)	F	NSF9427R NSF9427L			
		R	NSF9128			
JZS173W 99/9～	2(アスリート), 4(2JZGE), 5(ワゴン), 11(4WD), 12(クラウン)	F	NSF9427R NSF9427L			
		R	NSF9130			
JZS175 99/9～	2(アスリートG), 5(セダン), 11(FR), 12(クラウン)	F	NSF9097			
		R	NSF9130			

◎適合の詳細、及びカタログ掲載以外の車種については、車検証の「車名」「型式」「初年度登録月」を確認の上、お問合せ下さい。

■クラウン/マジェスタ　CROWN/MAJESTA

年式／モデル	車種詳細	フロント／リヤ	NEW SR Special	Super Special For Street	Lowfer Sports	Lowfer Sports Kit/ Climb Gear
JZS175 99/9～	2(ロイヤル), 5(セダン), 11(FR), 12(クラウン)	F	NSF9048			
		R	NSF9128			
JZS175W 99/12～	2(アスリートG), 5(ワゴン), 11(FR), 12(クラウン)	F	NSF9097			
		R	NSF9130			
JZS175W 99/12～	2(ロイヤル), 5(ワゴン), 11(FR), 12(クラウン)	F	NSF9048			
		R	NSF9128			
JZS177 99/9～04/7	2(3.0C, 3.0A), 4(2JZFSE(3リットル)), 5(セダン), 11(FR), 12(マジェスタ/フロント伸側微低速域減衰力, 純正比200%と硬め)	F	NSF9107	SSB9107		
		R	NSF9108	SSB9108		
JZS179 99/12～	2(ロイヤル), 4(1JZGE), 5(セダン), 11(4WD), 12(クラウン)	F	NSF9427R NSF9427L			
		R	NSF9128			
UZS175 99/9～04/7	2(4.0A), 4(1UZFE(4リットル)), 5(セダン), 11(FR), 12(マジェスタ/フロント伸側微低速域減衰力, 純正比200%と硬め)	F	NSF9107	SSB9107		
		R	NSF9108	SSB9108		
GRS180/182 03/12～08/2	2(ロイヤル, ロイヤルEX), 5(セダン), 11(FR), 12(ESK9153R/L, ESK9154はExtage32段 減衰力調整式)	F		ESK9153R ESK9153L		
		R		ESK9154		
GRS180/182/184 03/12～08/2	2(アスリート), 5(セダン), 11(FR), 12(AVS電調式, EEK9153R/L, EEK9154は Extage AVS機能対応品)	F		EEK9153R EEK9153L		
		R		EEK9154		

■グランビア/グランドハイエース/レジアス/ツーリングハイエース GRANVIA/GRAND HIACE/REGIUS/TOURING HIACE

KCH10W 95/8～	2(G), 7(4ドア), 11(FR), 12(グランビア/グランドハイエース)	F	NSF2027X	SSB2027		
		R	NSF2033	SSB2033		
KCH10W 95/8～97/8	2(Q), 7(4ドア), 11(FR), 12(グランビア)	F	NSF2027X	SSB2027		
		R	NSF2033	SSB2033		
KCH10W 99/7～	2(リミテッドタイプ), 7(5ドア), 11(FR), 12(グランドハイエース)	F	NSF2027X	SSB2027		
		R	NSF2033	SSB2033		
VCH10W 97/8～	2(G), 7(4ドア, 5ドア), 11(FR), 12(グランビア/グランドハイエース)	F	NSF2027X	SSB2027		
		R	NSF2033	SSB2033		
VCH10W 97/8～99/7	2(Q), 7(4ドア, 5ドア), 11(FR), 12(グランビア)	F	NSF2027X	SSB2027		
		R	NSF2033	SSB2033		
VCH10W 99/7～	2(リミテッドタイプ), 7(5ドア), 11(FR), 12(グランドハイエース)	F	NSF2027X	SSB2027		
		R	NSF2033	SSB2033		
RCH11W 95/8～99/7	2(G, Q), 7(4ドア), 11(FR), 12(グランビア)	F	NSF2027X	SSB2027		
		R	NSF2033	SSB2033		
KCH16W 95/10～	2(G), 7(4ドア, 5ドア), 11(4WD), 12(グランビア/グランドハイエース)	F	NSF2029X	SSB2029		
		R	NSF2035	SSB2035		

1(Name), 2(グレード), 3(エンジン種別), 4(エンジン形式), 5(外観形式), 6(外観仕様), 7(ドア数), 8(乗員数),
9(積載量), 10(タイヤ), 11(駆動), 12(備考)

⚠ 特殊品(例:TEMS・Adjustable・アクティブダンパー・セルフレベライザー・車高降下など)は、注釈がない場合は非装着となります。
カートリッジは、非分解式ストラットには装着不可となります。年式内でもストラットの形状を確認下さい。

年式／モデル	車　種　詳　細	フロント リ　ヤ	NEW SR Special	Super Special For Street	Lowfer Sports	Lowfer Sports Kit/ Climb Gear
KCH16W 95/10～99/7	2(Q), 7(4ドア), 11(4WD), 12(グランビア)	F	NSF2029X	SSB2029		
		R	NSF2035	SSB2035		
KCH16W 99/7～	2(リミテッドタイプ), 7(5ドア), 11(4WD), 12(グランドハイエース)	F	NSF2029X	SSB2029		
		R	NSF2035	SSB2035		
VCH16W 97/8～	2(G), 7(4ドア, 5ドア), 11(4WD), 12(グランビア/グランドハイエース)	F	NSF2029X	SSB2029		
		R	NSF2035	SSB2035		
VCH16W 97/8～99/7	2(Q), 7(4ドア, 5ドア), 11(4WD), 12(グランビア)	F	NSF2029X	SSB2029		
		R	NSF2035	SSB2035		
VCH16W 99/7～	2(リミテッドタイプ), 7(5ドア), 11(4WD), 12(グランドハイエース)	F	NSF2029X	SSB2029		
		R	NSF2035	SSB2035		
KCH40G 97/4～99/7	2(E, G, スタンダード), 7(4ドア), 11(FR), 12(レジアス)	F	NSF2027X	SSB2027		
		R	NSF2033	SSB2033		
KCH40G 99/7～	2(V), 7(4ドア), 11(FR), 12(ツーリングハイエース)	F	NSF2027X	SSB2027		
		R	NSF2033	SSB2033		
KCH40W 97/4～99/7	2(ウィンドツアラー), 7(4ドア), 11(FR), 12(レジアス)	F	NSF2027X	SSB2027		
		R	NSF2033	SSB2033		
KCH40W 99/7～	2(G, V, スタンダード), 7(4ドア, 5ドア), 11(FR), 12(ツーリングハイエース)	F	NSF2027X	SSB2027		
		R	NSF2033	SSB2033		
RCH41W 97/4～	2(G), 7(4ドア, 5ドア), 11(FR), 12(レジアス/ツーリングハイエース)	F	NSF2027X	SSB2027		
		R	NSF2033	SSB2033		
RCH41W 97/4～99/7	2(スタンダード, ウィンドツアラー), 7(4ドア), 11(FR), 12(レジアス)	F	NSF2027X	SSB2027		
		R	NSF2033	SSB2033		
RCH41W 99/7～	2(V, スタンダード), 7(4ドア), 11(FR), 12(ツーリングハイエース)	F	NSF2027X	SSB2027		
		R	NSF2033	SSB2033		
KCH46G 97/4～99/7	2(E, G, スタンダード), 7(4ドア), 11(4WD), 12(レジアス)	F	NSF2029X	SSB2029		
		R	NSF2035	SSB2035		
KCH46W 97/4～99/7	2(ウィンドツアラー), 7(4ドア), 11(4WD), 12(レジアス)	F	NSF2029X	SSB2029		
		R	NSF2035	SSB2035		
KCH46W 99/7～	2(G, V, スタンダード), 7(4ドア, 5ドア), 11(4WD), 12(ツーリングハイエース)	F	NSF2029X	SSB2029		
		R	NSF2035	SSB2035		
RCH47W 97/4～	2(G), 7(4ドア, 5ドア), 11(4WD), 12(レジアス/ツーリングハイエース)	F	NSF2029X	SSB2029		
		R	NSF2035	SSB2035		
RCH47W 97/4～99/7	2(スタンダード, ウィンドツアラー), 7(4ドア), 11(4WD), 12(レジアス)	F	NSF2029X	SSB2029		
		R	NSF2035	SSB2035		
RCH47W 99/7～	2(V, スタンダード), 7(4ドア), 11(4WD), 12(ツーリングハイエース)	F	NSF2029X	SSB2029		
		R	NSF2035	SSB2035		

◎適合の詳細、及びカタログ掲載以外の車種については、車検証の「車名」「型式」「初年度登録月」を確認の上、お問合せ下さい。

■クレスタ　CRESTA

年式／モデル	車種詳細	フロント／リヤ	NEW SR Special	Super Special For Street	Lowfer Sports	Lowfer Sports Kit/ Climb Gear
GX61 82/8～84/7	2(SDX, SLU), 5(4ドアハードトップ)	F	NSC4046X	SSC4046		
		R	NSG4767X	SSB1788		
MX61 82/8～84/7	2(SLU, STR), 5(4ドアハードトップ)	F	NSC4046X	SSC4046		
		R	NSG4767X	SSB1788		
GX71 85/10～88/8	2(GT), 5(セダン)	F	NSC4046X	SSC4046		
		R	NSG4767X	SSB1788		
GX71 84/8～88/8	2(SDX, SLU), 5(セダン)	F	NSC4046X	SSC4046		
		R	NSG4767X	SSB1788		
GX71 TEMS 84/8～88/8	2(SLU), 5(セダン)	F		SSE001 (SEP0010)		
		R		SSE001 (SEF0010)		
MX71 84/8～88/2	2(SLU), 5(セダン)	F	NSC4046X	SSC4046		
		R	NSG4767X	SSB1788		
LX80 88/8～92/10	2(SCM), 5(セダン)	F	NSC4046			
		R	NSG9010			
SX80 88/8～92/10	2(SCM), 5(セダン)	F	NSC4046			
		R	NSG9010			
GX81 88/8～90/8	2(GT), 5(セダン)	F	NSC4046	SSP4046		
		R	NSG9008	SSB9015		
GX81 88/8～92/10	2(SDX, SLT), 5(セダン)	F	NSC4046	SSP4046		
		R	NSG9008	SSB9015		
GX81 TEMS 90/8～92/10	2(SLT), 5(セダン)	F		SSE007 (SEP0040)		
		R		SSE007 (SEA0050)		
GX81 TEMS 88/8～90/8	2(SLTG), 5(セダン)	F		SSE007 (SEP0040)		
		R		SSE007 (SEA0050)		
JZX81 90/8～92/10	2(GT), 5(セダン)	F	NSC4046	SSP4046		
		R	NSG9008	SSB9015		
JZX81 TEMS 90/8～92/10	2(SLT, SLTG), 5(セダン)	F		SSE007 (SEP0040)		
		R		SSE007 (SEA0050)		
MX83 TEMS 89/8～92/10	2(SLTG), 5(セダン)	F		SSE007 (SEP0040)		
		R		SSE007 (SEA0050)		
GX90 92/10～96/9	2(SLT)	F	NSF9048	SSB9048		
		R	NSF9049	SSB9049		
JZX90 92/10～96/9	2(SLT, SLTG, ツアラーS/V)	F	NSF9048	SSB9048		
		R	NSF9049	SSB9049		

1(Name), 2(グレード), 3(エンジン種別), 4(エンジン形式), 5(外観形式), 6(外観仕様), 7(ドア数), 8(乗員数), 9(積載量), 10(タイヤ), 11(駆動), 12(備考)

⚠ 特殊品(例:TEMS・Adjustable・アクティブダンパー・セルフレベライザー・車高降下など)は、注釈がない場合は非装着となります。
カートリッジは、非分解式ストラットには装着不可となります。年式内でもストラットの形状を確認下さい。

年式／モデル	車種詳細	フロント／リヤ	NEW SR Special	Super Special For Street	Lowfer Sports	Lowfer Sports Kit/ Climb Gear
JZX93 93/10～96/9	2(SLT, SLTG), 11(4WD)	F	NSF9119R NSF9119L			
		R	NSF9049			
LX90 92/10～96/9	2(SC, SUF)	F	NSF9048	SSB9048		
		R	NSF9049	SSB9049		
GX100 96/9～	2(EXC, SLT, ルーセント)	F	NSF9048	SSB9048		
		R	NSF9049	SSB9049		
GX105 98/8～01/5	2(SLT), 11(4WD)	F	NSF9119R NSF9119L			
		R	NSF9049			
JZX100 96/9～	2(EXC, SLT, ルーセント, ルーセントS, ルーセントG)	F	NSF9048	SSB9048		
		R	NSF9049	SSB9049		
JZX105 96/9～01/5	2(SLT), 11(4WD)	F	NSF9119R NSF9119L			
		R	NSF9049			
LX100 96/9～98/8	2(SC, SLT)	F	NSF9048	SSB9048		
		R	NSF9049	SSB9049		

■コルサ/ターセル　CORSA/TERCEL

EL43 90/9～94/9	1(コルサ), 2(SZ, VITZ), 5(セダン), 7(3ドア, 4ドア)	F	NST5056R NST5056L			
		R	NSG9018			
EL43 90/9～94/9	1(ターセル), 2(VZ), 5(セダン), 7(3ドア, 4ドア)	F	NST5056R NST5056L			
		R	NSG9018			
NL50 94/9～96/8	1(コルサ), 2(AX, MOA, VITX), 5(セダン), 7(4ドア)	F	NST5138R NST5138L	SST5138R SST5138L		
		R	NSG9063	SSB9063		
NL50 94/9～96/8	1(ターセル), 2(JOI, VX), 5(セダン), 7(3ドア, 4ドア)	F	NST5138R NST5138L	SST5138R SST5138L		
		R	NSG9063	SSB9063		
EL51 94/9～96/8	1(ターセル), 2(AVE, JOI), 5(セダン), 7(3ドア, 4ドア)	F	NST5138R NST5138L	SST5138R SST5138L		
		R	NSG9063	SSB9063		
EL51 94/9～96/8	1(コルサ), 2(AX, AXX, MOA, SOP), 5(セダン), 7(4ドア)	F	NST5138R NST5138L	SST5138R SST5138L		
		R	NSG9063	SSB9063		
EL53 94/9～96/8	1(コルサ), 2(AX, CYN, VITX), 5(セダン), 7(4ドア)	F	NST5138R NST5138L	SST5138R SST5138L		
		R	NSG9063	SSB9063		
EL53 94/9～96/8	1(ターセル), 2(VX, JOI), 5(セダン), 7(3ドア, 4ドア)	F	NST5138R NST5138L	SST5138R SST5138L		
		R	NSG9063	SSB9063		

■コロナ　CORONA

AT140 82/1～87/12	2(DLX, GX, STD), 5(セダン), 8(5)	F	NSC4001			
		R	NSG5643			
CT140 82/1～83/10	2(EXS, GX), 5(セダン), 8(5)	F	NSC4001			
		R	NSG5643			

◎適合の詳細、及びカタログ掲載以外の車種については、車検証の「車名」「型式」「初年度登録月」を確認の上、お問合せ下さい。

■コロナ　CORONA

年式／モデル	車種詳細	フロント／リヤ	NEW SR Special	Super Special For Street	Lowfer Sports	Lowfer Sports Kit/ Climb Gear
ST140 82/1～85/8	2(EXA, EXS, GXA), 5(ハードトップ, セダン), 8(5)	F	NSC4001			
		R	NSG5643			
ST140 82/1～87/12	2(GX), 5(ハードトップ), 8(5)	F	NSC4001			
		R	NSG5643			
RT141 82/1～82/10	2(GT), 5(ハードトップ), 8(5)	F	NSC4040	SSC4040		
		R	NSG4767	SSB1788		
TT142 82/10～85/8	2(GT-TURBO), 5(ハードトップ), 8(5)	F	NSC4040	SSC4040		
		R	NSG4767	SSB1788		
TT142 82/1～83/10	2(SX), 5(ハードトップ), 8(5)	F	NSC4040	SSC4040		
		R	NSG4767	SSB1788		
ST160 87/8～87/11	2(EX, GX), 5(クーペ), 11(FF), 12(NEWSR在庫なくなり次第設定中止)	F	NSC4073			
		R	NST5028R NST5028L			
ST160 87/11～89/8	2(EX, GX), 5(クーペ), 11(FF), 12(NEWSR在庫なくなり次第設定中止)	F	NSC4086			
		R	NST5028R NST5028L			
ST162 87/8～87/11	2(GT), 7(4ドア), 12(NEWSR在庫なくなり次第設定中止)	F	NSC4073			
		R	NST5028R NST5028L			
ST162 87/8～87/11	2(GT), 5(クーペ), 11(FF), 12(NEWSR在庫なくなり次第設定中止)	F	NSC4073			
		R	NST5028R NST5028L			
ST162 87/8～87/11	2(VX), 5(クーペ), 11(FF), 12(NEWSR在庫なくなり次第設定中止)	F	NSC4073			
		R	NST5028R NST5028L			
ST162 87/11～89/8	2(VX), 5(クーペ), 11(FF), 12(NEWSR在庫なくなり次第設定中止)	F	NSC4086			
		R	NST5028R NST5028L			
ST163 87/11～89/8	2(GX, VX), 5(クーペ), 11(FF), 12(NEWSR在庫なくなり次第設定中止)	F	NSC4086			
		R	NST5028R NST5028L			
ST171 87/12～92/2	2(EXG, GTR, SXR), 5(セダン), 12(NEWSR在庫なくなり次第設定中止)	F	NSC4086			
		R	NST5036R NST5036L			
ST171 87/12～92/2	2(G, GT), 5(リフトバック), 12(NEWSR在庫なくなり次第設定中止)	F	NSC4086			
		R	NST5036R NST5036L			
AT190 92/2～96/1	2(EXS, SELS, GX)	F	NST5239R NST5239L			
		R	NST5096R NST5096L			
CT190 92/2～94/2	2(EXS, SELS, GX)	F	NST5239R NST5239L			
		R	NST5096R NST5096L			
ST190 92/2～96/1	2(GX, EXG, EXS, SELS, TYPE1)	F	NST5239R NST5239L			
		R	NST5096R NST5096L			

1(Name), 2(グレード), 3(エンジン種別), 4(エンジン形式), 5(外観形式), 6(外観仕様), 7(ドア数), 8(乗員数), 9(積載量), 10(タイヤ), 11(駆動), 12(備考)

⚠特殊品(例:TEMS・Adjustable・アクティブダンパー・セルフレベライザー・車高降下など)は、注釈がない場合は非装着となります。
カートリッジは、非分解式ストラットには装着不可となります。年式内でもストラットの形状を確認下さい。

年式／モデル	車　種　詳　細	フロント リ　ヤ	NEW SR Special	Super Special For Street	Lowfer Sports	Lowfer Sports Kit/ Climb Gear
ST191 92/2～96/1	2(EXG, EXS, TYPE2)	F	NST5239R NST5239L			
		R	NST5096R NST5096L			
CT195 92/8～96/1	2(EXS, SELS)	F	NST5250R NST5250L			
		R	NST5105R NST5105L			
ST195 92/2～96/1	2(EXS, GX, SELS)	F	NST5250R NST5250L			
		R	NST5105R NST5105L			
AT210 96/1～01/12	2(PRM)	F	NST5239R NST5239L			
		R	NST5096R NST5096L			
AT211 96/1～01/12	2(PRME)	F	NST5239R NST5239L			
		R	NST5096R NST5096L			
CT210 96/1～97/12	2(PRM)	F	NST5239R NST5239L			
		R	NST5096R NST5096L			
CT211 98/7～01/12	2(PRM)	F	NST5239R NST5239L			
		R	NST5096R NST5096L			
ST210 98/7～01/12	2(PRMG)	F	NST5239R NST5239L			
		R	NST5096R NST5096L			
AT210 96/1～01/12	2(PRM)	F	NST5239R NST5239L			
		R	NST5096R NST5096L			
CT215 96/1～97/12	2(PRM)	F	NST5250R NST5250L			
		R	NST5105R NST5105L			
ST215 96/1～	2(PRME)	F	NST5250R NST5250L			
		R	NST5105R NST5105L			
CT216 97/12～	2(PRM)	F	NST5250R NST5250L			
		R	NST5105R NST5105L			

■コロナ EXIV　CORONA EXIV

ST180 89/9～92/8	2(FE, FG, TR)	F	NSC4091	SSP4091		
		R	NST5045R NST5045L	SST5045R SST5045L		
ST181 89/9～92/8	2(FE, TR)	F	NSC4091	SSP4091		
		R	NST5045R NST5045L	SST5045R SST5045L		
ST182 89/9～93/9	2(FE, TR, TRG)	F	NSC4091	SSP4091		
		R	NST5045R NST5045L	SST5045R SST5045L		
ST183 89/9～93/9	2(FE, TR, TRG)	F	NSC4091	SSP4091		
		R	NST5045R NST5045L	SST5045R SST5045L		
ST200 93/9～98/1	2(TR, TRX, 180E, 180G)	F	NSC4103	SSP4103		
		R	NST5113R NST5113L	SST5113R SST5113L		

◎適合の詳細、及びカタログ掲載以外の車種については、車検証の「車名」「型式」「初年度登録月」を確認の上、お問合せ下さい。

■コロナ EXIV　CORONA EXIV

年式／モデル	車種詳細	フロント／リヤ	NEW SR Special	Super Special For Street	Lowfer Sports	Lowfer Sports Kit/ Climb Gear
ST201 93/9～98/1	2(TRX)	F	NSC4103	SSP4103		
		R	NST5113R NST5113L	SST5113R SST5113L		
ST202 93/9～95/8	2(TRG)	F	NSC4103	SSP4103		
		R	NST5113R NST5113L	SST5113R SST5113L		
ST202 スーパーストラット 93/9～98/4	2(TRG)	F	NST9002R NST9002L	SST9002R SST9002L		
		R	NST5113R NST5113L	SST5113R SST5113L		
ST202 93/9～98/1	2(TRR, TRX, 200E, 200G)	F	NSC4103	SSP4103		
		R	NST5113R NST5113L	SST5113R SST5113L		
ST202 スーパーストラット 93/12～98/4	2(200GT)	F	NST9002R NST9002L	SST9002R SST9002L		
		R	NST5113R NST5113L	SST5113R SST5113L		
ST202 95/8～98/1	2(200GT)	F	NSC4103	SSP4103		
		R	NST5113R NST5113L	SST5113R SST5113L		
ST203 93/9～98/1	2(TRR, TRX, 200G)	F	NSC4103	SSP4103		
		R	NST5113R NST5113L	SST5113R SST5113L		
ST205 スーパーストラット 94/5～98/4	2(GT4WD, TRG4)	F	NST9002R NST9002L	SST9002R SST9002L		
		R	NST5123R NST5123L	SST5123R SST5123L		

■サイノス　CYNOS

EL44 91/1～94/9	2(ALPHA)	F	NST5056R NST5056L			
		R	NSG9018			
EL44 91/1～94/9	2(BETA)	F	NST5056R NST5056L			
		R	NSG9018			
EL52 95/8～96/8	2(ALPHA), 5(クーペ)	F	NST5138R NST5138L	SST5138R SST5138L		
		R	NSG9063	SSB9063		
EL52C 96/8～98/2	2(ALPHA), 5(コンバーチブル)	F	NST5138R NST5138L	SST5138R SST5138L		
		R	NSG9063	SSB9063		
EL54 95/8～97/12	2(BETA), 5(クーペ)	F	NST5138R NST5138L	SST5138R SST5138L		
		R	NSG9063	SSB9063		
EL54C 96/8～98/2	2(BETA), 5(コンバーチブル)	F	NST5138R NST5138L	SST5138R SST5138L		
		R	NSG9063	SSB9063		

■シエンタ　SIENTA

NCP81G 03/9～	2(X, G), 11(FF)	F	NST5271R.L			
		R	NSF9125Z			
NCP85G 03/9～	2(X, G), 11(4WD)	F	NST5272R.L			
		R	NSF9126Z			

1(Name)，2(グレード)，3(エンジン種別)，4(エンジン形式)，5(外観形式)，6(外観仕様)，7(ドア数)，8(乗員数)，9(積載量)，10(タイヤ)，11(駆動)，12(備考)

⚠ 特殊品(例:TEMS・Adjustable・アクティブダンパー・セルフレベライザー・車高降下など)は、注釈がない場合は非装着となります。
カートリッジは、非分解式ストラットには装着不可となります。年式内でもストラットの形状を確認下さい。

■スープラ　SUPRA

年式／モデル	車種詳細	フロント／リヤ	NEW SR Special	Super Special For Street	Lowfer Sports	Lowfer Sports Kit/ Climb Gear
GA70 86/2～87/1	2(G, S, GT, GT-TURBO), 5(リフトバック, エアロトップ)	F	NSF9007A			
		R	NSF9008A			
GA70 TEMS 86/2～89/8	2(GT-TURBO), 5(エアロトップ, リフトバック), 6(ノーマルボディ)	F		SSE003 (SEA0010)		
		R		SSE003 (SEA0020)		
JZA70 TEMS 90/8～93/5	2(GTL), 5(エアロトップ, リフトバック), 6(ワイドボディ)	F		SSE003 (SEA0010)		
		R		SSE003 (SEA0020)		
MA70 TEMS 86/2～90/8	2(GTT, GTL), 5(エアロトップ, リフトバック)	F		SSE003 (SEA0010)		
		R		SSE003 (SEA0020)		
GA70H TEMS 89/8～93/5	2(GT-TURBO), 5(エアロトップ, リフトバック), 6(ワイドボディ)	F		SSE003 (SEA0010)		
		R		SSE003 (SEA0020)		
JZA80 93/5～96/5	2(GZ), 5(エアロトップ, リフトバック), 12(ビルシュタイン含む)	F	NSG9408	SSK9408		
		R	NSG9409	SSK9409		
JZA80 95/5～96/5	2(RZS), 5(リフトバック), 12(ビルシュタイン含む)	F	NSG9408	SSK9408		
		R	NSG9409	SSK9409		
JZA80 93/5～96/5	2(SZ), 5(エアロトップ, リフトバック)	F	NSG9408	SSK9408		
		R	NSG9409	SSK9409		
JZA80 ビルシュタイン 93/5～97/9	2(SZR)	F	NSG9408	SSK9408		
		R	NSG9409	SSK9409		
JZA80 ビルシュタイン 93/5～97/9	2(RZ)	F	NSG9408	SSK9408		
		R	NSG9409	SSK9409		

■スターレット　STARLET

KP61 78/2～84/9	2(DLX, S, SE, STD, XL), 5(セダン), 7(3ドア)	F	NSC2033			
		R	NSG4765			
KP61 80/5～84/9	2(DXA), 5(セダン), 7(3ドア)	F	NSC2033			
		R	NSG4765			
KP61 82/5～84/9	2(SE, XL, SI), 5(セダン), 7(5ドア, 3ドア)	F	NSC2033			
		R	NSG4765			
NP70 86/12～89/12	2(DX, SE, XL), 5(セダン), 7(3ドア, 5ドア), 8(5)	F	NSC2061			
		R	NSG9118			
EP71 84/10～89/12	2(DX, SE, STD, RI, SI, XL), 5(セダン), 7(3ドア, 5ドア)	F	NSC2061			
		R	NSG9118			
EP71 86/1～87/1	2(TBS, TOR), 5(セダン), 7(3ドア, 5ドア), 8(5)	F	NSC2061			
		R	NSG9118			
EP76V 84/10～89/12	2(CD, CS), 5(バン), 7(2ドア)	F	NSC2061			
		R	NSG9118			

◎適合の詳細、及びカタログ掲載以外の車種については、車検証の「車名」「型式」「初年度登録月」を確認の上、お問合せ下さい。

■スターレット　STARLET

年式／モデル	車種詳細	フロント／リヤ	NEW SR Special	Super Special For Street	Lowfer Sports	Lowfer Sports Kit/ Climb Gear
NP76V 86/12～89/12	2(CD, CS), 5(バン), 7(2ドア), 8(2, 5)	F	NSC2061			
		R	NSG9118			
NP80 89/12～94/5	2(SOL), 7(3ドア, 5ドア)	F	NST5056R NST5056L	SST5056R SST5056L		
		R	NSG9012	SSB9019		
NP80 94/5～95/9	2(SOL), 7(3ドア, 5ドア)	F	NST5056R NST5056L	SST5056R SST5056L		
		R	NSG9063	SSB9063		
NP80 89/12～94/5	2(X, XLTD), 7(5ドア)	F	NST5056R NST5056L	SST5056R SST5056L		
		R	NSG9012	SSB9019		
NP80 94/5～95/9	2(XLTD), 7(5ドア)	F	NST5056R NST5056L	SST5056R SST5056L		
		R	NSG9063	SSB9063		
EP82 89/12～92/1	2(GT), 7(3ドア)	F	NST5056R NST5056L	SST5056R SST5056L		
		R	NSG9012	SSB9019		
EP82 89/12～94/5	2(GI), 7(3ドア)	F	NST5056R NST5056L	SST5056R SST5056L		
		R	NSG9012	SSB9019		
EP82 92/1～94/5	2(GT), 7(3ドア)	F	NST5056R NST5056L			
		R	NSG9041			
EP82 92/1～94/5	2(CAN, S, SOL, SOLL, XLTD), 7(3ドア, 5ドア)	F	NST5056R NST5056L	SST5056R SST5056L		
		R	NSG9012	SSB9019		
EP82 94/5～96/1	2(GI, S, SOL, SOLL, XLTD), 7(3ドア, 5ドア)	F	NST5056R NST5056L	SST5056R SST5056L		
		R	NSG9063	SSB9063		
EP82 94/5～96/1	2(GT), 3(TURBO), 7(3ドア)	F	NST5056R NST5056L	SST5056R SST5056L		
		R	NSG9057	SSB9057		
EP85 90/8～92/1	2(SOLL, XLTD), 3(CBR), 7(3ドア, 5ドア)	F	NST5072R NST5072L			
		R	NSG9017			
EP91 96/1～97/12	2(グランツァS, グランツァV), 7(3ドア)	F	NST5138R NST5138L	SST5138R SST5138L		
		R	NSG9063	SSB9063		
EP91 97/12～99/7	2(CARAT, RFL, RFLF, RFLX), 7(3ドア, 5ドア)	F	NST5138R NST5138L	SST5138R SST5138L		
		R	NSG9063	SSB9063		

■スプリンター　SPRINTER

CE70 フロントショックは(SSC:ガスなし/SSP:ガス封入式)選択して下さい。 81/8～83/4	2(SE, SPD, XL), 5(セダン), 7(4ドア)	F	NSC4030	SSC4030 or SSP4030		
		R	NSG5762	SSB1786		
TE70 フロントショックは(SSC:ガスなし/SSP:ガス封入式)選択して下さい。 79/8～81/8	2(SE, SR, ST, XL), 7(2ドア)	F	NSC4030	SSC4030 or SSP4030		
		R	NSG5762	SSB1786		
TE71 フロントショックは(SSC:ガスなし/SSP:ガス封入式)選択して下さい。 79/8～83/4	2(GT, TRR, TRS), 5(ハードトップ), 7(2ドア)	F	NSC4030	SSC4030 or SSP4030		
		R	NSG5762	SSB1786		

1(Name), 2(グレード), 3(エンジン種別), 4(エンジン形式), 5(外観形式), 6(外観仕様), 7(ドア数), 8(乗員数), 9(積載量), 10(タイヤ), 11(駆動), 12(備考)

⚠ 特殊品(例:TEMS・Adjustable・アクティブダンパー・セルフレベライザー・車高降下など)は、注釈がない場合は非装着となります。
カートリッジは、非分解式ストラットには装着不可となります。年式内でもストラットの形状を確認下さい。

年式／モデル	車　種　詳　細	フロント リ　ヤ	NEW SR Special	Super Special For Street	Lowfer Sports	Lowfer Sports Kit/ Climb Gear
AE82 84/10～85/5	2(GT), 4(4AGELU), 7(4ドア), 12(NEWSR在庫なくなり次第設定中止)	F	NSC4070			
		R	NST5009R.L			
CE90 リアショックにスタビブラケット アリ 87/5～91/6	2(DX, LX, MX, SE), 3(ディーゼル), 4(1C), 7(4ドア)	F	NSC4075			
		R	NST5023R NST5023L			
EE90 リアショックにスタビブラケット ナシ 87/5～91/6	2(DX, LX, MX), 3(CBR), 4(2E), 7(4ドア)	F	NSC2068			
		R	NST5053R NST5053L			
AE91 リアショックにスタビブラケット アリ 87/5～88/5	2(XI), 3(EFI), 4(5AFE), 7(5ドア)	F	NSC4075			
		R	NST5023R NST5023L			
AE91 リアショックにスタビブラケット ナシ 87/5～91/6	2(DX, L, LX, MX), 3(CBR, EFI), 4(5AF, 5AFE), 7(4ドア)	F	NSC2068			
		R	NST5053R NST5053L			
AE91 リアショックにスタビブラケット アリ 87/5～91/6	2(G), 3(CBR, EFI), 4(5AF, 5AFE), 7(5ドア)	F	NSC2068			
		R	NST5023R NST5023L			
AE91 リアショックにスタビブラケット アリ 87/5～91/6	2(SE), 3(EFI), 4(5AFE), 7(4ドア)	F	NSC4075			
		R	NST5023R NST5023L			
AE91 リアショックにスタビブラケット ナシ 87/5～91/6	2(SE), 3(CBR, EFI), 4(5AF, 5AFE), 7(4ドア)	F	NSC2068			
		R	NST5053R NST5053L			
AE92 リアショックにスタビブラケット アリ 87/5～91/6	2(GT), 3(EFI), 4(4AGE), 7(4ドア, 5ドア)	F	NSC4075			
		R	NST5023R NST5023L			
AE92 TEMS 87/5～91/6	2(GT), 3(EFI), 4(4AGE), 7(4ドア, 5ドア), 12(装着後TEMS機能は使用不可)	F	NSC4083			
		R	NSC4084			
AE95 87/10～89/5	2(LX, MX, SE), 3(CBR), 4(4AF), 7(4ドア), 12(NEWSR在庫なくなり次第設定中止)	F	NSC4089			
		R	NSG5762			
AE95 89/5～91/6	2(LX, MX, SE), 3(EFI), 4(4AFE), 7(4ドア), 12(NEWSR在庫なくなり次第設定中止)	F	NSC4089			
		R	NSG5762			
CE95 89/5～91/6	2(LX, MX, SE), 3(ディーゼル), 4(2C), 7(4ドア), 12(NEWSR在庫なくなり次第設定中止)	F	NSC4089			
		R	NSG5762			
AE100 91/6～95/5	2(DX, LX, SEL, XE), 4(5AFE), 5(4ドアセダン)	F	NST5091R NST5091L			
		R	NST5092R NST5092L			
CE100 91/6～92/5	2(DX, LX, SEL, XE), 4(2C), 5(4ドアセダン)	F	NST5151R NST5151L			
		R	NST5092R NST5092L			
AE101 91/6～95/5	2(GT), 4(4AGE), 5(4ドアセダン)	F	NST5151R NST5151L	SST5151R SST5151L		
		R	NST5090R NST5090L	SST5090R SST5090L		
AE101 91/6～92/5	2(SEG), 4(4AFE), 5(4ドアセダン)	F	NST5151R NST5151L			
		R	NST5092R NST5092L			
EE101 91/6～95/5	2(DX, LX, XE), 4(4EFE), 5(4ドアセダン)	F	NST5091R NST5091L			
		R	NST5092R NST5092L			

◎適合の詳細、及びカタログ掲載以外の車種については、車検証の「車名」「型式」「初年度登録月」を確認の上、お問合せ下さい。

■スプリンター　SPRINTER

年式／モデル	車種詳細	フロント／リヤ	NEW SR Special	Super Special For Street	Lowfer Sports	Lowfer Sports Kit/ Climb Gear
CE102G 92/5～98/5	2(L), 4(3CE), 5(ワゴン)	F	NST5151R NST5151L	SST5151R SST5151L		
		R	NSG5643	SSB1787		
EE102V 91/9～	2(DX, DXJ), 4(4EFE), 5(バン)	F	NST5091R NST5091L			
		R	NSG5643			
EE103V 91/9～	2(DX, XL), 4(5EFE), 5(バン)	F	NST5091R NST5091L			
		R	NSG5643			
AE104 91/9～95/5	2(LX, SEL, XE), 4(4AFE), 5(4ドアセダン)	F	NSC4102			
		R	NST5106R NST5106L			
CE104 91/9～95/5	2(LX, SEL, XE), 4(2C), 5(4ドアセダン)	F	NSC4102			
		R	NST5106R NST5106L			
EE104G 91/9～	2(L), 4(5EFE), 5(ワゴン)	F	NST5091R NST5091L			
		R	NSG5643			
CE106V 91/9～98/4	2(CTD, DX, XL), 4(2C), 5(バン)	F	NST5151R NST5151L	SST5151R SST5151L		
		R	NSG5643	SSB1787		
EE106V 91/9～94/1	2(CTD, DX), 4(2E), 5(バン)	F	NST5091R NST5091L			
		R	NSG5643			
CE107V 92/5～98/5	2(DX, DXJ, XL), 4(3CE), 5(バン), 8(5)	F	NST5151R NST5151L	SST5151R SST5151L		
		R	NSG5643	SSB1787		
EE107V 91/9～94/1	2(DX, XL), 4(3E), 5(バン)	F	NST5091R NST5091L			
		R	NSG5643			
CE108G 91/9～98/4	2(L), 4(2C), 5(ワゴン)	F	NST5151R NST5151L	SST5151R SST5151L		
		R	NSG5643	SSB1787		
EE108G 91/9～94/1	2(L), 4(3E), 5(ワゴン)	F	NST5091R NST5091L			
		R	NSG5643			
AE110 95/5～	2(LX, SE, VIN, XE, VIN), 4(5AFE), 5(セダン)	F	NST5091R NST5091L			
		R	NST5092R NST5092L			
CE110 95/5～98/4	2(LX, SE, VIN, XE, VIN), 4(2C), 5(セダン)	F	NST5151R NST5151L			
		R	NST5092R NST5092L			
AE111 97/4～98/12	2(GT), 4(4AGE), 5(セダン)	F	NST5151R NST5151L	SST5151R SST5151L		
		R	NST5090R NST5090L	SST5090R SST5090L		
AE111 95/5～97/4	2(SCRU), 4(4AFE), 5(セダン)	F	NST5151R NST5151L			
		R	NST5092R NST5092L			
EE111 95/5～	2(LX, XE, VIN), 4(4EFE), 5(セダン)	F	NST5091R NST5091L			
		R	NST5092R NST5092L			

1(Name), 2(グレード), 3(エンジン種別), 4(エンジン形式), 5(外観形式), 6(外観仕様), 7(ドア数), 8(乗員数), 9(積載量), 10(タイヤ), 11(駆動), 12(備考)

⚠特殊品(例:TEMS・Adjustable・アクティブダンパー・セルフレベライザー・車高降下など)は、注釈がない場合は非装着となります。
カートリッジは、非分解式ストラットには装着不可となります。年式内でもストラットの形状を確認下さい。

年式／モデル	車種詳細	フロント／リヤ	NEW SR Special	Super Special For Street	Lowfer Sports	Lowfer Sports Kit/ Climb Gear
CE113 95/5～98/12	2(LX, SE, VIN, XE, VIN), 4(3CE), 5(セダン)	F	NST5151R NST5151L			
		R	NST5092R NST5092L			
AE114 95/5～97/4	2(LX, SE, VIN, XE, VIN), 4(4AFE), 5(セダン)	F	NST5153R NST5153L			
		R	NST5106R NST5106L			
CE114 95/5～97/4	2(LX, SE, VIN, XE, VIN), 4(2C), 5(セダン)	F	NST5153R NST5153L			
		R	NST5106R NST5106L			

■スプリンター カリブ　SPRINTER CARIB

AE95G 90/9～94/5	2(AV1, AV2, RVS), 3(EFIS), 4(4AFHE), 5(ワゴン)	F	NSC4089			
		R	NSG5762			
AE111G 96/5～02/7	2(BZT), 4(4AGE)	F	NST5151R NST5151L		WST5151R WST5151L	
		R	NST5092R NST5092L		WST5092R WST5092L	
AE111G 96/5～	2(ROSSO, Sツアラー, Zツアラー), 4(4AFE)	F	NST5151R NST5151L		WST5151R WST5151L	
		R	NST5092R NST5092L		WST5092R WST5092L	
AE114G 97/4～	2(ROSSO), 4(4AFE)	F	NST5153R NST5153L		WST5153R WST5153L	
		R	NST5106R NST5106L		WST5106R WST5106L	
AE114G 95/8～	2(Sツアラー), 4(4AFE)	F	NST5153R NST5153L		WST5153R WST5153L	
		R	NST5106R NST5106L		WST5106R WST5106L	
AE115G 95/8～98/4	2(Vツアラー), 4(7AFE)	F	NST5153R NST5153L		WST5153R WST5153L	
		R	NST5106R NST5106L		WST5106R WST5106L	
AE115G 95/8～02/7	2(Zツアラー), 4(7AFE)	F	NST5153R NST5153L		WST5153R WST5153L	
		R	NST5106R NST5106L		WST5106R WST5106L	

■セプター　SCEPTER

【注】ワゴン車は純正が非分解式ストラットの為、NSC型カートリッジは装着できません。

SXV10 92/11～94/8	4(5SFE), 5(セダン), 12(リヤ、非分解式ストラットの際はNST5164R/Lが取付可能)	F	NSC4099			
		R	NSC4107 NST5164R/L			
SXV10 94/8～96/8	4(5SFE), 5(セダン), 12(リヤ、非分解式ストラットの際はNST5164R/Lが取付可能)	F	NSC4109			
		R	NSC4107 NST5164R/L			
VCV10 92/11～94/8	4(3VZFE), 5(セダン)	F	NSC4099			
		R	NSC4095			
VCV10 94/8～96/8	4(3VZFE), 5(セダン)	F	NSC4109			
		R	NSC4095			
SXV15 92/11～94/8	4(5SFE), 5(クーペ), 12(リヤ、非分解式ストラットの際はNST5164R/Lが取付可能)	F	NSC4099			
		R	NSC4107 NST5164R/L			
SXV15 94/8～96/8	4(5SFE), 5(クーペ), 12(リヤ、非分解式ストラットの際はNST5164R/Lが取付可能)	F	NSC4109			
		R	NSC4107 NST5164R/L			

◎適合の詳細、及びカタログ掲載以外の車種については、車検証の「車名」「型式」「初年度登録月」を確認の上、お問合せ下さい。

■セプター　SCEPTER

【注】ワゴン車は純正が非分解式ストラットの為、NSC型カートリッジは装着できません。

年式／モデル	車種詳細	フロント／リヤ	NEW SR Special	Super Special For Street	Lowfer Sports	Lowfer Sports Kit/ Climb Gear
VCV15 93/10～94/8	4(3VZFE), 5(クーペ)	F	NSC4099			
		R	NSC4095			
VCV15 94/8～96/7	4(3VZFE), 5(クーペ)	F	NSC4109			
		R	NSC4095			

■セラ　SERA

EXY10 90/3～92/6	4(5EFHE)	F	NST5056R NST5056L	SST5056R SST5056L		
		R	NSG9012	SSB9019		

■セリカ　CELICA

SA60 81/7～85/7	2(ST, SV, SX), 4(1SU), 5(クーペ)	F	NSC4001			
		R	NSG5643			
GA61 81/7～85/12	2(G, S, GT, L), 4(1GEU/1GGEU), 5(リフトバック)	F	NSC4046	SSC4046 SSP4046		
		R	NSG4767	SSB1788		
MA61 81/7～85/12	2(GT), 4(5MGEU), 5(リフトバック)	F	NSC4046	SSC4046 SSP4046		
		R	NSG4767	SSB1788		
TA61 81/7～83/8	2(GT, GTR), 4(2TGEU), 5(クーペ)	F	NSC4040	SSC4040		
		R	NSG4767	SSB1788		
AA63 83/8～85/7	2(GT), 4(4AGEU), 5(クーペ)	F	NSC4040	SSC4040		
		R	NSG4767	SSB1788		
MA63 81/7～85/12	2(G, S), 4(MTEU), 5(リフトバック)	F	NSC4046	SSC4046 SSP4046		
		R	NSG4767	SSB1788		
RA63 81/7～83/8	2(GT), 4(18RGEU), 5(クーペ)	F	NSC4040	SSC4040		
		R	NSG4767	SSB1788		
TA63 81/7～85/7	2(GT-TURBO), 4(3TGTEU), 5(クーペ)	F	NSC4040	SSC4040		
		R	NSG4767	SSB1788		
TA63 81/7～83/8	2(ST, SX), 4(3TEU), 5(クーペ, リフトバック)	F	NSC4040	SSC4040		
		R	NSG4767	SSB1788		
TA64 82/10～83/8	2(GTS), 4(4TGTEU), 5(クーペ)	F	NSC4040	SSC4040		
		R	NSG5643	SSB1787		
ST160 87/8～87/11	2(ST, SX), 4(1SILU), 5(リフトバック), 12(NEWSR在庫なくなり次第設定中止)	F	NSC4073			
		R	NST5028R NST5028L			
ST160 87/11～89/8	2(ST, SX), 4(1SILU), 5(リフトバック), 12(NEWSR在庫なくなり次第設定中止)	F	NSC4086			
		R	NST5028R NST5028L			
ST162 85/8～87/8	2(GT), 4(3SGELU), 5(リフトバック), 12(NEWSR在庫なくなり次第設定中止)	F	NSC4073			
		R	NST5010R NST5010L			

1(Name), 2(グレード), 3(エンジン種別), 4(エンジン形式), 5(外観形式), 6(外観仕様), 7(ドア数), 8(乗員数), 9(積載量), 10(タイヤ), 11(駆動), 12(備考)

⚠ 特殊品(例:TEMS・Adjustable・アクティブダンパー・セルフレベライザー・車高降下など)は、注釈がない場合は非装着となります。
カートリッジは、非分解式ストラットには装着不可となります。年式内でもストラットの形状を確認下さい。

年式／モデル	車種詳細	フロント／リヤ	NEW SR Special	Super Special For Street	Lowfer Sports	Lowfer Sports Kit/ Climb Gear
ST162 87/8～87/11	2(GT), 4(3SGELU), 5(リフトバック), 12(NEWSR在庫なくなり次第設定中止)	F	NSC4073			
		R	NST5028R NST5028L			
ST162 87/11～89/8	2(GT), 4(3SGELU), 5(リフトバック), 12(NEWSR在庫なくなり次第設定中止)	F	NSC4086			
		R	NST5028R NST5028L			
ST162 87/8～87/11	2(ZR), 4(3SFE), 5(リフトバック), 12(NEWSR在庫なくなり次第設定中止)	F	NSC4073			
		R	NST5028R NST5028L			
ST162 87/11～89/8	2(ZR), 4(3SFE), 5(リフトバック), 12(NEWSR在庫なくなり次第設定中止)	F	NSC4086			
		R	NST5028R NST5028L			
ST163 87/11～89/8	2(ST, SX), 4(4SFI), 5(リフトバック), 12(NEWSR在庫なくなり次第設定中止)	F	NSC4086			
		R	NST5028R NST5028L			
ST182 89/9～93/9	2(GTR/SR, ZR), 4(3SGE/3SFE), 5(リフトバック), 6(ノーマルボディ)	F	NSC4091	SSP4091		
		R	NST5045R NST5045L	SST5045R SST5045L		
ST183 89/9～93/9	2(GTR, ZR), 4(3SGE), 5(リフトバック), 6(ノーマルボディ)	F	NSC4091	SSP4091		
		R	NST5045R NST5045L	SST5045R SST5045L		
ST183 89/9～91/8	2(SR), 4(3SFE), 5(リフトバック), 6(ノーマルボディ)	F	NSC4091	SSP4091		
		R	NST5045R NST5045L	SST5045R SST5045L		
ST183C 90/4～93/9	2(CV), 4(3SGE), 5(コンバーチブル), 6(ノーマルボディ)	F	NSC4091	SSP4091		
		R	NST5045R NST5045L	SST5045R SST5045L		
ST185 89/10～91/8	2(GT-FOUR), 4(3SGTE), 5(リフトバック), 6(ノーマルボディ), 12(F:非分解式は装着不可)	F	NSC4091			
		R	NST5048R NST5048L			
ST185H 89/10～91/8	2(GT-FOUR A), 4(3SGTE), 5(リフトバック), 6(ワイドボディ), 12(F:非分解式は装着不可)	F	NSC4091			
		R	NST5048R NST5048L			
ST202 93/9～98/1	2(SS1/SS2), 4(3SFE/3SGE), 5(リフトバック)	F	NSC4103	SSP4103		
		R	NST5113R NST5113L	SST5113R SST5113L		
ST202 スーパーストラット 93/9～99/8	2(SS2, SS3), 4(3SGE), 5(リフトバック)	F	NST9002R NST9002L	SST9002R SST9002L		
		R	NST5113R NST5113L	SST5113R SST5113L		
ST202C 93/9～98/1	2(CV), 4(3SGE), 5(コンバーチブル)	F	NSC4103	SSP4103		
		R	NST5113R NST5113L	SST5113R SST5113L		
ST203 93/9～97/12	2(SS1), 4(3SFE), 5(リフトバック)	F	NSC4103	SSP4103		
		R	NST5113R NST5113L	SST5113R SST5113L		
ST205 スーパーストラット 94/2～99/8	2(GT-FOUR), 4(3SGTE), 5(リフトバック)	F	NST9002R NST9002L	SST9002R SST9002L		
		R	NST5123R NST5123L	SST5123R SST5123L		
ZZT231 99/8～	2(SS-Ⅱ), 4(2ZZGE), 12(除くスーパーストラット)	F	NST5197R NST5197L			
		R	NSF9113			

◎適合の詳細、及びカタログ掲載以外の車種については、車検証の「車名」「型式」「初年度登録月」を確認の上、お問合せ下さい。

年式／モデル	車種詳細	フロント／リヤ	NEW SR Special	Super Special For Street	Lowfer Sports	Lowfer Sports Kit/ Climb Gear
■セルシオ　CELSIOR						
UCF10 89/11～94/10	2(A), 3(HTWC), 4(1UZFE), 5(セダン)	F	NSF9023	SSB9032	WSF9023	
		R	NSF9024	SSB9033	WSF9024	
UCF20 94/10～00/8	2(A, B), 4(1UZFE)	F	NSF9023	SSB9032	WSF9023	
		R	NSF9088	SSB9088	WSF9088	
■ソアラ　SOARER						
GZ10 83/2～85/12	2(GT), 4(1GGEU), 5(クーペ)	F	NSC4046	SSC4046 SSP4046		
		R	NSG4767	SSB1788		
GZ10 81/2～85/12	2(VR, VX, V2), 4(1GEU), 5(クーペ)	F	NSC4046	SSC4046 SSP4046		
		R	NSG4767	SSB1788		
GZ10 81/2～83/2	2(V1), 4(1GEU), 5(クーペ)	F	NSC4046	SSC4046 SSP4046		
		R	NSG4767	SSB1788		
MZ10 81/3～85/12	2(TBO), 4(MTEU), 5(クーペ)	F	NSC4046	SSC4046 SSP4046		
		R	NSG4767	SSB1788		
MZ10 81/3～83/2	2(V2), 4(MTEU), 5(クーペ)	F	NSC4046	SSC4046 SSP4046		
		R	NSG4767	SSB1788		
MZ11 81/2～83/2	2(GT), 4(5MGEU), 5(クーペ)	F	NSC4046	SSC4046 SSP4046		
		R	NSG4767	SSB1788		
GZ20 TEMS 86/1～88/1	2(GT), 4(1GGEU), 5(クーペ)	F		SSE003 (SEA0010)		
		R		SSE003 (SEA0020)		
GZ20 TEMS 87/1～88/1	2(GT-TURBO), 4(1GGTEU), 5(クーペ)	F		SSE003 (SEA0010)		
		R		SSE003 (SEA0020)		
GZ20 TEMS 88/1～91/4	2(GTL), 3(ツインカムターボ), 4(1GGTEU), 5(クーペ)	F		SSE003 (SEA0010)		
		R		SSE003 (SEA0020)		
GZ20 86/1～91/4	2(GT-TURBO), 4(1GGTEU), 5(クーペ)	F	NSF9007A			
		R	NSF9008A			
GZ20 86/1～91/4	2(VX, VZ), 4(1GEU), 5(クーペ)	F	NSF9007A			
		R	NSF9008A			
MZ20 TEMS 86/1～91/4	2(GT, GTL), 3(ツインカムターボ), 4(7MGTEU), 5(クーペ)	F		SSE003 (SEA0010)		
		R		SSE003 (SEA0020)		
JZZ30 91/5～96/8	2(GT-TURBO), 4(1JZGTE), 12(SSforSTREET在庫なくなり次第廃番)	F	NSF9025	SSB9035		
		R	NSF9026	SSB9036		
UZZ30 91/5～91/7	2(GT), 4(1UZFE), 12(SSforSTREET在庫なくなり次第廃番)	F	NSF9025	SSB9035		
		R	NSF9026	SSB9036		

1(Name), 2(グレード), 3(エンジン種別), 4(エンジン形式), 5(外観形式), 6(外観仕様), 7(ドア数), 8(乗員数), 9(積載量), 10(タイヤ), 11(駆動), 12(備考)

⚠特殊品(例:TEMS・Adjustable・アクティブダンパー・セルフレベライザー・車高降下など)は、注釈がない場合は非装着となります。
カートリッジは、非分解式ストラットには装着不可となります。年式内でもストラットの形状を確認下さい。

■タウンエース/マスターエース/ライトエース/ノア
TOWNACE/MASTERACE/LITEACE/NOAH

年式／モデル	車種詳細	フロント／リヤ	NEW SR Special	Super Special For Street	Lowfer Sports	Lowfer Sports Kit/ Climb Gear
CM30G 85/9～92/1	2(DLX), 3(ディーゼル), 4(2C), 5(ワゴン), 6(SRF), 12(ライトエース, NEWSR在庫なくなり次第設定中止)	F	NSF1024			
		R	NSF1017			
CM30G 85/9～92/1	2(FXV, GXL), 3(ターボディーゼル), 4(2CT), 5(4ドアワゴン), 6(MRF), 12(ライトエース, NEWSR在庫なくなり次第設定中止)	F	NSF1024			
		R	NSF1017			
CM30G 88/8～92/1	2(LD), 3(ディーゼル), 4(2C), 5(4ドアワゴン), 6(MRF, SRF), 12(ライトエース, NEWSR在庫なくなり次第設定中止)	F	NSF1024			
		R	NSF1017			
CM30G 89/10～92/1	2(SSW), 3(ディーゼル), 4(2C), 6(HRF), 12(ライトエース, NEWSR在庫なくなり次第設定中止)	F	NSF1024			
		R	NSF1017			
CM30G 85/9～92/1	2(SUC, SW), 3(ディーゼル, ターボディーゼル), 4(2C, 2CT), 6(MRF, HRF, SRF), 12(ライトエース, NEWSR在庫なくなり次第設定中止)	F	NSF1024			
		R	NSF1017			
CM30G 85/9～88/8	2(XL7), 3(ディーゼル), 4(2C), 5(ワゴン), 6(MRF), 12(ライトエース, NEWSR在庫なくなり次第設定中止)	F	NSF1024			
		R	NSF1017			
KM30G 85/9～88/8	2(DLX, SW, XL7), 3(CBR), 4(5KU), 5(ワゴン), 6(SRF, HRF, MRF), 12(ライトエース, NEWSR在庫なくなり次第設定中止)	F	NSF1024			
		R	NSF1017			
KM30G 88/8～92/1	2(LD), 3(CBR), 4(5KU), 5(4ドアワゴン), 6(MRF, SRF), 12(ライトエース, NEWSR在庫なくなり次第設定中止)	F	NSF1024			
		R	NSF1017			
KM30G 85/9～92/1	2(SCA, SUC), 3(CBR), 4(5KU), 6(MRF), 12(ライトエース, NEWSR在庫なくなり次第設定中止)	F	NSF1024			
		R	NSF1017			
KM30G 88/8～89/7	2(SW), 3(CBR), 4(5KU), 5(4ドアワゴン), 6(HRF, SRF), 12(ライトエース, NEWSR在庫なくなり次第設定中止)	F	NSF1024			
		R	NSF1017			
YM30G 85/9～92/1	2(FXV, GXL), 3(CBR), 4(2YU), 6(MRF), 12(ライトエース, NEWSR在庫なくなり次第設定中止)	F	NSF1024			
		R	NSF1017			
CM31V 88/8～92/1	2(SUP), 3(ディーゼル), 4(2C), 5(5ドアバン), 6(HRF), 8(5), 12(ライトエース, NEWSR在庫なくなり次第設定中止)	F	NSF1024			
		R	NSF1017			
KM31V 85/9～89/7	2(SUP), 3(CBR), 4(5KJ), 8(5), 12(ライトエース, NEWSR在庫なくなり次第設定中止)	F	NSF1024			
		R	NSF1017			
KM35V 85/9～88/8	2(DLX), 3(CBR), 4(4KJ), 8(3, 6), 12(ライトエース, NEWSR在庫なくなり次第設定中止)	F	NSF1024			
		R	NSF1017			
KM36V 85/9～88/8	2(DLX), 3(CBR), 4(5KJ), 12(ライトエース, NEWSR在庫なくなり次第設定中止)	F	NSF1024			
		R	NSF1017			
CM40G 85/10～89/4	2(FXV, GXL, SW), 3(ターボディーゼル), 4(2CT), 6(MRF), 12(ライトエース, NEWSR在庫なくなり次第設定中止)	F	NSF1015			
		R	NSF1018			
CM40G 88/8～89/4	2(LD), 3(ターボディーゼル), 4(2CT), 5(4ドアワゴン), 6(MRF), 12(ライトエース, NEWSR在庫なくなり次第設定中止)	F	NSF1015			
		R	NSF1018			

◎適合の詳細、及びカタログ掲載以外の車種については、車検証の「車名」「型式」「初年度登録月」を確認の上、お問合せ下さい。

■タウンエース/マスターエース/ライトエース/ノア
TOWNACE/MASTERACE/LITEACE/NOAH

年式／モデル	車種詳細	フロント／リヤ	NEW SR Special	Super Special For Street	Lowfer Sports	Lowfer Sports Kit/ Climb Gear
CM40G 85/10～88/8	2(XL7), 3(ターボディーゼル), 4(2CT), 5(ワゴン), 6(MRF), 12(ライトエース, NEWSR在庫なくなり次第設定中止)	F	NSF1015			
		R	NSF1018			
YM40G 85/10～89/4	2(FXV, GXL, SW), 3(CBR), 4(3YU), 6(MRF), 12(ライトエース, NEWSR在庫なくなり次第設定中止)	F	NSF1015			
		R	NSF1018			
YM40G 88/8～89/4	2(LD), 3(CBR), 4(3YU), 5(4ドアワゴン), 6(MRF), 12(ライトエース, NEWSR在庫なくなり次第設定中止)	F	NSF1015			
		R	NSF1018			
YM40G 85/10～88/8	2(XL7), 3(CBR), 4(3YU), 5(ワゴン), 6(MRF), 12(ライトエース, NEWSR在庫なくなり次第設定中止)	F	NSF1015			
		R	NSF1018			
CM41V 85/10～92/1	2(DLX), 3(ディーゼル), 4(2C), 8(2, 5), 12(ライトエース, NEWSR在庫なくなり次第設定中止)	F	NSF1015			
		R	NSF1018			
CR30G 88/2～95/5	2(D, E, Q, G), 4(2CT), 6(HRF), 7(4ドア), 8(7, 8)	F	NSF1015			
		R	NSF1016			
YR30G 88/2～96/10	2(E, Q, G), 4(3YEU), 6(HRF), 7(4ドア), 8(7, 8)	F	NSF1015			
		R	NSF1016			
CR31G 93/2～96/10	2(D, E, G, Q), 4(3CT), 6(HRF), 7(4ドア), 8(7, 8)	F	NSF1015			
		R	NSF1016			
CR40G 96/10～	2(V/ロイヤルラウンジ, L, DX, LD, G/スーパーエクストラ, フィールドツアラー, ロードツアラー), 4(3CT, 3CTE), 11(2WD), 12(ノア)	F	NSF2046		WSF2046	
		R	NSF2047		WSF2047	
SR40G 96/10～	2(V/ロイヤルラウンジ, L, DX, LD, G/スーパーエクストラ, フィールドツアラー, SW), 4(3SFE), 11(2WD), 12(ノア)	F	NSF2046		WSF2046	
		R	NSF2047		WSF2047	
SR40G 98/12～	2(ロードツアラー), 4(3SFE), 11(2WD), 12(ノア)	F	NSF2046		WSF2046	
		R	NSF2047		WSF2047	
CR41V 96/11～	2(L, DX, LD, スーパー/GL), 4(2C), 11(2WD), 12(ノア)	F	NSF2046			
		R	NSF2047			
KR41V 96/11～	2(L/DX/LD), 4(5K), 11(2WD), 12(ノア)	F	NSF2046			
		R	NSF2047			
CR42V 96/11～	2(L, DX, LD, スーパー/GL), 4(3CE), 11(2WD), 12(ノア)	F	NSF2046			
		R	NSF2047			
KR42V 96/11～	2(L/DX/LD), 4(7K), 11(2WD), 12(ノア)	F	NSF2046			
		R	NSF2047			
KR42V 96/11～98/12	2(スーパー/GL), 4(7K), 11(2WD), 12(ノア)	F	NSF2046			
		R	NSF2047			
KR42V 96/11～	2(L, DX, LD, スーパー/GL), 4(7KE), 11(2WD), 12(ノア)	F	NSF2046			
		R	NSF2047			

1(Name), 2(グレード), 3(エンジン種別), 4(エンジン形式), 5(外観形式), 6(外観仕様), 7(ドア数), 8(乗員数), 9(積載量), 10(タイヤ), 11(駆動), 12(備考)

⚠ 特殊品(例:TEMS・Adjustable・アクティブダンパー・セルフレベライザー・車高降下など)は、注釈がない場合は非装着となります。
カートリッジは、非分解式ストラットには装着不可となります。年式内でもストラットの形状を確認下さい。

年式／モデル	車　種　詳　細	フロント リ　ヤ	NEW SR Special	Super Special For Street	Lowfer Sports	Lowfer Sports Kit/ Climb Gear
CR50G 96/10～	2(V/ロイヤルラウンジ, L, DX, LD, G/スーパーエクストラ, フィールドツアラー, ロードツアラー), 4(3CT, 3TCE), 11(4WD), 12(ノア)	F	NSF2048		WSF2048	
		R	NSF2049		WSF2049	
SR50G 96/10～	2(V/ロイヤルラウンジ, L, DX, LD, G/スーパーエクストラ, フィールドツアラー, SW), 4(3SFE), 11(4WD), 12(ノア)	F	NSF2048		WSF2048	
		R	NSF2049		WSF2049	
SR50G 98/12～	2(ロードツアラー), 4(3SFE), 11(4WD), 12(ノア)	F	NSF2048		WSF2048	
		R	NSF2049		WSF2049	

■チェイサー　CHASER

GX61 80/9～84/7	2(アヴァント, SXL, SGT), 3(EFI, ツインカム), 4(1GEU, 1GGEU), 5(ハードトップ, セダン)	F	NSC4046X	SSC4046		
		R	NSG4767X	SSB1788		
MX61 81/10～84/7	2(アヴァント, SGT), 3(ターボ), 4(MTEU), 5(セダン, ハードトップ)	F	NSC4046X	SSC4046		
		R	NSG4767X	SSB1788		
RX63 80/9～82/8	2(GT), 3(EFI), 4(18RGEU), 5(ハードトップ)	F	NSC4046X	SSC4046		
		R	NSG4767X	SSB1788		
LX65 82/8～84/7	2(SXL), 3(TDE), 4(2LTE), 5(セダン)	F	NSC4046X	SSC4046		
		R	NSG4767X	SSB1788		
GX71 84/8～88/8	2(アヴァント, SXL/GT), 3(EFI/ツインカムターボ), 4(1GEU/1GGTEU), 5(ハードトップ)	F	NSC4046X	SSC4046		
		R	NSG4767X	SSB1788		
GX71 TEMS 84/8～88/8	2(アヴァント), 3(ツインカム), 4(1GGEU), 5(ハードトップ)	F		SSE001 (SEP0010)		
		R		SSE001 (SEF0010)		
MX71 84/8～88/2	2(アヴァント), 3(ターボ), 4(MTEU), 5(ハードトップ)	F	NSC4046X	SSC4046		
		R	NSG4767X	SSB1788		
LX80 88/8～92/10	2(XG, XL), 3(ターボディーゼル), 4(2LT), 5(ハードトップ)	F	NSC4046			
		R	NSG9010			
LX80 88/8～92/10	2(XL), 3(ディーゼル), 4(2L), 5(ハードトップ)	F	NSC4046			
		R	NSG9010			
SX80 88/8～90/8	2(XG, XL), 3(CI), 4(4SFI), 5(ハードトップ)	F	NSC4046			
		R	NSG9010			
SX80 90/8～92/10	2(XG, XL), 3(HTWC), 4(4SFE), 5(ハードトップ)	F	NSC4046			
		R	NSG9010			
GX81 88/8～92/10	2(アヴァント, SXL), 3(HTWC), 4(1GFE), 5(ハードトップ)	F	NSC4046	SSP4046		
		R	NSG9008	SSB9015		
GX81 TEMS 90/8～92/10	2(アヴァント), 3(ツインカム), 4(1GGE), 5(ハードトップ)	F		SSE007 (SEP0040)		
		R		SSE007 (SEA0050)		
GX81 TEMS 88/8～90/8	2(アヴァントG), 3(スーパーチャージャー), 4(1GGZE), 5(ハードトップ)	F		SSE007 (SEP0040)		
		R		SSE007 (SEA0050)		

◎適合の詳細、及びカタログ掲載以外の車種については、車検証の「車名」「型式」「初年度登録月」を確認の上、お問合せ下さい。

■チェイサー　CHASER

年式／モデル	車種詳細	フロント／リヤ	NEW SR Special	Super Special For Street	Lowfer Sports	Lowfer Sports Kit/ Climb Gear
GX81 88/8～90/8	2(GT), 3(ツインカムターボ), 4(1GGTE), 5(ハードトップ)	F	NSC4046	SSP4046		
		R	NSG9008	SSB9015		
JZX81 TEMS 90/8～92/10	2(アヴァント, アヴァントG), 3(ツインカム), 4(1JZGE), 5(ハードトップ)	F		SSE007 (SEP0040)		
		R		SSE007 (SEA0050)		
JZX81 90/8～92/10	2(GT), 3(ツインカムターボ), 4(1JZGTE), 5(ハードトップ)	F	NSC4046	SSP4046		
		R	NSG9008	SSB9015		
MX83 TEMS 89/8～92/10	2(アヴァントG), 3(ツインカム), 4(7MGE), 5(ハードトップ)	F		SSE007 (SEP0040)		
		R		SSE007 (SEA0050)		
GX90 92/10～96/9	2(アヴァント), 4(1GFE)	F	NSF9048	SSB9048		
		R	NSF9049	SSB9049		
JZX90 92/10～96/9	2(アヴァント, アヴァントG, ツアラーS/ツアラーV), 4(1JZGE/1JZGTE)	F	NSF9048	SSB9048		
		R	NSF9049	SSB9049		
JZX93 93/10～96/9	2(アヴァント, アヴァントG), 4(1JZGE), 11(4WD)	F	NSF9119R NSF9119L			
		R	NSF9049			
LX90 92/10～96/9	2(ラフィーネ, XL), 4(2LTE)	F	NSF9048	SSB9048		
		R	NSF9049	SSB9049		
GX100 96/9～	2(アヴァント, ツアラー), 4(1GFE)	F	NSF9048	SSB9048		
		R	NSF9049	SSB9049		
GX105 98/8～01/6	2(アヴァント), 4(1GFE), 11(4WD)	F	NSF9119R NSF9119L			
		R	NSF9049			
JZX100 96/9～	2(アヴァント, ツアラーS/ツアラーV), 4(1JZGE/1JZGTE)	F	NSF9048	SSB9048		
		R	NSF9049	SSB9049		
JZX105 96/9～01/6	2(アヴァント), 4(1JZGE), 11(4WD)	F	NSF9119R NSF9119L			
		R	NSF9049			
LX100 96/9～99/8	2(アヴァント), 4(2LTE)	F	NSF9048	SSB9048		
		R	NSF9049	SSB9049		
LX100 96/9～98/8	2(XL), 4(2LTE)	F	NSF9048	SSB9048		
		R	NSF9049	SSB9049		
SX100 96/9～98/8	2(ラフィーネ), 4(4SFE)	F	NSF9048	SSB9048		
		R	NSF9049	SSB9049		
SX100 96/9～	2(XL), 4(4SFE)	F	NSF9048	SSB9048		
		R	NSF9049	SSB9049		

■ナディア　NADIA

SXN15 98/7～	2(STD), 4(3SFE)	F	NST5149R NST5149L			
		R	NSG5749			

1(Name), 2(グレード), 3(エンジン種別), 4(エンジン形式), 5(外観形式), 6(外観仕様), 7(ドア数), 8(乗員数), 9(積載量), 10(タイヤ), 11(駆動), 12(備考)

⚠特殊品(例:TEMS・Adjustable・アクティブダンパー・セルフレベライザー・車高降下など)は、注釈がない場合は非装着となります。
カートリッジは、非分解式ストラットには装着不可となります。年式内でもストラットの形状を確認下さい。

■ノア/ヴォクシー　NOAH/VOXY

【注】TEMS装着車に、N/WST5234R/L、N/WSF2061を取り付けると、TEMS機能は使用不可となりますのでご注意下さい。
★Lowfer Sports Kitは前後1台分セット品番(Lowfer+L・H・S)、別途L・H・Sスプリング単品設定有り。詳細は各製品適合表を参照下さい★

年式／モデル	車種詳細	フロント／リヤ	NEW SR Special	Super Special For Street	Lowfer Sports	Lowfer Sports Kit/ Climb Gear
AZR60G 01/11～	2(L, S), 4(1AZFSE), 11(FF), 12(ノア_TEMS装着車,【注】参照)	F	NST5234R NST5234L		WST5234R WST5234L	LKIT-AZR61G
		R	NSF2061		WSF2061	
AZR60G 01/11～	2(L, S), 4(1AZFSE), 11(FF), 12(ノア_非TEMS装着車)	F	NST5234R NST5234L		WST5234R WST5234L	LKIT-AZR60G
		R	NSF2063		WSF2063	
AZR60G 01/11～	2(V, Z), 4(1AZFSE), 11(FF), 12(ヴォクシー_TEMS装着車,【注】参照)	F	NST5234R NST5234L		WST5234R WST5234L	LKIT-AZR61G
		R	NSF2061		WSF2061	
AZR60G 01/11～	2(V, Z), 4(1AZFSE), 11(FF), 12(ヴォクシー_非TEMS装着車)	F	NST5234R NST5234L		WST5234R WST5234L	LKIT-AZR60G
		R	NSF2063		WSF2063	
AZR60G 01/11～	2(X), 4(1AZFSE), 11(FF), 12(ノア・ヴォクシー_TEMS装着車,【注】参照)	F	NST5234R NST5234L		WST5234R WST5234L	LKIT-AZR61G
		R	NSF2061		WSF2061	
AZR60G 01/11～	2(X), 4(1AZFSE), 11(FF), 12(ノア・ヴォクシー_非TEMS装着車)	F	NST5234R NST5234L		WST5234R WST5234L	LKIT-AZR60G
		R	NSF2063		WSF2063	
AZR65G 01/11～	2(L, S), 4(1AZFSE), 11(4WD), 12(ノア_非TEMS装着車のみ適合)	F	NST5234R NST5234L			
		R	NSF2067			
AZR65G 01/11～	2(V, Z), 4(1AZFSE), 11(4WD), 12(ヴォクシー_非TEMS装着車のみ適合)	F	NST5234R NST5234L			
		R	NSF2067			
AZR65G 01/11～	2(X), 4(1AZFSE), 11(4WD), 12(ノア・ヴォクシー_非TEMS装着車のみ適合)	F	NST5234R NST5234L			
		R	NSF2067			
ZRR70G 07/6～	2(YY, X, X (Lセレクション), G), 4(3ZR-FAE), 9(2, 0ﾘｯﾄﾙ), 11(FF), 12(ノア)	F	NST5381R NST5381L		WST5381R WST5381L	
		R	NSF2063		WSF2063	
ZRR70G 07/6～	2(X, TRANS-X, X (Lエディション), V), 4(3ZR-FAE), 9(2, 0ﾘｯﾄﾙ), 11(FF), 12(ヴォクシー)	F	NST5381R NST5381L		WST5381R WST5381L	
		R	NSF2063		WSF2063	
ZRR70W 07/6～	2(S, Si), 4(3ZR-FAE), 9(2, 0ﾘｯﾄﾙ), 11(FF), 12(ノア)	F	NST5384R NST5384L		WST5384R WST5384L	
		R	NSF2063		WSF2063	
ZRR70W 07/6～	2(Z, ZS), 4(3ZR-FAE), 9(2, 0ﾘｯﾄﾙ), 11(FF), 12(ヴォクシー)	F	NST5384R NST5384L		WST5384R WST5384L	
		R	NSF2063		WSF2063	
ZRR75G 07/6～	2(YY, X, X (Lセレクション), G), 4(3ZR-FAE), 9(2, 0ﾘｯﾄﾙ), 11(4WD), 12(ノア)	F	NST5381R NST5381L		WST5381R WST5381L	
		R	NSF2067Z		WSF2067Z	
ZRR75G 07/6～	2(X, TRANS-X, X (Lエディション), V), 4(3ZR-FAE), 9(2, 0ﾘｯﾄﾙ), 11(4WD), 12(ヴォクシー)	F	NST5381R NST5381L		WST5381R WST5381L	
		R	NSF2067Z		WSF2067Z	
ZRR75W 07/6～	2(S, Si), 4(3ZR-FAE), 9(2, 0ﾘｯﾄﾙ), 11(4WD), 12(ノア)	F	NST5384R NST5384L		WST5384R WST5384L	
		R	NSF2067Z		WSF2067Z	
ZRR75W 07/6～	2(Z, ZS), 4(3ZR-FAE), 9(2, 0ﾘｯﾄﾙ), 11(4WD), 12(ヴォクシー)	F	NST5384R NST5384L		WST5384R WST5384L	
		R	NSF2067Z		WSF2067Z	

◎適合の詳細、及びカタログ掲載以外の車種については、車検証の「車名」「型式」「初年度登録月」を確認の上、お問合せ下さい。

■ハイエース/レジアスエース　HIACE/REGIUSACE

【NSF2028/30/70/71を装着の際に】
リヤショックアブソーバ クッション部品が劣化している場合は、異音や下部取付ボルト破損の恐れがありますので、
別途、新しいトヨタ純正部品(下記品番)への交換が必要となります。
①「89/8～95/8」製造車→90948-01040/01046　②「95/8～04/8」製造車→90948-01059/01060

年式／モデル	車種詳細	フロント／リヤ	NEW SR Special	Super Special For Street	Lowfer Sports	Lowfer Sports Kit/ Climb Gear
LH51G 87/8～89/8	2(CTM, DX, SCL, SCM), 3(ディーゼル, ターボディーゼル), 4(2L, 2LT), 5(ワゴン), 6(SRF, MRF)	F	NSF2004			
		R	NSF2005			
YH51G 87/8～89/8	2(CTM, DX, SCL, SCM), 3(CBR), 4(3YU), 5(ワゴン), 6(SRF, MRF)	F	NSF2004			
		R	NSF2005			
KZH100G 93/8～95/8	4(1KZTE), 11(FR)	F	NSF2027			
		R	NSF2028			
KZH100G 95/8～	4(1KZTE), 11(FR)	F	NSF2027			
		R	NSF2071			
LH100G 92/5～93/8	4(2L), 11(FR)	F	NSF2027X			
		R	NSF2028			
RZH100G 92/5～93/8	4(1RZE), 11(FR)	F	NSF2027X			
		R	NSF2028			
RZH100G 93/8～95/8	4(1RZE), 11(FR)	F	NSF2027			
		R	NSF2028			
RZH101G 92/5～93/8	4(2RZE), 11(FR)	F	NSF2027X			
		R	NSF2028			
RZH101G 93/8～95/8	4(2RZE), 11(FR)	F	NSF2027			
		R	NSF2028			
RZH101G 95/8～	4(2RZE), 11(FR)	F	NSF2027			
		R	NSF2071			
RZH111G 95/8～	4(2RZE), 11(FR)	F	NSF2027			
		R	NSF2071			
KZH106G 93/8～95/8	4(1KZTE), 11(4WD)	F	NSF2029			
		R	NSF2030			
KZH106G 95/8～	4(1KZTE), 11(4WD)	F	NSF2029			
		R	NSF2070			
KZH106W 93/8～95/8	4(1KZTE), 11(4WD)	F	NSF2029			
		R	NSF2030			
KZH106W 95/8～	4(1KZTE), 11(4WD)	F	NSF2029			
		R	NSF2070			
KZH110G 93/8～95/8	4(1KZTE), 11(FR)	F	NSF2027			
		R	NSF2028			

1(Name), 2(グレード), 3(エンジン種別), 4(エンジン形式), 5(外観形式), 6(外観仕様), 7(ドア数), 8(乗員数), 9(積載量), 10(タイヤ), 11(駆動), 12(備考)

⚠ 特殊品(例:TEMS・Adjustable・アクティブダンパー・セルフレベライザー・車高降下など)は、注釈がない場合は非装着となります。
カートリッジは、非分解式ストラットには装着不可となります。年式内でもストラットの形状を確認下さい。

年式／モデル	車種詳細	フロント リヤ	NEW SR Special	Super Special For Street	Lowfer Sports	Lowfer Sports Kit/ Climb Gear
KZH110G 95/8～	4(1KZTE), 11(FR)	F	NSF2027			
		R	NSF2071			
KZH116G 93/8～95/8	4(1KZTE), 11(4WD)	F	NSF2029			
		R	NSF2030			
KZH116G 95/8～	4(1KZTE), 11(4WD)	F	NSF2029			
		R	NSF2070			
KZH120G 93/8～95/8	4(1KZTE), 11(FR)	F	NSF2027			
		R	NSF2028			
KZH120G 95/8～	4(1KZTE), 11(FR), 12(除く96.8-98.8車)	F	NSF2027			
		R	NSF2071			
KZH126G 93/8～95/8	4(1KZTE), 11(4WD)	F	NSF2029			
		R	NSF2030			
KZH126G 95/8～	4(1KZTE), 11(4WD)	F	NSF2029			
		R	NSF2070			
TRH200V, 200K, 221K, 226K 04/8～	1(バン), 2(全グレード), 4(2.0/2.7リットルガソリン), 11(FR, 4WD)	F	NSF2084			
		R	NSF2085			
KDH200V, 205V, 200K, 220K, 225K 04/8～	1(バン), 2(全グレード), 4(2.5リットルディーゼル), 11(FR, 4WD)	F	NSF2084			
		R	NSF2085			
TRH214W, 219W, 224W, 229W 04/8～	1(ワゴン), 2(全グレード), 4(2.7リットルガソリン), 11(FR, 4WD)	F	NSF2084			
		R	NSF2085			
TRH223B, 228B/ KDH222B, 227B 04/8～	1(コミューター), 2(全グレード), 4(2.7リットルガソリン/2.5リットルディーゼル), 11(FR, 4WD)	F	NSF2084			
		R	NSF2085			

■パッソ　PASSO

KGC10 04/5～	2(X), 4(1KRFE), 11(FF)	F	NST5270R.L			
		R	NSF1054			
QNC10 04/5～	2(G), 4(K3VE), 11(FF)	F	NST5270R.L			
		R	NSF1054			
KGC15 04/5～	2(X, G), 4(1KRFE), 11(4WD)	F	NST5270R.L			
		R	NSF1055			

■ハリアー　HARRIER

【注】07/5～7月登録車について、リアの形状違いの混在が確認されています。下記確認の上、適合品番を選択して下さい。
≪リア右側純正品番≫
48530-48120→N/WST5318R/L(ナックルブラケット穴径φ15)、48530-48122→N/WST5365R/L(ナックルブラケット穴径φ17)
48530-48160→N/WST5315R/L(ナックルブラケット穴径φ15)、48530-48161/171→N/WST5366R/L(ナックルブラケット穴径φ17)

ACU10W 00/11～	4(2AZFE), 11(FF), 12(IRバージョン, Sパッケージは減衰力不足にて適合外(但し, 取付は可能))	F	NST5166R NST5166L			
		R	NST5167R NST5167L			
ACU15W 00/11～	4(2AZFE), 11(4WD), 12(IRバージョン, Sパッケージは減衰力不足にて適合外(但し, 取付は可能))	F	NST5166R NST5166L			
		R	NST5169R NST5169L			

◎適合の詳細、及びカタログ掲載以外の車種については、車検証の「車名」「型式」「初年度登録月」を確認の上、お問合せ下さい。

■ハリアー　HARRIER

【注】07/5～7月登録車について、リアの形状違いの混在が確認されています。下記確認の上、適合品番を選択して下さい。
≪リア右側純正品番≫
48530-48120→N/WST5318R/L(ナックルブラケット穴径φ15)、48530-48122→N/WST5365R/L(ナックルブラケット穴径φ17)
48530-48160→N/WST5315R/L(ナックルブラケット穴径φ15)、48530-48161/171→N/WST5366R/L(ナックルブラケット穴径φ17)

年式／モデル	車種詳細	フロント／リヤ	NEW SR Special	Super Special For Street	Lowfer Sports	Lowfer Sports Kit/ Climb Gear
MCU10W 97/12～	4(1MZFE), 11(FF), 12(IRバージョン, Sパッケージは減衰力不足にて適合外(但し, 取付は可能))	F	NST5166R NST5166L			
		R	NST5167R NST5167L			
MCU15W 97/12～	4(1MZFE), 11(4WD), 12(IRバージョン, Sパッケージは減衰力不足にて適合外(但し, 取付は可能))	F	NST5166R NST5166L			
		R	NST5169R NST5169L			
SXU10W 97/12～	4(5SFE), 11(FF)	F	NST5166R NST5166L			
		R	NST5167R NST5167L			
SXU15W 97/12～	4(5SFE), 11(4WD)	F	NST5166R NST5166L			
		R	NST5169R NST5169L			
ACU30W 03/2～07/5	2(240G (含む「Lパッケージ」)), 4(2AZFE), 11(FF), 12(【注】参照)	F	NST5314R NST5314L		WST5314R WST5314L	
		R	NST5318R NST5318L		WST5318R WST5318L	
ACU30W 07/5～	2(240G (含む「Lパッケージ」)), 4(2AZFE), 11(FF), 12(【注】参照)	F	NST5314R NST5314L		WST5314R WST5314L	
		R	NST5365R NST5365L		WST5365R WST5365L	
ACU35W 03/2～07/5	2(240G (含む「Lパッケージ」)), 4(2AZFE), 11(4WD), 12(【注】参照)	F	NST5314R NST5314L		WST5314R WST5314L	
		R	NST5315R NST5315L		WST5315R WST5315L	
ACU35W 07/5～	2(240G (含む「Lパッケージ」)), 4(2AZFE), 11(4WD), 12(【注】参照)	F	NST5314R NST5314L		WST5314R WST5314L	
		R	NST5366R NST5366L		WST5366R WST5366L	
MCU30W 03/2～	2(300G (含む「Lパッケージ」)), 4(1MZFE), 11(FF)	F	NST5314R NST5314L		WST5314R WST5314L	
		R	NST5318R NST5318L		WST5318R WST5318L	
MCU35W 03/2～	2(300G (含む「Lパッケージ」)), 4(1MZFE), 11(4WD)	F	NST5314R NST5314L		WST5314R WST5314L	
		R	NST5315R NST5315L		WST5315R WST5315L	
GSU30W 06/1～07/5	2(350G (含む「Lパッケージ」)), 4(2GRFE), 11(FF), 12(【注】参照)	F	NST5314R NST5314L		WST5314R WST5314L	
		R	NST5318R NST5318L		WST5318R WST5318L	
GSU30W 07/5～	2(350G (含む「Lパッケージ」)), 4(2GRFE), 11(FF), 12(【注】参照)	F	NST5314R NST5314L		WST5314R WST5314L	
		R	NST5365R NST5365L		WST5365R WST5365L	
GSU35W 06/1～07/5	2(350G (含む「Lパッケージ」)), 4(2GRFE), 11(4WD), 12(【注】参照)	F	NST5314R NST5314L		WST5314R WST5314L	
		R	NST5315R NST5315L		WST5315R WST5315L	
GSU35W 07/5～	2(350G (含む「Lパッケージ」)), 4(2GRFE), 11(4WD), 12(【注】参照)	F	NST5314R NST5314L		WST5314R WST5314L	
		R	NST5366R NST5366L		WST5366R WST5366L	

■ハリアーハイブリッド　HARRIER HYBRID

MHU38W 05/3～07/5	4(3MZFE (3.3リッター)), 11(4WD), 12(「プレミアムSパッケージ」「Lパッケージ」も装着可)	F	NST5314ZR NST5314ZL		WST5314ZR WST5314ZL	
		R	NST5332R NST5332L		WST5332R WST5332L	
MHU38W 07/5～	4(3MZFE (3.3リッター)), 11(4WD), 12(「プレミアムSパッケージ」「Lパッケージ」も装着可)	F	NST5314ZR NST5314ZL		WST5314ZR WST5314ZL	
		R	NST5367R NST5367L		WST5367R WST5367L	

1(Name), 2(グレード), 3(エンジン種別), 4(エンジン形式), 5(外観形式), 6(外観仕様), 7(ドア数), 8(乗員数), 9(積載量), 10(タイヤ), 11(駆動), 12(備考)

⚠特殊品(例:TEMS・Adjustable・アクティブダンパー・セルフレベライザー・車高降下など)は、注釈がない場合は非装着となります。
カートリッジは、非分解式ストラットには装着不可となります。年式内でもストラットの形状を確認下さい。

■ファンカーゴ　FUNCARGO

★Lowfer Sports Kitは前後1台分セット品番(Lowfer+L・H・S)、別途L・H・Sスプリング単品設定有り。詳細は各製品適合表を参照下さい★

年式／モデル	車種詳細	フロント／リヤ	NEW SR Special	Super Special For Street	Lowfer Sports	Lowfer Sports Kit/ Climb Gear
NCP20 99/8～00/10	2(J, X), 4(2NZFE), 11(FF)	F	NST5206R.L		WST5206R.L	LKIT-NCP20
		R	NSF2056		WSF2056	
NCP21 99/8～00/10	2(G), 4(1NZFE), 11(FF)	F	NST5206R.L		WST5206R.L	
		R	NSF2056		WSF2056	
NCP25 99/8～00/1	2(J), 4(1NZFE), 11(4WD)	F	NST5205R.L		WST5205R.L	LKIT-NCP25
		R	NSF9116		WSF9116	
NCP25 99/8～00/1	2(G), 4(1NZFE), 11(4WD)	F	NST5205R.L		WST5205R.L	LKIT-NCP25
		R	NSF9116		WSF9116	
NCP25 99/8～00/1	2(X), 4(1NZFE), 11(4WD)	F	NST5205R.L		WST5205R.L	LKIT-NCP25
		R	NSF9116		WSF9116	

■プラッツ　PLATZ

SCP11 99/8～	2(F), 4(1SZFE), 11(FF)	F	NST5206R.L			
		R	NSF2051			
NCP12 99/8～	2(F, X), 4(1NZFE), 11(FF)	F	NST5206R.L			
		R	NSF2051			
NCP16 99/8～	2(F, X), 4(2NZFE), 11(4WD)	F	NST5203R.L			
		R	NSF9116			

■プリウス　PRIUS

NHW20 03/9～	2(S, G), 4(1NZ-FXE), 10(15インチホイール), 11(2WD)	F	NST5386R NST5386L			
		R	NSF9156Z			
NHW20 03/9～	2(Sツーリングセレクション, Gツーリングセレクション), 4(1NZ-FXE), 10(16インチホイール), 11(2WD)	F	NST5386R NST5386L			
		R	NSF9160			

■ブレイド/ブレイドマスター　BLADE/BLADE MASTER

AZE156H 06/12～	2(全グレード), 4(2AZ-FE(2.4ﾘｯﾄﾙ直4)), 11(FF)	F	NST5385R NST5385L		WST5385R WST5385L	
		R	NSF2100		WSF2100	
AZE154H 06/12～	2(全グレード), 4(2AZ-FE(2.4ﾘｯﾄﾙ直4)), 11(4WD)	F	NST5391R NST5391L			
		R	NSF2103			

■プレミオ/アリオン　PREMIO/ALLION

AZT240 01/12～04/5	2(G, A20), 4(1AZFSE(2ﾘｯﾄﾙ)), 11(FF)	F	NST5225ZR NST5225ZL			
		R	NSF9100			
AZT240 04/5～04/12	2(G, A20), 4(1AZFSE(2ﾘｯﾄﾙ)), 11(FF)	F	NST5247R NST5247L			
		R	NSF9100			
ZZT240 01/12～04/12	2(X, A18), 4(1ZZFE(1.8ﾘｯﾄﾙ)), 11(FF)	F	NST5225ZR NST5225ZL			
		R	NSF9100			

◎適合の詳細、及びカタログ掲載以外の車種については、車検証の「車名」「型式」「初年度登録月」を確認の上、お問合せ下さい。

■プレミオ/アリオン　PREMIO/ALLION

年式／モデル	車種詳細	フロント／リヤ	NEW SR Special	Super Special For Street	Lowfer Sports	Lowfer Sports Kit/ Climb Gear
NZT240 01/12～04/12	2(F, A15), 4(1NZFE(1.5ﾘｯﾄﾙ)), 11(FF)	F	NST5225ZR NST5225ZL			
		R	NSF9100			
ZZT245 01/12～04/5	2(X, A18), 4(1ZZFE(1.8ﾘｯﾄﾙ)), 11(4WD)	F	NST5225ZR NST5225ZL			
		R	NSF9126Z			
ZZT245 04/5～04/12	2(X, A18), 4(1ZZFE(1.8ﾘｯﾄﾙ)), 11(4WD)	F	NST5247R NST5247L			
		R	NSF9126Z			

■プログレ　PROGRES

JCG10 98/5～01/4	4(1JZGE), 5(セダン)	F	NSF9089			
		R	NSF9090			
JCG11 98/5～01/4	4(2JZGE), 5(セダン)	F	NSF9089			
		R	NSF9090			

■プロボックス/サクシード　Probox/SUCCEED

NCP59G 02/6～	2(F, TX), 4(1NZFE(1.5ﾘｯﾄﾙ)), 11(4WD), 12(プロボックス, サクシード)	F	NST5205R.L			
		R	NSF1046			
NCP58G 02/6～	2(F, TX), 4(1NZFE(1.5ﾘｯﾄﾙ)), 11(FF), 12(プロボックス, サクシード)	F	NST5248R.L			
		R	NSF1046			
NCP50V 02/6～	2(DX, GL, DXJ), 4(2NZFE(1.3ﾘｯﾄﾙ)), 11(FF), 12(プロボックス)	F	NST5248R.L			
		R	NSF1046			
NCP51V 02/6～	2(DX, GL, U, UL), 4(1NZFE(1.5ﾘｯﾄﾙ)), 11(FF), 12(プロボックス, サクシード)	F	NST5248R.L			
		R	NSF1046			
NCP52V 03/4～	2(DX), 4(1NZFNE(1.5ﾘｯﾄﾙ)), 11(FF), 12(プロボックス)	F	NST5248R.L			
		R	NSF1046			
NLP51V 03/4～	2(DX, GL, DXJ, U, UL), 4(1NDTV(1.4ディーゼル)), 11(FF), 12(プロボックス, サクシード)	F	NST5248R.L			
		R	NSF1046			
NCP55V 02/6～	2(DX, GL, DXJ, U, UL), 4(1NZFE(1.5ﾘｯﾄﾙ)), 11(4WD), 12(プロボックス, サクシード)	F	NST5205R.L			
		R	NSF1046			

■ベルタ　BELTA

SCP92 05/11～	2(G/X), 4(2SZFE (1.3ﾘｯﾄﾙ)), 11(FF)	F	NST5290R NST5290L			
		R	NSF1062			
KSP92 05/11～	2(X), 4(1KRFE (1.0ﾘｯﾄﾙ)), 11(FF)	F	NST5290R NST5290L			
		R	NSF1062			
NCP96 05/11～	2(G/X), 4(2NZFE (1.3ﾘｯﾄﾙ)), 11(4WD)	F	NST5291R NST5291L			
		R	NSF1064			

1(Name), 2(グレード), 3(エンジン種別), 4(エンジン形式), 5(外観形式), 6(外観仕様), 7(ドア数), 8(乗員数), 9(積載量), 10(タイヤ), 11(駆動), 12(備考)

⚠ 特殊品(例:TEMS・Adjustable・アクティブダンパー・セルフレベライザー・車高降下など)は、注釈がない場合は非装着となります。
カートリッジは、非分解式ストラットには装着不可となります。年式内でもストラットの形状を確認下さい。

年式／モデル	車　種　詳　細	フロント リ　ヤ	NEW SR Special	Super Special For Street	Lowfer Sports	Lowfer Sports Kit/ Climb Gear
■ポルテ　Porte						
NNP10 04/7～	2(130I), 4(2NZFE(1.3ﾘｯﾄﾙ)), 11(FF)	F	NST5248ZR.L			
		R	NSF1075			
NNP11 04/7～	2(150R), 4(1NZFE(1.5ﾘｯﾄﾙ)), 11(FF)	F	NST5248ZR.L			
		R	NSF1075			
■マークⅡ　MARK Ⅱ						
GX60G 82/8～84/7	2(LE), 3(EFI), 4(1GEU), 5(ワゴン)	F	NSC4046X	SSC4046		
		R	NSG5643	SSB1787		
GX61 82/8～84/7	2(グランデ, LE, LG, LGT), 4(1GGEU, 1GEU), 5(ハードトップ, セダン)	F	NSC4046X	SSC4046		
		R	NSG4767X	SSB1788		
MX61 82/8～84/7	2(グランデ, LGT), 3(ターボ), 4(MTEU), 5(セダン, ハードトップ)	F	NSC4046X	SSC4046		
		R	NSG4767X	SSB1788		
MX63 82/8～84/7	2(グランデ), 3(EFI), 4(5MEU), 5(セダン)	F	NSC4046X	SSC4046		
		R	NSG4767X	SSB1788		
LX65 82/8～84/7	2(LE), 3(TDE), 4(2LTE), 5(セダン)	F	NSC4046X	SSC4046		
		R	NSG4767X	SSB1788		
GX70G 84/11～	2(LG), 3(EFI, HTWC), 4(1GEU, 1GFE), 5(ワゴン)	F	NSC4046X	SSC4046		
		R	NSG5643	SSB1787		
GX71 84/8～88/8	2(グランデ), 3(EFI), 4(1GEU), 5(ハードトップ)	F	NSC4046X	SSC4046		
		R	NSG4767X	SSB1788		
GX71 TEMS 84/8～88/8	2(グランデ), 3(ツインカム), 4(1GGEU), 5(ハードトップ)	F		SSE001 (SEP0010)		
		R		SSE001 (SEF0010)		
GX71 85/10～88/8	2(GT), 3(ツインカムﾀｰﾎﾞ), 4(1GGTEU), 5(ハードトップ)	F	NSC4046X	SSC4046		
		R	NSG4767X	SSB1788		
GX71 84/8～88/8	2(LG), 3(EFI), 4(1GEU), 5(ハードトップ)	F	NSC4046X	SSC4046		
		R	NSG4767X	SSB1788		
GX71 84/8～88/8	2(LS), 3(EFI), 4(1GEU), 5(セダン)	F	NSC4046X	SSC4046		
		R	NSG4767X	SSB1788		
MX71 84/8～88/2	2(グランデ), 3(ターボ), 4(MTEU), 5(ハードトップ)	F	NSC4046X	SSC4046		
		R	NSG4767X	SSB1788		
LX76V 84/11～	2(DX), 3(ディーゼル), 4(2L), 5(バン)	F	NSC4046X	SSC4046		
		R	NSG5643	SSB1787		
YX76V 84/11～	2(DX, GL), 3(CBR), 4(2YJ), 5(バン)	F	NSC4046X	SSC4046		
		R	NSG5643	SSB1787		
LX80 88/8～93/5	2(GL, GR), 3(ターボディーゼル), 4(2LT), 5(セダン, ハードトップ)	F	NSC4046			
		R	NSG9010			

◎適合の詳細、及びカタログ掲載以外の車種については、車検証の「車名」「型式」「初年度登録月」を確認の上、お問合せ下さい。

■マークⅡ　MARK Ⅱ

年式／モデル	車種詳細	フロント／リヤ	NEW SR Special	Super Special For Street	Lowfer Sports	Lowfer Sports Kit/ Climb Gear
LX80 88/8～95/1	2(GL), 3(ディーゼル), 4(2L), 5(セダン)	F	NSC4046			
		R	NSG9010			
SX80 88/8～90/8	2(GL, GR, STD), 3(CI), 4(4SFI), 5(セダン)	F	NSC4046			
		R	NSG9010			
SX80 90/8～95/12	2(GL, GR), 3(HTWC), 4(4SFE), 5(セダン)	F	NSC4046			
		R	NSG9010			
SX80 90/8～95/1	2(GR), 3(HTWC), 4(4SFE), 5(ハードトップ)	F	NSC4046			
		R	NSG9010			
SX80 90/8～95/1	2(STD), 3(HTWC), 4(4SFE), 5(セダン)	F	NSC4046			
		R	NSG9010			
YX80 88/8～95/12	2(GL), 3(LPガスフルード), 4(3YP), 5(セダン)	F	NSC4046			
		R	NSG9010			
GX81 88/8～93/5	2(グランデ), 3(HTWC), 4(1GFE), 5(ハードトップ)	F	NSC4046	SSP4046		
		R	NSG9008	SSB9015		
GX81 88/8～95/12	2(グランデ), 3(HTWC), 4(1GFE), 5(セダン)	F	NSC4046	SSP4046		
		R	NSG9008	SSB9015		
GX81 TEMS 90/8～93/2	2(グランデ), 3(ツインカム), 4(1GGE), 5(ハードトップ, セダン)	F		SSE007 (SEP0040)		
		R		SSE007 (SEA0050)		
GX81 TEMS 88/8～90/8	2(グランデG), 3(スーパーチャージャー), 4(1GGZE), 5(ハードトップ, セダン)	F		SSE007 (SEP0040)		
		R		SSE007 (SEA0050)		
GX81 88/8～90/8	2(GT), 3(ツインカムターボ), 4(1GGTE), 5(ハードトップ)	F	NSC4046	SSP4046		
		R	NSG9008	SSB9015		
GX81 88/8～93/5	2(LG), 3(HTWC), 4(1GFE), 5(ハードトップ, セダン)	F	NSC4046	SSP4046		
		R	NSG9008	SSB9015		
JZX81 TEMS 90/8～93/2	2(グランデ, グランデG), 3(ツインカム), 4(1JZGE), 5(ハードトップ, セダン)	F		SSE007 (SEP0040)		
		R		SSE007 (SEA0050)		
JZX81 90/8～92/10	2(GT), 3(ツインカムターボ), 4(1JZGTE), 5(ハードトップ)	F	NSC4046	SSP4046		
		R	NSG9008	SSB9015		
MX83 TEMS 89/8～93/2	2(グランデG), 3(ツインカム), 4(7MGE), 5(ハードトップ, セダン)	F		SSE007 (SEP0040)		
		R		SSE007 (SEA0050)		
GX90 92/10～96/9	2(グランデ), 4(1GFE)	F	NSF9048	SSB9048		
		R	NSF9049	SSB9049		
JZX90 92/10～96/9	2(グランデ, グランデG, ツアラーS/ツアラーV), 4(1JZGE/1JZGTE)	F	NSF9048	SSB9048		
		R	NSF9049	SSB9049		

1(Name), 2(グレード), 3(エンジン種別), 4(エンジン形式), 5(外観形式), 6(外観仕様), 7(ドア数), 8(乗員数), 9(積載量), 10(タイヤ), 11(駆動), 12(備考)

⚠特殊品(例:TEMS・Adjustable・アクティブダンパー・セルフレベライザー・車高降下など)は、注釈がない場合は非装着となります。
カートリッジは、非分解式ストラットには装着不可となります。年式内でもストラットの形状を確認下さい。

年式／モデル	車種詳細	フロント リヤ	NEW SR Special	Super Special For Street	Lowfer Sports	Lowfer Sports Kit/ Climb Gear
JZX93 93/10～96/9	2(グランデ, グランデG), 4(1JZGE), 11(4WD)	F	NSF9119R NSF9119L			
		R	NSF9049			
LX90 92/10～96/9	2(GL, GRO), 4(2LTE)	F	NSF9048	SSB9048		
		R	NSF9049	SSB9049		
GX100 96/9～	2(グランデ), 4(1GFE)	F	NSF9048	SSB9048		
		R	NSF9049	SSB9049		
GX100 96/9～00/10	2(ツアラ-), 4(1GFE)	F	NSF9048	SSB9048		
		R	NSF9049	SSB9049		
GX105 98/8～00/10	2(グランデ), 4(1GFE), 11(4WD)	F	NSF9119R NSF9119L			
		R	NSF9049			
JZX100 96/9～00/10	2(グランデ, ツアラ-S/ツアラーV), 4(1JZGE/1JZGTE)	F	NSF9048	SSB9048		
		R	NSF9049	SSB9049		
JZX105 96/9～00/10	2(グランデ), 4(1JZGE), 11(4WD)	F	NSF9119R NSF9119L			
		R	NSF9049			
LX100 96/9～99/8	2(グランデ), 4(2LTE)	F	NSF9048	SSB9048		
		R	NSF9049	SSB9049		
LX100 96/9～98/8	2(GL), 4(2LTE)	F	NSF9048	SSB9048		
		R	NSF9049	SSB9049		
GX110 00/10～	2(グランデ), 4(1GFE), 11(2WD)	F	NSF9127			
		R	NSF9128			
GX115 00/10～01/8	2(グランデ-Four), 4(1GFE), 11(4WD)	F	NSF9119R NSF9119L			
		R	NSF9128			
JZX110 00/10～	2(グランデ, グランデS), 4(1JZFSE), 11(2WD)	F	NSF9127			
		R	NSF9128			
JZX110 00/10～	2(グランデV, グランデGT), 4(1JZGTE), 11(2WD)	F	NSF9127			
		R	NSF9128			
JZX115 00/10～01/8	2(グランデG-Four), 4(1JZGE), 11(4WD)	F	NSF9119R NSF9119L			
		R	NSF9128			

■マークⅡクオリス　MARK Ⅱ QUALIS

【注】TEMS・セルフレベライザー装着車は未調査となりますのでご注意下さい。

SXV20W 97/4～01/12	4(5SFE(2.2ﾘｯﾄﾙ)), 5(ワゴン), 11(FF)	F	NST5163R NST5163L		WST5163R WST5163L	
		R	NST5164R NST5164L		WST5164R WST5164L	
SXV25W 97/6～01/12	4(5SFE(2.2ﾘｯﾄﾙ)), 5(ワゴン), 11(4WD)	F	NST5292R NST5292L			
		R	NST5293R NST5293L			
MCV21W 97/4～01/12	4(2MZFE(2.5ﾘｯﾄﾙ)), 5(ワゴン), 11(FF)	F	NST5163R NST5163L		WST5163R WST5163L	
		R	NST5164R NST5164L		WST5164R WST5164L	

◎適合の詳細、及びカタログ掲載以外の車種については、車検証の「車名」「型式」「初年度登録月」を確認の上、お問合せ下さい。

■マークⅡクオリス　MARK Ⅱ QUALIS

【注】TEMS・セルフレベライザー装着車は未調査となりますのでご注意下さい。

年式／モデル	車種詳細	フロント／リヤ	NEW SR Special	Super Special For Street	Lowfer Sports	Lowfer Sports Kit/ Climb Gear
MCV25W 97/6～01/12	4(2MZFE(2.5ﾘｯﾄﾙ)), 5(ワゴン), 11(4WD)	F	NST5292R NST5292L			
		R	NST5293R NST5293L			

■マークX　MARK X

★EKITはExtage Suspencion Kit前後1台分セット品番です(Extage+スプリング)★

年式／モデル	車種詳細	フロント／リヤ	NEW SR Special	Super Special For Street	Lowfer Sports	Lowfer Sports Kit/ Climb Gear
GRX120/121 04/11～	2(250/300G), 5(セダン), 11(FR), 12(除くSパッケージ, プレミアム AVS車, ※ESK9153R/L, ESK9154は単筒ガス32段減衰調整式(Extage), EKIT-GRX120(Extage+スプリング1台分セット))	F		ESK9153R ESK9153L		EKIT-GRX120
		R		ESK9154		
GRX120/121 04/11～	2(Sパッケージ, 300Gプレミアム), 5(セダン), 11(FR), 12(AVS電調式)	F		開発中		
		R		開発中		

■マークX ジオ　MARK X ZIO

年式／モデル	車種詳細	フロント／リヤ	NEW SR Special	Super Special For Street	Lowfer Sports	Lowfer Sports Kit/ Climb Gear
GGA10 07/9～	2(全グレード), 4(2GR-FE(3.5ﾘｯﾄﾙ V6)), 11(FF)	F	NST5388R NST5388L		WST5388R WST5388L	
		R	NSF2101		WSF2101	
ANA10 07/9～	2(全グレード), 4(2AZ-FE(2.4ﾘｯﾄﾙ直4)), 11(FF)	F	NST5388R NST5388L		WST5388R WST5388L	
		R	NSF2101		WSF2101	
ANA15 07/9～	2(全グレード), 4(2AZ-FE(2.4ﾘｯﾄﾙ直4)), 11(4WD)	F	NST5389R NST5389L			
		R	NSF2101			

■ラウム　RAUM

年式／モデル	車種詳細	フロント／リヤ	NEW SR Special	Super Special For Street	Lowfer Sports	Lowfer Sports Kit/ Climb Gear
EXZ10 97/5～	4(5EFE)	F	NST5138R NST5138L	SST5138R SST5138L		
		R	NSG9063	SSB9063		
NCZ25 03/4～	4(1NZFE), 11(4WD)	F	NST5205R.L			
		R	NSF9117			
NCZ20 03/4～	4(1NZFE), 11(FF)	F	NST5206R.L			
		R	NSF2056Z			

■ラクティス　Ractis

年式／モデル	車種詳細	フロント／リヤ	NEW SR Special	Super Special For Street	Lowfer Sports	Lowfer Sports Kit/ Climb Gear
NCP100 05/10～	2(G), 4(1NZFE (1.5ﾘｯﾄﾙ)), 11(FF)	F	NST5290R NST5290L		WST5290R WST5290L	
		R	NSF1076		WSF1076	
SCP100 05/10～	2(G), 4(2SZFE (1.3ﾘｯﾄﾙ)), 11(FF)	F	NST5290R NST5290L		WST5290R WST5290L	
		R	NSF1076		WSF1076	
NCP105 05/10～	2(G/X), 4(1NZFE (1.5ﾘｯﾄﾙ)), 11(4WD)	F	NST5291R NST5291L			
		R	NSF1064Z			

■ランドクルーザープラド　LAND CRUISER

年式／モデル	車種詳細	フロント／リヤ	NEW SR Special	Super Special For Street	Lowfer Sports	Lowfer Sports Kit/ Climb Gear
KZJ90W 96/4～98/1	2(RJ), 4(1KZTE), 7(3ドア), 8(5)	F	NSF9080			
		R	NSF9081			
KZJ90W 96/4～98/12	2(RS, RX, RZ), 4(1KZTE), 7(3ドア), 8(5)	F	NSF9080			
		R	NSF9081			

1(Name), 2(グレード), 3(エンジン種別), 4(エンジン形式), 5(外観形式), 6(外観仕様), 7(ドア数), 8(乗員数), 9(積載量), 10(タイヤ), 11(駆動), 12(備考)

⚠ 特殊品(例:TEMS・Adjustable・アクティブダンパー・セルフレベライザー・車高降下など)は、注釈がない場合は非装着となります。
カートリッジは、非分解式ストラットには装着不可となります。年式内でもストラットの形状を確認下さい。

年式／モデル	車　種　詳　細	フロント／リヤ	NEW SR Special	Super Special For Street	Lowfer Sports	Lowfer Sports Kit/ Climb Gear
RZJ90W 96/4～98/12	2(RX), 4(3RZFE), 7(3ドア), 8(5)	F	NSF9080			
		R	NSF9081			
VZJ90W 96/4～98/12	2(RZ), 4(5VZFE), 7(3ドア), 8(5)	F	NSF9080			
		R	NSF9081			
KZJ95W 96/4～98/1	2(TJ, TS, TX, TZ), 4(1KZTE), 7(5ドア), 8(5, 8)	F	NSF9080			
		R	NSF9081			
RZJ95W 96/4～98/1	2(TX), 4(3RZFE), 7(5ドア), 8(5, 8)	F	NSF9080			
		R	NSF9081			
VZJ95W 96/4～98/1	2(TZ), 4(5VZFE), 7(5ドア), 8(8)	F	NSF9080			
		R	NSF9081			

◎適合の詳細、及びカタログ掲載以外の車種については、車検証の「車名」「型式」「初年度登録月」を確認の上、お問合せ下さい。

日 産 自 動 車
NISSAN

■180SX

年式／モデル	車種詳細	フロント／リヤ	NEW SR Special	Super Special For Street	Lowfer Sports	Lowfer Sports Kit/ Climb Gear
KRS13, RRS13, RS13 89/3～91/1	2(TYPE1), 4(CA18DET), 5(ハッチバック), 11(2WS)	F	NST5039R NST5039L			
		R	NSG9009			
KRPS13 91/1～	2(TYPE1, 2), 4(SR20DET), 5(ハッチバック), 11(4WS)	F	NST5104R NST5104L	SST5104R SST5104L		
		R	NSG9009	SSB9016		
KRPS13 91/1～94/1	2(TYPER, 1, 2, 3), 4(SR20DET), 5(ハッチバック)	F	NST5104R NST5104L	SST5104R SST5104L		
		R	NSG9009	SSB9016		
KRPS13 94/1～	2(TYPE R/X), 4(SR20DET), 5(ハッチバック), 11(4WS)	F	NST5104R NST5104L	SST5104R SST5104L		
		R	NSG9009	SSB9016		
RPS13 91/1～96/8	2(TYPE R, 1), 4(SR20DET), 5(ハッチバック)	F	NST5104R NST5104L	SST5104R SST5104L		
		R	NSG9009	SSB9016		
RPS13 91/1～93/9	2(TYPE2), 4(SR20DET), 5(ハッチバック), 11(2WS)	F	NST5104R NST5104L	SST5104R SST5104L		
		R	NSG9009	SSB9016		
RPS13 91/1～94/1	2(TYPE2/3), 4(SR20DET), 5(ハッチバック)	F	NST5104R NST5104L	SST5104R SST5104L		
		R	NSG9009	SSB9016		
RPS13 94/1～	2(TYPE R/X), 4(SR20DET), 5(ハッチバック), 11(2WS)	F	NST5104R NST5104L	SST5104R SST5104L		
		R	NSG9009	SSB9016		

■Be-1

BK10 87/1～	4(MA10S(NA)), 11(FF)	F	NST5281R NST5281L			
		R	NSF9139			

■Xトレイル　X-TRAIL

NT30 00/10～	2(X, S), 4(QR20DE), 11(4WD)	F	NST5276R NST5276L			
		R	NST5277R NST5277L			
T30 00/10～	2(X, S), 4(QR20DE), 11(FF)	F	NST5276R NST5276L			
		R	NST5277R NST5277L			

■アベニール　AVENIR

★Lowfer Sports Kitは前後1台分セット品番(Lowfer+L·H·S)、別途L·H·Sスプリング単品設定有り。詳細は各製品適合表を参照下さい★

PNW10 90/10～93/1	2(SALUT, SALUT/G, SALUT/X, 2.0EF, 2.0SI), 4(SR20DE), 5(ワゴン), 11(4WD)	F	NST5063R NST5063L			
		R	NSG4170			
PNW10 93/1～95/8	2(SALUT, SALUT/G, SALUT/X, 2.0EF, 2.0SI), 4(SR20DE), 5(ワゴン), 11(4WD)	F	NST5063R NST5063L			
		R	NSG4168			

1(Name), 2(グレード), 3(エンジン種別), 4(エンジン形式), 5(外観形式), 6(外観仕様), 7(ドア数), 8(乗員数), 9(積載量), 10(タイヤ), 11(駆動), 12(備考)

⚠ 特殊品(例:TEMS・Adjustable・アクティブダンパー・セルフレベライザー・車高降下など)は、注釈がない場合は非装着となります。
カートリッジは、非分解式ストラットには装着不可となります。年式内でもストラットの形状を確認下さい。

年式／モデル	車種詳細	フロント／リヤ	NEW SR Special	Super Special For Street	Lowfer Sports	Lowfer Sports Kit/ Climb Gear
PNW10 95/8〜97/1	2(SALUT, SALUT/G, SALUT/X), 4(SR20DE, SR20DET), 5(ワゴン), 11(4WD)	F	NST5146R NST5146L		WST5146R WST5146L	
		R	NSG4168		WSF2041	
PW10 95/8〜	2(SALUT, SALUT/G), 4(SR20DE), 5(ワゴン), 11(2WD)	F	NST5044R NST5044L			
		R	NSG4171			
PW10 90/5〜	2(SALUT/X, 2.0SI), 4(SR20DE), 5(ワゴン), 11(2WD)	F	NST5044R NST5044L			
		R	NSG4171			
PW10 93/1〜95/8	2(2.0EF), 4(SR20DE), 5(ワゴン), 11(2WD)	F	NST5044R NST5044L			
		R	NSG4171			
SW10 93/1〜95/8	2(SI, 2.0EF), 4(CD20T), 5(ワゴン), 11(2WD)	F	NST5044R NST5044L			
		R	NSG4171			
SW10 93/1〜	2(BI, SALUT/B), 4(CD20T), 5(ワゴン), 11(2WD)	F	NST5044R NST5044L			
		R	NSG4171			
SW10 95/8〜	2(SALUT/X), 4(CD20T), 5(ワゴン), 11(2WD)	F	NST5044R NST5044L			
		R	NSG4171			
VENW10 90/10〜	2(L, LX, LXG), 4(GA16DS), 5(バン), 11(4WD)	F	NST5063R NST5063L			
		R	NSG4170			
VEW10 90/5〜	2(L, LX, LXG, VX), 4(GA16DS), 5(バン), 11(2WD)	F	NST5044R NST5044L			
		R	NSG4171			
VSW10 90/5〜	2(L, LX, LXG, VX), 4(CD20), 5(バン), 11(2WD)	F	NST5044R NST5044L			
		R	NSG4171			
W10 90/5〜93/1	2(BI, EI), 4(SR18DI), 5(ワゴン), 11(2WD)	F	NST5044R NST5044L			
		R	NSG4171			
W10 93/1〜	2(BI), 4(SR18DE), 5(ワゴン), 11(2WD)	F	NST5044R NST5044L			
		R	NSG4171			
W10 93/1〜94/11	2(EI), 4(SR18DI), 5(ワゴン), 11(2WD)	F	NST5044R NST5044L			
		R	NSG4171			
W10 93/1〜	2(SALUT/B), 4(SR18DE), 5(ワゴン), 11(2WD)	F	NST5044R NST5044L			
		R	NSG4171			
W10 95/8〜	2(SALUT/X), 4(SR18DE), 5(ワゴン), 11(2WD)	F	NST5044R NST5044L			
		R	NSG4171			
W10 90/5〜95/8	2(SI), 4(SR18DI, SR18DE), 5(ワゴン), 11(2WD)	F	NST5044R NST5044L			
		R	NSG4171			
PW11 98/8〜00/5	2(SALUT/Z, SALUT/X), 4(SR20DE), 11(2WD)	F	NST5201R NST5201L		WST5201R WST5201L	LKIT-PW11
		R	NSF9114		WSF9114	
SW11 98/8〜00/5	2(SALUT/J, SALUT/X), 4(CD20ET), 11(2WD)	F	NST5201R NST5201L		WST5201R WST5201L	
		R	NSF9114		WSF9114	

◎適合の詳細、及びカタログ掲載以外の車種については、車検証の「車名」「型式」「初年度登録月」を確認の上、お問合せ下さい。

■アベニール　AVENIR

★Lowfer Sports Kitは前後1台分セット品番(Lowfer+L・H・S)、別途L・H・Sスプリング単品設定有り。詳細は各製品適合表を参照下さい★

年式／モデル	車種詳細	フロント／リヤ	NEW SR Special	Super Special For Street	Lowfer Sports	Lowfer Sports Kit/ Climb Gear
W11 98/8～00/5	2(SALUT/X, SALUT/Z, SALUT/J), 4(QG18DE), 11(2WD)	F	NST5201R NST5201L		WST5201R WST5201L	
		R	NSF9114		WSF9114	

■エルグランド　ELGRAND

【00/10製造車について】左記年式の車には、形状違いのフロントストラットが混在しますので、装着前に下記を確認し適合品番を選択して下さい。
フロント右側　《純正品番》54302-VG225《刻印品番》54302-VG201 ⇒ NST5211R/NST5211Lを装着下さい。
《純正品番》54302-VG227《刻印品番》54302-VG202 ⇒ NST5216R/NST5216Lを装着下さい。
【注】アクティブダンパー装着可能車に、下記品番を取り付けるとアクティブダンパーの機能は使用できなくなりますのでご注意下さい。
★Lowfer Sports Kitは前後1台分セット品番(Lowfer+L・H・S)、別途L・H・Sスプリング単品設定有り。詳細は各製品適合表を参照下さい★

ALE50 97/5～00/8	2(X), 4(VG33E), 11(FR), 12(含むアクティブダンパー装着車)	F	NST5210R NST5210L	SST5210R SST5210L	WST5210R WST5210L	LKIT-E50
		R	NSF2045	SSB2045	WSF2045	
ALE50 97/5～00/8	2(V, J), 4(VG33E), 11(FR)	F	NST5210R NST5210L	SST5210R SST5210L	WST5210R WST5210L	LKIT-E50
		R	NSF2045	SSB2045	WSF2045	
ALWE50 97/5～00/8	2(X), 4(VG33E), 11(4WD), 12(含むアクティブダンパー装着車)	F	NST5210R NST5210L	SST5210R SST5210L	WST5210R WST5210L	LKIT-E50
		R	NSF2045	SSB2045	WSF2045	
ALWE50 97/5～00/8	2(V, J), 4(VG33E), 11(4WD)	F	NST5210R NST5210L	SST5210R SST5210L	WST5210R WST5210L	LKIT-E50
		R	NSF2045	SSB2045	WSF2045	
AVE50 97/5～99/8	2(X, V), 4(QD32ETi), 11(FR), 12(含むアクティブダンパー装着車)	F	NST5210R NST5210L	SST5210R SST5210L	WST5210R WST5210L	LKIT-E50
		R	NSF2045	SSB2045	WSF2045	
AVE50 97/5～00/8	2(J), 4(QD32ETi), 11(FR), 12(含むアクティブダンパー装着車)	F	NST5210R NST5210L	SST5210R SST5210L	WST5210R WST5210L	LKIT-E50
		R	NSF2045	SSB2045	WSF2045	
AVWE50 97/5～00/8	2(X), 4(QD32ETi), 11(4WD), 12(含むアクティブダンパー装着車)	F	NST5210R NST5210L	SST5210R SST5210L	WST5210R WST5210L	LKIT-E50
		R	NSF2045	SSB2045	WSF2045	
AVWE50 97/5～00/8	2(V, J), 4(QD32ETi), 11(4WD)	F	NST5210R NST5210L	SST5210R SST5210L	WST5210R WST5210L	LKIT-E50
		R	NSF2045	SSB2045	WSF2045	
ATE50 99/8～00/8	2(V, J), 4(ZD30DDTi), 11(FR), 12(除くアクティブダンパー装着車)	F	NST5210R NST5210L	SST5210R SST5210L	WST5210R WST5210L	
		R	NSF2045	SSB2045	WSF2045	
ATE50 00/8～00/10	2(X, V, HWS), 4(ZD30DDTi), 11(FR), 12(除くアクティブダンパー装着車)	F	NST5211R NST5211L	SST5211R SST5211L	WST5211R WST5211L	
		R	NSF2045	SSB2045	WSF2045	
ATE50 00/10～	2(X, V, HWS), 4(ZD30DDTi), 11(FR), 12(除くアクティブダンパー装着車)	F	NST5216R NST5216L	SST5216R SST5216L	WST5216R WST5216L	
		R	NSF2045	SSB2045	WSF2045	
ATWE50 99/8～00/8	2(V, J), 4(ZD30DDTi), 11(4WD), 12(除くアクティブダンパー装着車)	F	NST5210R NST5210L	SST5210R SST5210L	WST5210R WST5210L	LKIT-E50
		R	NSF2045	SSB2045	WSF2045	
ATWE50 00/8～00/10	2(X, V, HWS), 4(ZD30DDTi), 11(4WD), 12(除くアクティブダンパー装着車)	F	NST5211R NST5211L	SST5211R SST5211L	WST5211R WST5211L	LKIT-E5011
		R	NSF2045	SSB2045	WSF2045	
ATWE50 00/10～	2(X, V, HWS), 4(ZD30DDTi), 11(4WD), 12(除くアクティブダンパー装着車)	F	NST5216R NST5216L	SST5216R SST5216L	WST5216R WST5216L	LKIT-E5016
		R	NSF2045	SSB2045	WSF2045	

1(Name), 2(グレード), 3(エンジン種別), 4(エンジン形式), 5(外観形式), 6(外観仕様), 7(ドア数), 8(乗員数), 9(積載量), 10(タイヤ), 11(駆動), 12(備考)

⚠ 特殊品(例:TEMS・Adjustable・アクティブダンパー・セルフレベライザー・車高降下など)は、注釈がない場合は非装着となります。
カートリッジは、非分解式ストラットには装着不可となります。年式内でもストラットの形状を確認下さい。

年式／モデル	車　種　詳　細	フロント／リヤ	NEW SR Special	Super Special For Street	Lowfer Sports	Lowfer Sports Kit/ Climb Gear
APE50 00/8〜00/10	2(X, V, HWS), 4(VQ35DE), 11(FR), 12(除くアクティブダンパー装着車)	F	NST5211R NST5211L	SST5211R SST5211L	WST5211R WST5211L	LKIT-E5011
		R	NSF2045	SSB2045	WSF2045	
APE50 00/10〜	2(X, V, HWS), 4(VQ35DE), 11(FR), 12(除くアクティブダンパー装着車)	F	NST5216R NST5216L	SST5216R SST5216L	WST5216R WST5216L	LKIT-E5016
		R	NSF2045	SSB2045	WSF2045	
APWE50 00/8〜00/10	2(X, V, HWS), 4(VQ35DE), 11(4WD), 12(除くアクティブダンパー装着車)	F	NST5211R NST5211L	SST5211R SST5211L	WST5211R WST5211L	LKIT-E5011
		R	NSF2045	SSB2045	WSF2045	
APWE50 00/10〜	2(X, V, HWS), 4(VQ35DE), 11(4WD), 12(除くアクティブダンパー装着車)	F	NST5216R NST5216L	SST5216R SST5216L	WST5216R WST5216L	LKIT-E5016
		R	NSF2045	SSB2045	WSF2045	
E51 02/5〜04/8	2(X, V, XL, HWS), 4(VQ35DE), 11(FR), 12(※LKITの適合は02/5-03/4)	F	NST5232R NST5232L	SST5232R SST5232L	WST5232R WST5232L	LKIT-E51 ※
		R	NSF2062	SSB2062	WSF2062	
E51 04/8〜	2(XL, X, VG, HWS), 4(VQ35DE), 11(FR)	F	NST5232R NST5232L	SST5232R SST5232L	WST5232R WST5232L	
		R	NSF2062	SSB2062	WSF2062	
NE51 02/5〜04/8	2(X, V, XL, HWS), 4(VQ35DE), 11(4WD), 12(※LKITの適合は02/5-03/4)	F	NST5232R NST5232L	SST5232R SST5232L	WST5232R WST5232L	LKIT-NE51 ※
		R	NSF2062	SSB2062	WSF2062	
NE51 04/8〜	2(XL, X, VG, HWS), 4(VQ35DE), 11(4WD)	F	NST5232R NST5232L	SST5232R SST5232L	WST5232R WST5232L	
		R	NSF2062	SSB2062	WSF2062	
ME51 04/12〜	2(V, HWS), 4(VQ25DE), 11(FR)	F	NST5232R NST5232L	SST5232R SST5232L	WST5232R WST5232L	
		R	NSF2062	SSB2062	WSF2062	
MNE51 04/12〜	2(V, HWS), 4(VQ25DE), 11(4WD)	F	NST5232R NST5232L	SST5232R SST5232L	WST5232R WST5232L	
		R	NSF2062	SSB2062	WSF2062	

■カリフォルニア ウイングロード/ウイングロード　CALIFORNIA WINGROAD/WINGROAD

【注】年式は部品の設定期間により区切っていますが、モデルチェンジ前後では使用品番が混在している場合があります。
装着前に適合純正品番表で確認の上、使用品番を選択して下さい。

適応純正品番	部品番号(本体刻印)右側のみ表示	KYB適合品番
フロント　＊1	54302WD025(54302WD000)	NST5343R/L
フロント　＊2	54302WD026(54302WD001)	NST5233R/L
	54302WE025(54302WE000/WD013)	
	54302WE026(54302WE001)	
フロント　＊3	54302WD026(54302WD001)	NST5233R/L
フロント　＊4	54302WD425(54302WD400)	NST5343R/L
フロント　＊5	54302WD426(54302WD401)	NST5233R/L
フロント　＊6	54302WD125/325(54302WD100/300)	NST5340ZR/L
フロント　＊7	54302WD126/128(54302WD101/103)	NST5215R/L
リア　＊8	56210WD426(56210WD401)	NSF9114
リア　＊9	56210WE825(56210WE800)	NSF9151

WEY10 96/5〜	2(JS, LE), 4(CD20), 5(ワゴン), 7(4ドア), 11(2WD)	F	NST5057R NST5057L			
		R	NSG4172			
WFGY10 95/6〜	2(LE, SLX), 4(GA15DE), 5(ワゴン), 7(2ドア), 11(2WD)	F	NST5057R NST5057L			
		R	NSG4172			
WFNY10 95/6〜96/9	2(CAL, JS, LE), 4(GA15DE), 5(ワゴン), 7(4ドア), 11(4WD)	F	NST5059R NST5059L			
		R	NSG4170			

◎適合の詳細、及びカタログ掲載以外の車種については、車検証の「車名」「型式」「初年度登録月」を確認の上、お問合せ下さい。

■カリフォルニア ウイングロード/ウイングロード　CALIFORNIA WINGROAD/WINGROAD

【注】年式は部品の設定期間により区切っていますが、モデルチェンジ前後では使用品番が混在している場合があります。
装着前に適合純正品番表で確認の上、使用品番を選択して下さい。

適応純正品番	部品番号(本体刻印)右側のみ表示	KYB適合品番
フロント　＊1	54302WD025(54302WD000)	NST5343R/L
フロント　＊2	54302WD026(54302WD001)	NST5233R/L
	54302WE025(54302WE000/WD013)	
	54302WE026(54302WE001)	
フロント　＊3	54302WD026(54302WD001)	NST5233R/L
フロント　＊4	54302WD425(54302WD400)	NST5343R/L
フロント　＊5	54302WD426(54302WD401)	NST5233R/L
フロント　＊6	54302WD125/325(54302WD100/300)	NST5340ZR/L
フロント　＊7	54302WD126/128(54302WD101/103)	NST5215R/L
リア　＊8	56210WD426(56210WD401)	NSF9114
リア　＊9	56210WE825(56210WE800)	NSF9151

年式／モデル	車種詳細	フロント/リヤ	NEW SR Special	Super Special For Street	Lowfer Sports	Lowfer Sports Kit/ Climb Gear
WFNY10 94/1～96/9	2(TYPE A, TYPE B), 4(GA15DE), 5(ワゴン), 7(4ドア), 11(4WD)	F	NST5059R NST5059L			
		R	NSG4170			
WFY10 95/6～96/9	2(CAL), 4(GA15DE), 5(ワゴン), 7(4ドア), 11(2WD)	F	NST5057R NST5057L			
		R	NSG4172			
WFY10 95/6～97/9	2(LE), 4(GA15DE), 5(ワゴン), 7(4ドア), 11(2WD)	F	NST5057R NST5057L			
		R	NSG4172			
WFY10 90/10～96/9	2(TYPE A), 4(GA15DE), 5(ワゴン), 7(4ドア), 11(2WD)	F	NST5057R NST5057L			
		R	NSG4172			
WFY10 90/10～96/5	2(TYPE B), 4(GA15DE), 5(ワゴン), 7(4ドア), 11(2WD)	F	NST5057R NST5057L			
		R	NSG4172			
WFY11 99/5～00/10	2(LE, G, X), 4(QG15DE), 11(FF), 12(【注】フロント適応純正品番*1, LEはNST5343のみ適応)	F	NST5343R NST5343L			
		R	NSG4172			
WFY11 00/10～01/10	2(G, X), 4(QG15DE), 11(FF), 12(【注】フロント適応純正品番*2)	F	NST5233R NST5233L		WST5233R WST5233L	LKIT-WFY11
		R	NSG4172		WSF2066	
WFY11 01/10～05/10	2(S, G, X), 4(QG15DE), 11(FF)	F	NST5233R NST5233L		WST5233R WST5233L	LKIT-WFY11
		R	NSG4172		WSF2066	
WHY11 99/5～00/10	2(Z), 4(QG18DE), 11(FF), 12(【注】フロント適応純正品番*1)	F	NST5343R NST5343L			
		R	NSG4172			
WHY11 00/10～01/10	2(Z), 4(QG18DE), 11(FF), 12(【注】フロント適応純正品番*3)	F	NST5233R NST5233L		WST5233R WST5233L	
		R	NSG4172		WSF2066	
WPY11 99/5～00/10	2(ZV, ZV-S), 4(SR20VE), 11(FF), 12(【注】フロント適応純正品番*4)	F	NST5343R NST5343L			
		R	NSF9114			
WPY11 00/10～01/10	2(ZV, ZV-S), 4(SR20VE), 11(FF), 12(【注】フロント適応純正品番*5)	F	NST5233R NST5233L		WST5233R WST5233L	
		R	NSF9114		WSF9114	
WRY11 01/10～05/10	2(ZX), 4(QR20DE), 11(FF)	F	NST5233R NST5233L		WST5233R WST5233L	
		R	NSG4172		WSF2066	

1(Name), 2(グレード), 3(エンジン種別), 4(エンジン形式), 5(外観形式), 6(外観仕様), 7(ドア数), 8(乗員数), 9(積載量), 10(タイヤ), 11(駆動), 12(備考)

⚠特殊品(例:TEMS・Adjustable・アクティブダンパー・セルフレベライザー・車高降下など)は、注釈がない場合は非装着となります。
カートリッジは、非分解式ストラットには装着不可となります。年式内でもストラットの形状を確認下さい。

年式／モデル	車　種　詳　細	フロント／リヤ	NEW SR Special	Super Special For Street	Lowfer Sports	Lowfer Sports Kit/ Climb Gear
WHNY11 99/5〜00/10	2(LE), 4(QG18DE), 11(4WD)	F	NST5340ZR NST5340ZL			
		R	NSF9114Z			
WHNY11 99/5〜00/10	2(G, X), 4(QG18DE), 11(4WD), 12(【注】フロント適応純正品番*6)	F	NST5340ZR NST5340ZL			
		R	NSF9114			
WHNY11 00/10〜04/5	2(S, G, X), 4(QG18DE), 11(4WD), 12(【注】フロント適応純正品番*7、リア*8)	F	NST5215R NST5215L		WST5215R WST5215L	LKIT-WHNY11
		R	NSF9114		WSF9114	
WHNY11 04/5〜05/10	2(G, S), 4(QG18DE), 11(4WD), 12(【注】リア適応純正品番*9)	F	NST5215R NST5215L			
		R	NSF9151			
Y12 05/11〜	2(15RS/RX/RXエアロ), 4(HR15DE), 11(FF), 12(除くオーテック Rider/S)	F	NST5289R NST5289L		WST5289R WST5289L	
		R	NSF1077		WSF1077	
JY12 05/11〜	2(18RX/RXエアロ), 4(MR18DE), 11(FF), 12(除くオーテック Rider/S)	F	NST5289R NST5289L		WST5289R WST5289L	
		R	NSF1077		WSF1077	
NY12 05/11〜	2(15RS-FOUR/RX-FOUR/ RX-FOURエアロ), 4(HR15DE), 11(4WD), 12(除くオーテック Rider/S)	F	NST5289R NST5289L		WST5289R WST5289L	
		R	NSF1077		WSF1077	

■キャラバン　CARAVAN

【注1】型式「FEGE24」及び「救急車」は適合外となります。
【注2】電調式ショックアブソーバ装着車も取付可能です。(但し、電調機能は使用不可。)
また、減衰力は電調式のミディアムポジションとほぼ同等となります。

#E24 86/9〜	2(GL, DX), 4(除く「TD27TI/T, VG30搭載車」), 5(コーチ・バン), 11(2WD), 12(【注1参照】)	F	NSF2086			
		R	NSF2087			
#E24 86/9〜	2(GT系, ロイヤル, リムジン), 4(「TD27TI/T, VG30搭載車」), 5(コーチ), 11(2WD), 12(【注1, 2参照】)	F	NSF3001			
		R	NSF2087			
#E24 86/9〜	2(全グレード), 11(4WD), 12(【注1, 2参照】)	F	NSF2088			
		R	NSF1070			
#E25 01/11〜	2(全グレード)	F	NSF2104			
		R	NSF2105			

■キューブ/キューブ3　CUBE/CUBE3

★Lowfer Sports Kitは前後1台分セット品番(Lowfer+L・H・S)、別途L・H・Sスプリング単品設定有り。詳細は各製品適合表を参照下さい★

Z10 98/2〜00/8	2(F, S, X), 4(CG13DE)	F	NST5162R NST5162L		WST5162R WST5162L	LKIT-Z10
		R	NSF2050		WSF2050	
AZ10 99/11〜00/8	2(F, S, X), 4(CGA3DE)	F	NST5162R NST5162L		WST5162R WST5162L	
		R	NSF2050		WSF2050	
BZ11 02/10〜	2(EX, SX, BX), 4(CR14DE), 11(FF)	F	NST5230ZR NST5230ZL		WST5230ZR WST5230ZL	LKIT-BZ11
		R	NSF1041Z		WSF1041Z	
BNZ11 02/10〜	2(SX, EX), 4(CR14DE), 11(4WD)	F	NST5230ZR NST5230ZL			
		R	NSF1045Z			

◎適合の詳細、及びカタログ掲載以外の車種については、車検証の「車名」「型式」「初年度登録月」を確認の上、お問合せ下さい。

年式／モデル	車種詳細	フロント／リヤ	NEW SR Special	Super Special For Street	Lowfer Sports	Lowfer Sports Kit/ Climb Gear

■キューブ/キューブ3　CUBE/CUBE3

★Lowfer Sports Kitは前後1台分セット品番(Lowfer+L・H・S)、別途L・H・Sスプリング単品設定有り。詳細は各製品適合表を参照下さい★

BGZ11 03/9～	2(SX, EX), 4(CR14DE), 11(FF), 12(キューブ3)	F	NST5230ZR NST5230ZL		WST5230ZR WST5230ZL	
		R	NSF1041Z		WSF1041Z	

■サニー/スピリット　SUNNY/SPIRIT

B12 85/9～90/1	2(DX, GL), 4(E13S), 5(セダン), 11(2WD)	F	NST5013R NST5013L			
		R	NST5014R NST5014L			
EB12 85/9～90/1	2(T/S/SAL, T/VR), 4(CA16D), 5(セダン), 11(2WD)	F	NST5013R NST5013L			
		R	NST5014R NST5014L			
FB12 87/9～90/1	2(DX, E/SAL, S/SAL, SX/SAL), 4(GA15S), 5(セダン), 11(2WD)	F	NST5013R NST5013L			
		R	NST5014R NST5014L			
HB12 85/9～87/9	2(DX, GL, S/SAL, SGL), 4(E15S), 5(セダン), 11(2WD)	F	NST5013R NST5013L			
		R	NST5014R NST5014L			
HB12 85/9～87/9	2(SGXE), 4(E15E), 5(セダン), 11(2WD)	F	NST5013R NST5013L			
		R	NST5014R NST5014L			
HB12 87/9～90/1	2(T/S/SAL), 4(E15T), 5(セダン), 11(2WD)	F	NST5013R NST5013L			
		R	NST5014R NST5014L			
KEB12 85/9～90/1	2(TYPE/A), 4(CA16D), 5(ハードトップ), 11(2WD)	F	NST5013R NST5013L			
		R	NST5014R NST5014L			
KEB12 85/9～87/9	2(TYPE/B), 4(CA16D), 5(ハードトップ), 11(2WD)	F	NST5013R NST5013L			
		R	NST5014R NST5014L			
KFB12 87/9～90/1	2(TYPE/A, TYPE/B), 4(GA15S), 5(ハードトップ), 11(2WD)	F	NST5013R NST5013L			
		R	NST5014R NST5014L			
KHB12 86/2～90/1	2(TYPE/A), 4(E15T), 5(ハードトップ), 11(2WD)	F	NST5013R NST5013L			
		R	NST5014R NST5014L			
KHB12 89/1～90/1	2(TYPE/B), 4(E15T), 5(ハードトップ), 11(2WD)	F	NST5013R NST5013L			
		R	NST5014R NST5014L			
RB12 85/9～87/9	2(303S), 4(E13S), 5(3ドアハッチバック), 11(2WD)	F	NST5013R NST5013L			
		R	NST5014R NST5014L			
REB12 85/9～87/9	2(306RT), 4(CA16D), 5(3ドアハッチバック), 11(2WD)	F	NST5013R NST5013L			
		R	NST5014R NST5014L			
RFB12 87/9～90/1	2(305X), 4(GA15S), 5(3ドアハッチバック), 11(2WD)	F	NST5013R NST5013L			
		R	NST5014R NST5014L			
RHB12 87/9～90/1	2(305RE), 4(E15E), 5(3ドアハッチバック), 11(2WD)	F	NST5013R NST5013L			
		R	NST5014R NST5014L			

1(Name), 2(グレード), 3(エンジン種別), 4(エンジン形式), 5(外観形式), 6(外観仕様), 7(ドア数), 8(乗員数), 9(積載量), 10(タイヤ), 11(駆動), 12(備考)

⚠ 特殊品(例:TEMS・Adjustable・アクティブダンパー・セルフレベライザー・車高降下など)は、注釈がない場合は非装着となります。
カートリッジは、非分解式ストラットには装着不可となります。年式内でもストラットの形状を確認下さい。

年式／モデル	車種詳細	フロント リヤ	NEW SR Special	Super Special For Street	Lowfer Sports	Lowfer Sports Kit/ Climb Gear
RHB12 85/9～87/9	2(305RT), 4(E15T), 5(3ドアハッチバック), 11(2WD)	F	NST5013R NST5013L			
		R	NST5014R NST5014L			
SB12 85/9～90/1	2(DX), 4(CD17), 5(セダン), 11(2WD)	F	NST5013R NST5013L			
		R	NST5014R NST5014L			
SB12 85/9～90/1	2(GL), 4(CD17), 5(セダン), 11(2WD)	F	NST5013R NST5013L			
		R	NST5014R NST5014L			
SB12 87/9～90/1	2(S/SAL), 4(CD17), 5(セダン), 11(2WD)	F	NST5013R NST5013L			
		R	NST5014R NST5014L			
SB12 86/2～87/9	2(SGL), 4(CD17), 5(セダン), 11(2WD)	F	NST5013R NST5013L			
		R	NST5014R NST5014L			
WB12 87/9～90/1	2(DX), 4(GA15S), 5(ワゴン), 11(2WD)	F	NST5013R NST5013L			
		R	NST5014R NST5014L			
WFB12 87/9～90/1	2(DX, E/SAL), 4(GA15S), 5(ワゴン), 11(2WD)	F	NST5013R NST5013L			
		R	NST5014R NST5014L			
WHB12 85/9～87/9	2(DX, GL, SGL), 4(E15S), 5(ワゴン), 11(2WD)	F	NST5013R NST5013L			
		R	NST5014R NST5014L			
WSB12 87/9～90/1	2(GL), 4(CD17), 5(ワゴン), 11(2WD)	F	NST5013R NST5013L			
		R	NST5014R NST5014L			
EB12L 86/8～90/1	2(GRL), 4(CA16D), 11(2WD)	F	NST5013R NST5013L			
		R	NST5014R NST5014L			
FB12L 87/9～90/1	2(GRL, LF, XJ), 4(GA15S), 11(2WD)	F	NST5013R NST5013L			
		R	NST5014R NST5014L			
HB12L 86/8～87/9	2(GRL, LF, XJ), 4(E15S), 11(2WD)	F	NST5013R NST5013L			
		R	NST5014R NST5014L			
SB12L 86/8～90/1	2(GRL, XJ), 4(CD17), 11(2WD)	F	NST5013R NST5013L			
		R	NST5014R NST5014L			
B13 90/1～93/12	2(EX/SAL, LE), 4(GA13DS), 5(4ドアサルーン), 11(2WD)	F	NST5057R NST5057L			
		R	NST5058R NST5058L			
EB13 90/1～93/12	2(S/SAL, VR), 4(GA16DE), 5(4ドアサルーン), 11(2WD)	F	NST5057R NST5057L			
		R	NST5058R NST5058L			
EB13 90/1～93/12	2(TYPE/B), 4(GA16DE), 5(クーペ, クーペTバールーフ), 11(2WD)	F	NST5057R NST5057L			
		R	NST5058R NST5058L			
EB13 90/1～92/1	2(TYPE/S), 4(GA16DE), 11(2WD)	F	NST5057R NST5057L			
		R	NST5058R NST5058L			
FB13 90/1～93/12	2(EX/SAL, LE, S/SAL), 4(GA15DS), 5(4ドアサルーン), 11(2WD)	F	NST5057R NST5057L			
		R	NST5058R NST5058L			

◎適合の詳細、及びカタログ掲載以外の車種については、車検証の「車名」「型式」「初年度登録月」を確認の上、お問合せ下さい。

■サニー/スピリット　SUNNY/SPIRIT

年式／モデル	車種詳細	フロント／リヤ	NEW SR Special	Super Special For Street	Lowfer Sports	Lowfer Sports Kit/ Climb Gear
FB13 90/1～93/12	2(TYPE/A), 4(GA15DS), 5(クーペ), 11(2WD)	F	NST5057R NST5057L			
		R	NST5058R NST5058L			
FB13 90/1～93/12	2(TYPE/B), 4(GA15DS), 5(クーペ, クーペTバールーフ), 11(2WD)	F	NST5057R NST5057L			
		R	NST5058R NST5058L			
FNB13 90/1～93/12	2(JX, S/SAL), 4(GA15DS), 5(4ドアサルーン), 11(4WD), 12(SSforSTREET在庫なくなり次第廃番)	F	NST5059R NST5059L	SST5059R SST5059L		
		R	NST5060R NST5060L	SST5060R SST5060L		
HB13 90/1～93/12	2(GT/S), 4(SR18DE), 5(4ドアサルーン), 11(2WD)	F	NST5057R NST5057L			
		R	NST5058R NST5058L			
HB13 90/1～93/12	2(TYPE/S), 4(SR18DE), 5(クーペ), 11(2WD)	F	NST5057R NST5057L			
		R	NST5058R NST5058L			
HNB13 90/1～93/12	2(GT/S), 4(SR18DE), 5(4ドアサルーン), 11(4WD), 12(SSforSTREET在庫なくなり次第廃番)	F	NST5059R NST5059L	SST5059R SST5059L		
		R	NST5060R NST5060L	SST5060R SST5060L		
SB13 90/1～93/12	2(EX/SAL, LE, S/SAL), 4(CD17), 5(4ドアサルーン), 11(2WD)	F	NST5057R NST5057L			
		R	NST5058R NST5058L			
SNB13 90/7～93/12	2(JX, S/SAL), 4(CD17), 5(4ドアサルーン), 11(4WD), 12(SSforSTREET在庫なくなり次第廃番)	F	NST5059R NST5059L	SST5059R SST5059L		
		R	NST5060R NST5060L	SST5060R SST5060L		
B14 94/1～95/2	2(EX/S), 4(GA13DE), 5(4ドアサルーン), 11(2WD), 12(SSforSTREET在庫なくなり次第廃番)	F	NST5116R NST5116L	SST5116R SST5116L		
		R	NSF9056	SSB9056		
B14 94/1～95/2	2(FE), 4(GA13DE), 5(4ドアサルーン), 11(2WD), 12(SSforSTREET在庫なくなり次第廃番)	F	NST5116R NST5116L	SST5116R SST5116L		
		R	NSF9056	SSB9056		
EB14 94/1～95/2	2(S/T), 4(GA16DE), 5(4ドアサルーン), 11(2WD), 12(SSforSTREET在庫なくなり次第廃番)	F	NST5116R NST5116L	SST5116R SST5116L		
		R	NSF9056	SSB9056		
FB14 94/1～95/2	2(CX), 4(GA15DE), 5(4ドアサルーン), 11(2WD), 12(SSforSTREET在庫なくなり次第廃番)	F	NST5116R NST5116L	SST5116R SST5116L		
		R	NSF9056	SSB9056		
FB14 94/1～95/2	2(EX/S), 4(GA15DE), 5(4ドアサルーン), 11(2WD), 12(SSforSTREET在庫なくなり次第廃番)	F	NST5116R NST5116L	SST5116R SST5116L		
		R	NSF9056	SSB9056		
FB14 94/1～95/2	2(FE), 4(GA15DE), 5(4ドアサルーン), 11(2WD), 12(SSforSTREET在庫なくなり次第廃番)	F	NST5116R NST5116L	SST5116R SST5116L		
		R	NSF9056	SSB9056		
FB14 94/1～95/2	2(GG), 4(GA15DE), 5(ハードトップ), 11(2WD), 12(SSforSTREET在庫なくなり次第廃番)	F	NST5116R NST5116L	SST5116R SST5116L		
		R	NSF9056	SSB9056		
FB14 94/1～95/2	2(MM), 4(GA15DE), 5(ハードトップ), 11(2WD), 12(SSforSTREET在庫なくなり次第廃番)	F	NST5116R NST5116L	SST5116R SST5116L		
		R	NSF9056	SSB9056		
FB14 94/1～95/2	2(S/S), 4(GA15DE), 5(4ドアサルーン), 11(2WD), 12(SSforSTREET在庫なくなり次第廃番)	F	NST5116R NST5116L	SST5116R SST5116L		
		R	NSF9056	SSB9056		

1(Name), 2(グレード), 3(エンジン種別), 4(エンジン形式), 5(外観形式), 6(外観仕様), 7(ドア数), 8(乗員数), 9(積載量), 10(タイヤ), 11(駆動), 12(備考)

⚠ 特殊品(例:TEMS・Adjustable・アクティブダンパー・セルフレベライザー・車高降下など)は、注釈がない場合は非装着となります。
カートリッジは、非分解式ストラットには装着不可となります。年式内でもストラットの形状を確認下さい。

年式／モデル	車　種　詳　細	フロント リ　ヤ	NEW SR Special	Super Special For Street	Lowfer Sports	Lowfer Sports Kit/ Climb Gear
FB14 94/1～94/12	2(S/SG), 4(GA15DE), 5(4ドアサルーン), 11(2WD), 12(SSforSTREET在庫なくなり次第廃番)	F	NST5116R NST5116L	SST5116R SST5116L		
		R	NSF9056	SSB9056		
HB14 94/1～95/2	2(S/T), 4(SR18DE), 5(4ドアサルーン), 11(2WD), 12(SSforSTREET在庫なくなり次第廃番)	F	NST5116R NST5116L	SST5116R SST5116L		
		R	NSF9056	SSB9056		
HB14 94/1～95/2	2(1.8SS), 4(SR18DE), 5(ハードトップ), 11(2WD), 12(SSforSTREET在庫なくなり次第廃番)	F	NST5116R NST5116L	SST5116R SST5116L		
		R	NSF9056	SSB9056		
SB14 94/1～95/2	2(EX/S), 4(CD20), 5(4ドアサルーン), 11(2WD), 12(SSforSTREET在庫なくなり次第廃番)	F	NST5116R NST5116L	SST5116R SST5116L		
		R	NSF9056	SSB9056		
SB14 94/1～95/2	2(FE), 4(CD20), 5(4ドアサルーン), 11(2WD), 12(SSforSTREET在庫なくなり次第廃番)	F	NST5116R NST5116L	SST5116R SST5116L		
		R	NSF9056	SSB9056		
SB14 94/1～95/2	2(S/S), 4(CD20), 5(4ドアサルーン), 11(2WD), 12(SSforSTREET在庫なくなり次第廃番)	F	NST5116R NST5116L	SST5116R SST5116L		
		R	NSF9056	SSB9056		
B15 98/10～00/8	2(EX/S, FE), 4(QG13DE), 11(2WD)	F	NST5345R NST5345L			
		R	NSF9152			
B15 00/8～02/5	2(EX/S, FE), 4(QG13DE), 11(2WD)	F	NST5233R NST5233L			
		R	NSF9152			
B15 02/5～	2(FE), 4(QG13DE), 11(2WD)	F	NST5233R NST5233L			
		R	NSF9152			
QB15 98/10～00/8	2(S/S), 3(AT, CVT), 4(QG18DD), 11(2WD)	F	NST5345R NST5345L			
		R	NSF9152			
QB15 00/8～02/5	2(S/S), 3(AT, CVT), 4(QG18DD), 11(2WD)	F	NST5233R NST5233L			
		R	NSF9152			
SB15 99/9～00/8	2(S/S, FE, EX/S), 4(YD22D), 11(2WD)	F	NST5345R NST5345L			
		R	NSF9152			
SB15 00/8～02/5	2(S/S, FE, EX/S), 4(YD22D), 11(2WD)	F	NST5233R NST5233L			
		R	NSF9152			
FB15 98/10～00/8	2(S/S, FE, EX/S), 4(QG15DE), 11(2WD)	F	NST5345R NST5345L			
		R	NSF9152			
FB15 00/8～	2(S/S, FE, EX/S), 4(QG15DE), 11(2WD)	F	NST5233R NST5233L			
		R	NSF9152			
FNB15 98/10～00/8	2(S/S, FE, EX/S), 4(QG15DE), 11(4WD)	F	NST5340R NST5340L			
		R	NST5341R NST5341L			

◎適合の詳細、及びカタログ掲載以外の車種については、車検証の「車名」「型式」「初年度登録月」を確認の上、お問合せ下さい。

■サニーADバン　SUNNY AD VAN

【注1】フロントショックについて形状違いが混在してますので、装着前に下記を確認し適合品番を選択して下さい。
フロント右側　《純正品番》54302-WD326/328《刻印品番》54302-WD301/303 ⇒ NST5215R/NST5215Lを装着下さい。
《純正品番》54302-WD100/125/325/327《刻印品番》54302-WD100/300/302 ⇒ NST5340ZR/NST5340ZLを装着下さい。
【注2】リヤショックについて形状違いが混在してますので、装着前に下記を確認し適合品番を選択して下さい。
リヤ左右共通　《純正品番》56210-WA925《刻印品番》56210-WA900 ⇒ NSF9151を装着下さい。
《純正品番》56210-WD325/326《刻印品番》56210-WD300/301 ⇒ NSF9114Zを装着下さい。

年式／モデル	車種詳細	フロント／リヤ	NEW SR Special	Super Special For Street	Lowfer Sports	Lowfer Sports Kit/ Climb Gear
WFY10 90/10～	2(L, SLX), 4(GA15DS), 5(ワゴン), 7(4ドア), 11(2WD)	F	NST5057R NST5057L			
		R	NSG4172			
WY10 90/10～	2(L), 4(GA13DS), 5(ワゴン), 7(4ドア), 11(2WD)	F	NST5057R NST5057L			
		R	NSG4172			
MVFY10 93/7～97/5	2(DX, VE), 4(GA15DS), 5(バン), 7(4ドア), 11(2WD)	F	NST5057R NST5057L			
		R	NSG4172			
MVY10 93/7～97/5	2(DX, VE), 4(GA13DS), 5(バン), 7(4ドア), 11(2WD)	F	NST5057R NST5057L			
		R	NSG4172			
WSY10 90/10～	2(L, SLX), 4(CD17), 5(ワゴン), 7(4ドア), 11(2WD)	F	NST5057R NST5057L			
		R	NSG4172			
VFY10 90/10～	2(DX, VL), 4(GA15DS), 5(バン), 7(4ドア), 11(2WD)	F	NST5057R NST5057L			
		R	NSG4172			
VY10 90/10～	2(BD, DX, VL), 4(GA13DS), 5(バン), 7(4ドア), 11(2WD)	F	NST5057R NST5057L			
		R	NSG4172			
VSY10 90/10～	2(DX, VL), 4(CD17), 5(バン), 7(4ドア), 11(2WD)	F	NST5057R NST5057L			
		R	NSG4172			
VEY11 99/6～03/10	2(DX/GX/VE), 4(YD22DD), 5(バン), 11(2WD)	F	NST5343R NST5343L			
		R	NSG4172			
VFY11 99/6～	2(DX/GX/VE), 4(QG15DE), 5(バン), 11(2WD)	F	NST5343R NST5343L			
		R	NSG4172			
VFY11 00/10～01/10	2(DX/VE), 4(YD22DD), 5(バン), 11(2WD)	F	NST5343R NST5343L			
		R	NSG4172			
VGY11 00/1～	2(GX/VE), 4(QG18DEN), 5(バン), 11(2WD)	F	NST5343R NST5343L			
		R	NSG4172			
VY11 99/6～	2(B・DX/DX/GX/VE), 4(QG13DE), 5(バン), 11(2WD)	F	NST5343R NST5343L			
		R	NSG4172			
VENY11 99/6～03/10	2(DX/GX/VE), 4(YD22DD), 5(バン), 11(4WD), 12(【注1】参照)	F	NST5215R NST5215L			
		R	NSF9114Z			
VENY11 99/6～03/10	2(DX/GX/VE), 4(YD22DD), 5(バン), 11(4WD), 12(【注1】参照)	F	NST5340ZR NST5340ZL			
		R	NSF9114Z			
VHNY11 99/6～	2(DX/GX/VE), 4(QG18DE), 5(バン), 11(4WD), 12(【注1、注2】参照)	F	NST5215R NST5215L			
		R	NSF9114Z			

1(Name), 2(グレード), 3(エンジン種別), 4(エンジン形式), 5(外観形式), 6(外観仕様), 7(ドア数), 8(乗員数), 9(積載量), 10(タイヤ), 11(駆動), 12(備考)

⚠特殊品(例:TEMS・Adjustable・アクティブダンパー・セルフレベライザー・車高降下など)は、注釈がない場合は非装着となります。
カートリッジは、非分解式ストラットには装着不可となります。年式内でもストラットの形状を確認下さい。

年式／モデル	車種詳細	フロント／リヤ	NEW SR Special	Super Special For Street	Lowfer Sports	Lowfer Sports Kit/ Climb Gear
VHNY11 99/6～	2(DX/GX/VE), 4(QG18DE), 5(バン), 11(4WD), 12(【注1、注2】参照)	F	NST5340ZR NST5340ZL			
		R	NSF9151			

■シーマ　CIMA

FGY32 93/9～95/5	2(TP/L, TP/LS), 4(VH41DE), 5(セダン), 11(2WD)	F	NSC4100	SSP4100	WSC4100	
		R	NSG9135	SSB9045	WSF9045	
FGY32 91/8～93/9	2(TP1, TP3), 4(VH41DE), 5(セダン), 11(2WD)	F	NSC4100	SSP4100	WSC4100	
		R	NSG9135	SSB9045	WSF9045	
FPY32 93/9～95/5	2(TP/T, TP/TS), 4(VG30DET), 5(セダン), 11(2WD)	F	NSC4100	SSP4100	WSC4100	
		R	NSG9135	SSB9045	WSF9045	
FHY33 96/6～97/9	2(30TR, 30T), 4(VQ30DET), 11(2WD)	F	NSC6004	SSP6004	WSC6004	
		R	NSG9069	SSB9069	WSF9069	
FGY33 96/6～97/9	2(41L, 41V), 4(VH41DE), 11(2WD)	F	NSC6004	SSP6004	WSC6004	
		R	NSG9069	SSB9069	WSF9069	

■シルビア　SILVIA

S13 88/5～91/1	2(JS, QS, KS), 4(CA18DE, CA18DET), 5(ハードトップ), 11(2WS)	F	NST5039R NST5039L			
		R	NSG9009			
KPS13 91/1～93/9	2(JS, QS), 4(SR20DE), 5(ハードトップ), 11(4WS)	F	NST5104R NST5104L	SST5104R SST5104L		
		R	NSG9009	SSB9016		
KPS13 91/1～93/9	2(KS), 4(SR20DET), 5(ハードトップ), 11(4WS)	F	NST5104R NST5104L	SST5104R SST5104L		
		R	NSG9009	SSB9016		
PS13 91/1～93/9	2(JS, QS), 4(SR20DE), 5(ハードトップ), 11(2WS)	F	NST5104R NST5104L	SST5104R SST5104L		
		R	NSG9009	SSB9016		
PS13 91/1～93/9	2(KS), 4(SR20DET), 5(ハードトップ), 11(2WS)	F	NST5104R NST5104L	SST5104R SST5104L		
		R	NSG9009	SSB9016		
CS14 93/10～	2(KS), 4(SR20DET), 5(ハードトップ)	F	NST5114R NST5114L	SST5114R SST5114L		
		R	NSF9054	SSB9054		
CS14 93/10～	2(QS), 4(SR20DE), 5(ハードトップ)	F	NST5114R NST5114L	SST5114R SST5114L		
		R	NSF9054	SSB9054		
S14 93/10～	2(KS), 4(SR20DET), 5(ハードトップ)	F	NST5114R NST5114L	SST5114R SST5114L		
		R	NSF9054	SSB9054		
S14 93/10～	2(JS, QS), 4(SR20DE), 5(ハードトップ)	F	NST5114R NST5114L	SST5114R SST5114L		
		R	NSF9054	SSB9054		
S15 99/1～	2(spec-R 含むエアロ), 4(SR20DET)	F	NST5172R NST5172L			
		R	NSF9098			
S15 99/1～	2(spec-S 含むエアロ), 4(SR20DE)	F	NST5172R NST5172L			
		R	NSF9098			

◎適合の詳細、及びカタログ掲載以外の車種については、車検証の「車名」「型式」「初年度登録月」を確認の上、お問合せ下さい。

■シルビア　SILVIA

年式／モデル	車種詳細	フロント／リヤ	NEW SR Special	Super Special For Street	Lowfer Sports	Lowfer Sports Kit/ Climb Gear
S15 00/6～	2(ヴァリエッタ), 4(SR20DE)	F	NST5172R NST5172L			
		R	NSF9098			

■スカイライン　SKYLINE

(※1)HCR32、R33系全車、ER34におきまして、リヤ純正ショックアブソーバーの下部取付形状が以下である事を確認下さい。

アイタイプ　HCR32→NSF9015,SSB9021を装着下さい。
R33系→NSF9054,SSB9054を装着下さい。
ER34→NSF9093,SSB9093,CGF9093Sを装着下さい。

ブラケットタイプ　HCR32→NSF9021,SSB9029を装着下さい。
R33系→NSF9059,SSB9059を装着下さい。
ER34→NSF9095,SSB9095を装着下さい。

DR30 81/8～85/8	2(RSX), 4(FJ20T), 5(セダン)	F	NSC4012	SSC4012		
		R	NSG9106	SSB9004		
ER30 81/8～85/8	2(GTL), 4(LD28), 5(セダン)	F	NSC4012	SSC4012		
		R	NSG9106	SSB9004		
ER30 81/8～82/10	2(GTX), 4(LD28), 5(セダン)	F	NSC4012	SSC4012		
		R	NSG9106	SSB9004		
FJR30 81/8～85/8	2(TI, TIL, TILEXT, TIXEXT), 4(CA18S/E), 5(セダン)	F	NSC4012	SSC4012		
		R	NSG9106	SSB9004		
HR30 81/8～85/8	2(GT, GTXEXT/GTL, GTX/GTS), 4(L20E/T/ET), 5(セダン)	F	NSC4012	SSC4012		
		R	NSG9106	SSB9004		
KDR30 81/8～82/10	2(RS), 4(FJ20T), 5(ハードトップ)	F	NSC4012	SSC4012		
		R	NSG9106	SSB9004		
KDR30 81/8～85/8	2(RSX), 4(FJ20T), 5(ハードトップ)	F	NSC4012	SSC4012		
		R	NSG9106	SSB9004		
KFJR30 81/8～83/8	2(TILEXT), 4(CA18S), 5(ハードトップ)	F	NSC4012	SSC4012		
		R	NSG9106	SSB9004		
KFJR30 81/8～82/10	2(TIX), 4(CA18E), 5(ハードトップ)	F	NSC4012	SSC4012		
		R	NSG9106	SSB9004		
KHR30 81/8～85/8	2(GT, GT2), 4(L20T), 5(ハードトップ)	F	NSC4012	SSC4012		
		R	NSG9106	SSB9004		
KHR30 81/8～84/8	2(GTL, GTX, GTXEXT), 4(L20E), 5(ハードトップ)	F	NSC4012	SSC4012		
		R	NSG9106	SSB9004		
KHR30 81/8～83/8	2(GTS), 4(L20ET), 5(ハードトップ)	F	NSC4012	SSC4012		
		R	NSG9106	SSB9004		
KPJR30 81/8～85/8	2(TIL), 4(Z18S), 5(ハードトップ)	F	NSC4012	SSC4012		
		R	NSG9106	SSB9004		

1(Name), 2(グレード), 3(エンジン種別), 4(エンジン形式), 5(外観形式), 6(外観仕様), 7(ドア数), 8(乗員数), 9(積載量), 10(タイヤ), 11(駆動), 12(備考)

⚠特殊品(例:TEMS・Adjustable・アクティブダンパー・セルフレベライザー・車高降下など)は、注釈がない場合は非装着となります。
カートリッジは、非分解式ストラットには装着不可となります。年式内でもストラットの形状を確認下さい。

年式／モデル	車種詳細	フロント リヤ	NEW SR Special	Super Special For Street	Lowfer Sports	Lowfer Sports Kit/ Climb Gear
KUJR30 81/8～82/10	2(TIL), 4(Z20E), 5(ハードトップ)	F	NSC4012	SSC4012		
		R	NSG9106	SSB9004		
KUJR30 81/8～85/8	2(TIX), 4(Z20E), 5(ハードトップ)	F	NSC4012	SSC4012		
		R	NSG9106	SSB9004		
PJR30 81/8～82/10	2(TI, TIL), 4(Z18S), 5(セダン)	F	NSC4012	SSC4012		
		R	NSG9106	SSB9004		
RFJR30 81/8～85/8	2(TILEXT), 4(CA18S), 5(ハッチバック)	F	NSC4012	SSC4012		
		R	NSG9106	SSB9004		
RHR30 81/8～85/8	2(GTL, GTX, GTXEXT), 4(L20E), 5(ハッチバック)	F	NSC4012	SSC4012		
		R	NSG9106	SSB9004		
RPJR30 81/8～85/8	2(TIL), 4(Z18S), 5(ハッチバック)	F	NSC4012	SSC4012		
		R	NSG9106	SSB9004		
RUJR30 81/8～85/8	2(TIX), 4(Z20E), 5(ハッチバック)	F	NSC4012	SSC4012		
		R	NSG9106	SSB9004		
UJR30 81/8～82/10	2(TIL, TIX), 4(Z20E), 5(セダン)	F	NSC4012	SSC4012		
		R	NSG9106	SSB9004		
YHR30 81/8～85/8	2(Y), 4(L20T), 5(セダン)	F	NSC4012	SSC4012		
		R	NSG9106	SSB9004		
FJR31 85/8～89/5	2(EX, G), 4(CA18S), 5(セダン)	F	NSC4067			
		R	NSG9121			
HR31 85/8～89/5	2(GTEX, GTPAS), 4(RB20E), 5(セダン)	F	NSC4067	SSP4067		
		R	NSG9120	SSB9011		
HR31 アジャスタブル 85/8～86/5	2(GTPAS), 4(RB20T), 5(セダン)	F		SSE004 (SEP0030)		
		R		SSE004 (SEA0030)		
KHR31 85/8～89/5	2(GTEX), 4(RB20E), 5(4ドアハードトップ)	F	NSC4067	SSP4067		
		R	NSG9120	SSB9011		
KHR31 アジャスタブル 85/8～89/5	2(GTEX), 4(RB20E), 5(4ドアハードトップ)	F		SSE004 (SEP0030)		
		R		SSE004 (SEA0030)		
KHR31 アジャスタブル 85/8～89/5	2(GTPAS), 4(RB20T), 5(4ドアハードトップ)	F		SSE004 (SEP0030)		
		R		SSE004 (SEA0030)		
KHR31 アジャスタブル 86/5～89/5	2(GTSX), 4(RB20E), 5(2ドアハードトップ)	F		SSE004 (SEP0030)		
		R		SSE004 (SEA0030)		
KRR31 85/8～89/5	2(GTPAS), 4(RB20DT), 5(4ドアハードトップ)	F	NSC4067	SSP4067		
		R	NSG9120	SSB9011		
KRR31 アジャスタブル 86/5～89/5	2(GTPAS), 4(RB20DT), 5(4ドアハードトップ)	F		SSE004 (SEP0030)		
		R		SSE004 (SEA0030)		

◎適合の詳細、及びカタログ掲載以外の車種については、車検証の「車名」「型式」「初年度登録月」を確認の上、お問合せ下さい。

■スカイライン　SKYLINE

(※1)HCR32、R33系全車、ER34におきまして、リヤ純正ショックアブソーバーの下部取付形状が以下である事を確認下さい。

アイタイプ
HCR32→NSF9015,SSB9021を装着下さい。
R33系→NSF9054,SSB9054を装着下さい。
ER34→NSF9093,SSB9093,CGF9093Sを装着下さい。

ブラケットタイプ
HCR32→NSF9021,SSB9029を装着下さい。
R33系→NSF9059,SSB9059を装着下さい。
ER34→NSF9095,SSB9095を装着下さい。

年式／モデル	車種詳細	フロント リヤ	NEW SR Special	Super Special For Street	Lowfer Sports	Lowfer Sports Kit/ Climb Gear
KRR31 アジャスタブル 86/5～89/5	2(GTS), 4(RB20D), 5(2ドアハードトップ)	F		SSE004 (SEP0030)		
		R		SSE004 (SEA0030)		
KRR31 85/8～89/5	2(GTS), 4(RB20D), 5(4ドアハードトップ)	F	NSC4067	SSP4067		
		R	NSG9120	SSB9011		
KRR31 アジャスタブル 86/5～89/5	2(GTS), 4(RB20DT), 5(4ドアハードトップ)	F		SSE004 (SEP0030)		
		R		SSE004 (SEA0030)		
KRR31 85/8～89/5	2(GTSX), 4(RB20DT), 5(2ドアハードトップ)	F	NSC4067	SSP4067		
		R	NSG9120	SSB9011		
KSR31 85/8～89/5	2(GTPAS), 4(RD28), 5(4ドアハードトップ)	F	NSC4067	SSP4067		
		R	NSG9120	SSB9011		
RR31 87/8～89/5	2(GTEX), 4(RB20D), 5(セダン)	F	NSC4067	SSP4067		
		R	NSG9120	SSB9011		
RR31 アジャスタブル 85/8～87/8	2(GTEX), 4(RB20D), 5(セダン)	F		SSE004 (SEP0030)		
		R		SSE004 (SEA0030)		
RR31 85/8～87/8	2(GTPAS), 4(RB20D), 5(セダン)	F	NSC4067	SSP4067		
		R	NSG9120	SSB9011		
RR31 85/8～89/5	2(GTS), 4(RB20D), 5(セダン)	F	NSC4067	SSP4067		
		R	NSG9120	SSB9011		
SR31 アジャスタブル 86/5～89/5	2(GTD), 4(RD28), 5(セダン)	F		SSE004 (SEP0030)		
		R		SSE004 (SEA0030)		
YHR31 85/8～87/8	2(Y), 4(RB20E), 5(セダン)	F	NSC4067	SSP4067		
		R	NSG9120	SSB9011		
YRR31 86/5～89/5	2(Y), 4(RB20D), 5(セダン)	F	NSC4067	SSP4067		
		R	NSG9120	SSB9011		
BNR32 89/8～93/2	2(GT-R.17), 4(RB26DETT), 5(2K), 11(HI.4WD), 12(除く「Vスペック」)	F	NSF9016	SSB9022		
		R	NSF9017	SSB9023		
BNR32 89/8～93/2	2(GT-R), 4(RB26DETT), 5(2K), 11(HI.4WD)	F	NSF9016	SSB9022		
		R	NSF9017	SSB9023		

1(Name), 2(グレード), 3(エンジン種別), 4(エンジン形式), 5(外観形式), 6(外観仕様), 7(ドア数), 8(乗員数), 9(積載量), 10(タイヤ), 11(駆動), 12(備考)

⚠ 特殊品(例:TEMS・Adjustable・アクティブダンパー・セルフレベライザー・車高降下など)は、注釈がない場合は非装着となります。
カートリッジは、非分解式ストラットには装着不可となります。年式内でもストラットの形状を確認下さい。

年式／モデル	車　種　詳　細	フロント リ　ヤ	NEW SR Special	Super Special For Street	Lowfer Sports	Lowfer Sports Kit/ Climb Gear
ECR32 リアショックは取付形状により選択して下さい。 91/8～	2(GTS25.S), 4(RB25DE), 5(2K), 11(HI.2WD)	F	NSF9014	SSB9020		
		R	NSF9015 or NSF9021	SSB9021 or SSB9029		
ECR32 リアショックは取付形状により選択して下さい。 91/8～	2(GTS25.XG), 4(RB25DE), 5(4K), 11(HI.2WD)	F	NSF9014	SSB9020		
		R	NSF9015 or NSF9021	SSB9021 or SSB9029		
ER32 リアショックは取付形状により選択して下さい。 91/8～	2(GTS25.X), 4(RB25DE), 5(4K), 11(2WD)	F	NSF9014	SSB9020		
		R	NSF9015 or NSF9021	SSB9021 or SSB9029		
FR32 89/5～93/7	2(GXI.X, GXI), 4(CA18I), 5(4ドアハードトップ), 11(2WD)	F	NSF9014	SSB9020		
		R	NSF9015	SSB9021		
HCR32 リアショックは取付形状により選択して下さい。 89/5～	2(GTS.S, GTS, TYPE-S), 4(RB20DE), 5(2K, 4K), 11(HI.2WD)	F	NSF9014	SSB9020		
		R	NSF9015 or NSF9021	SSB9021 or SSB9029		
HCR32 リアショックは取付形状により選択して下さい。 89/5～	2(GTST.M, GTST, TYPE-M), 4(RB20DET), 5(2K, 4K), 11(HI.2WD)	F	NSF9014	SSB9020		
		R	NSF9015 or NSF9021	SSB9021 or SSB9029		
HNR32 89/8～91/8	2(GTS-4), 4(RB20DET), 5(2K, 4K), 11(HI.4WD)	F	NSF9016	SSB9022		
		R	NSF9017	SSB9023		
HR32 リアショックは取付形状により選択して下さい。 89/5～	2(GTS.J), 4(RB20DE), 5(2K), 11(2WD)	F	NSF9014	SSB9020		
		R	NSF9015 or NSF9021	SSB9021 or SSB9029		
HR32 リアショックは取付形状により選択して下さい。 89/5～	2(GTS.X), 4(RB20DE), 5(4K), 11(2WD)	F	NSF9014	SSB9020		
		R	NSF9015 or NSF9021	SSB9021 or SSB9029		
HR32 リアショックは取付形状により選択して下さい。 89/5～	2(GTS), 4(RB20DE), 5(2K, 4K), 11(2WD)	F	NSF9014	SSB9020		
		R	NSF9015 or NSF9021	SSB9021 or SSB9029		
ECR33 リアショックは取付形状により選択して下さい。 93/11～94/11	2(GTS25S), 4(RB25DE), 5(2K), 11(HI.2WD), 12(SSforSTREET在庫なくなり次第設定中止)	F	NSF9053	SSB9053		
		R	NSF9054 or NSF9059	SSB9054 or SSB9059		
ECR33 リアショックは取付形状により選択して下さい。 93/8～94/11	2(GTS25T/M, GTS25TM1), 4(RB25DET), 5(2K, 4S), 11(HI.2WD), 12(SSforSTREET在庫なくなり次第設定中止)	F	NSF9053	SSB9053		
		R	NSF9054 or NSF9059	SSB9054 or SSB9059		
ECR33 リアショックは取付形状により選択して下さい。 93/8～98/2	2(GTS25TML, GTS25TL), 4(RB25DET), 5(2K), 11(HI.2WD), 12(SSforSTREET在庫なくなり次第設定中止)	F	NSF9053	SSB9053		
		R	NSF9054 or NSF9059	SSB9054 or SSB9059		
ER33 リアショックは取付形状により選択して下さい。 93/11～94/11	2(GTS25, GTS25S, GTS25G), 4(RB25DE), 5(2K, 4S), 11(2WD), 12(SSforSTREET在庫なくなり次第設定中止)	F	NSF9053	SSB9053		
		R	NSF9054 or NSF9059	SSB9054 or SSB9059		
ER33 リアショックは取付形状により選択して下さい。 93/8～94/11	2(GTS25TG), 4(RB25DET), 5(4S), 11(2WD), 12(SSforSTREET在庫なくなり次第設定中止)	F	NSF9053	SSB9053		
		R	NSF9054 or NSF9059	SSB9054 or SSB9059		
HR33 リアショックは取付形状により選択して下さい。 93/11～94/11	2(GTS, GTS/UBR, GTS/X, GTSG), 4(RB20E), 5(2K, 4S), 11(2WD), 12(SSforSTREET在庫なくなり次第設定中止)	F	NSF9053	SSB9053		
		R	NSF9054 or NSF9059	SSB9054 or SSB9059		
HR34 リアショックは取付形状により選択して下さい。 98/5～	2(20GT), 4(RB20DE), 5(2ドアハードトップ, 4ドアセダン), 11(2WD)	F	NSF9092	SSB9092		
		R	NSF9093 or NSF9095	SSB9093 or SSB9095		
ER34 リアショックは取付形状により選択して下さい。 98/5～	2(GTV), 4(RB25DE), 5(4ドアセダン), 11(2WD)	F	NSF9092	SSB9092		
		R	NSF9093 or NSF9095	SSB9093 or SSB9095		

◎適合の詳細、及びカタログ掲載以外の車種については、車検証の「車名」「型式」「初年度登録月」を確認の上、お問合せ下さい。

年式／モデル	車　種　詳　細	フロント／リヤ	NEW SR Special	Super Special For Street	Lowfer Sports	Lowfer Sports Kit/ Climb Gear

■スカイライン　SKYLINE

(※1)HCR32、R33系全車、ER34におきまして、リヤ純正ショックアブソーバーの下部取付形状が以下である事を確認下さい。

アイタイプ　HCR32→NSF9015,SSB9021を装着下さい。
R33系→NSF9054,SSB9054を装着下さい。
ER34→NSF9093,SSB9093,CGF9093Sを装着下さい。

ブラケットタイプ　HCR32→NSF9021,SSB9029を装着下さい。
R33系→NSF9059,SSB9059を装着下さい。
ER34→NSF9095,SSB9095を装着下さい。

ER34 リアショックは取付形状により選択して下さい。 98/5～	2(20GT), 4(RB25DE), 5(2ドアハードトップ, 4ドアセダン), 11(2WD)	F	NSF9092	SSB9092		CGF9092S
		R	NSF9093 or NSF9095	SSB9093 or SSB9095		CGF9093S
ER34 リアショックは取付形状により選択して下さい。 98/5～	2(25GT), 4(RB25DE), 5(2ドアハードトップ, 4ドアセダン), 11(2WD)	F	NSF9092	SSB9092		CGF9092S
		R	NSF9093 or NSF9095	SSB9093 or SSB9095		CGF9093S
ER34 リアショックは取付形状により選択して下さい。 98/5～	2(25GTT), 4(RB25DET), 5 (2ドアハードトップ, 4ドアセダン), 11(2WD)	F	NSF9092	SSB9092		
		R	NSF9093 or NSF9095	SSB9093 or SSB9095		
V35 01/6～03/1	2(250GT, 250GTm), 4(VQ25DD), 5(セダン), 11(FR)	F	NSF9421R NSF9421L			
		R	NSF2072			
HV35 01/6～03/2	2(300GT), 4(VQ30DD), 5(セダン), 11(FR)	F	NSF9421R NSF9421L			
		R	NSF2072			

■ステージア　STAGEA

【注】型式 WGNC34の「MT車（RSFS_RB25DET),（オーテック260RS_RB26DETT)」は、
リヤ純正ショックアブソーバーの下部形状がブラケットタイプの為、装着不可となります。

★Lowfer Sports Kitは前後1台分セット品番(Lowfer+L･H･S)、別途L･H･Sスプリング単品設定有り。詳細は各製品適合表を参照下さい★

WGC34 96/9～98/8	2(25G, 25RS, 25X), 4(RB25DE), 11(2WD), 12(SSforSTREET在庫なくなり次第設定中止)	F	NST5152R NST5152L	SST5152R SST5152L	WST5152R WST5152L	LKIT-WGC34
		R	NSF9054Z	SSB9054Z	WSF9054Z	
WGC34 98/8～	2(25RS, 25X), 4(RB25DE), 11(2WD)	F	NST5196R NST5196L	SST5196R SST5196L	WST5196R WST5196L	LKIT-WGC3496
		R	NSF9054Z	SSB9054Z	WSF9054Z	
WGC34 98/8～	2(RSV), 4(RB25DET), 11(2WD)	F	NST5196R NST5196L	SST5196R SST5196L	WST5196R WST5196L	LKIT-WGC3496
		R	NSF9054Z	SSB9054Z	WSF9054Z	
WGNC34 96/9～98/8	2(RSF), 4(RB25DET), 11(4WD), 12(【注】参照)	F	NSF9058X	SSB9058X	WSF9058	LKIT-WGNC34
		R	NSF9054Z	SSB9054Z	WSF9054Z	
WGNC34 96/9～99/8	2(RSFV), 4(RB25DET), 11(4WD), 12(【注】参照)	F	NSF9058X	SSB9058X	WSF9058	LKIT-WGNC34
		R	NSF9054Z	SSB9054Z	WSF9054Z	
WGNC34 97/11～	2(25RSF), 4(RB25DE), 11(4WD), 12(【注】参照)	F	NSF9058X	SSB9058X	WSF9058	LKIT-WGNC34
		R	NSF9054Z	SSB9054Z	WSF9054Z	
WGNC34 96/9～98/8	2(25GF), 4(RB25DE), 11(4WD), 12(【注】参照)	F	NSF9058X	SSB9058X	WSF9058	LKIT-WGNC34
		R	NSF9054Z	SSB9054Z	WSF9054Z	
WGNC34 96/9～	2(25TXF), 4(RB25DET), 11(4WD), 12(【注】参照)	F	NSF9058X	SSB9058X	WSF9058	LKIT-WGNC34
		R	NSF9054Z	SSB9054Z	WSF9054Z	

1(Name), 2(グレード), 3(エンジン種別), 4(エンジン形式), 5(外観形式), 6(外観仕様), 7(ドア数), 8(乗員数),
9(積載量), 10(タイヤ), 11(駆動), 12(備考)

⚠ 特殊品(例:TEMS・Adjustable・アクティブダンパー・セルフレベライザー・車高降下など)は、注釈がない場合は非装着となります。
カートリッジは、非分解式ストラットには装着不可となります。年式内でもストラットの形状を確認下さい。

年式／モデル	車種詳細	フロント リヤ	NEW SR Special	Super Special For Street	Lowfer Sports	Lowfer Sports Kit/ Climb Gear
WGNC34 96/9～	2(25XF), 4(RB25DE), 11(4WD), 12(【注】参照)	F	NSF9058X	SSB9058X	WSF9058	LKIT-WGNC34
		R	NSF9054Z	SSB9054Z	WSF9054Z	
WHC34 96/9～98/8	2(20G), 4(RB20E), 11(2WD), 12(SSforSTREET在庫なくなり次第設定中止)	F	NST5152R NST5152L	SST5152R SST5152L	WST5152R WST5152L	
		R	NSF9054Z	SSB9054Z	WSF9054Z	
WHC34 98/8～	2(20G), 4(RB20DE), 11(2WD)	F	NST5196R NST5196L	SST5196R SST5196L	WST5196R WST5196L	
		R	NSF9054Z	SSB9054Z	WSF9054Z	
WHC34 97/8～98/8	2(20X), 4(RB20DE), 11(2WD), 12(SSforSTREET在庫なくなり次第設定中止)	F	NST5152R NST5152L	SST5152R SST5152L	WST5152R WST5152L	
		R	NSF9054Z	SSB9054Z	WSF9054Z	
WHC34 98/8～	2(20X), 4(RB20DE), 11(2WD)	F	NST5196R NST5196L	SST5196R SST5196L	WST5196R WST5196L	
		R	NSF9054Z	SSB9054Z	WSF9054Z	
WHC34 99/8～	2(20RS), 4(RB20DE), 11(2WD)	F	NST5196R NST5196L	SST5196R SST5196L	WST5196R WST5196L	
		R	NSF9054Z	SSB9054Z	WSF9054Z	
NM35 01/10～	2(250t RX Four , 250t RS FourV), 4(VQ25DET), 11(4WD), 12(除く「オーテック車両」「ARX」)	F	NSF9420R NSF9420L		WSF9420R WSF9420L	LKIT-NW35
		R	NSF2069		WSF2069	
NM35 01/10～	2(250RX Four , 250RS Four), 4(VQ25DD), 11(4WD), 12(除く「オーテック車両」「ARX」)	F	NSF9420R NSF9420L		WSF9420R WSF9420L	LKIT-NW35
		R	NSF2069		WSF2069	

■セドリック/グロリア　CEDRIC/GLORIA

HY30 83/6～85/6	2(DX, STD, GL, SGL), 4(LD28), 5(セダン)	F	NSC4059			
		R	NSG5798A			
KHY30 83/6～85/6	2(CDXCSTS, GL, SGL), 4(LD28), 5(ハードトップ)	F	NSC4059			
		R	NSG5798A			
KPY30 83/6～87/6	2(BRO), 4(VG30E), 5(ハードトップ)	F	NSC4059			
		R	NSG5798A			
KUY30 83/6～87/6	2(SGL, GL), 4(RD28), 5(ハードトップ)	F	NSC4059			
		R	NSG5798A			
KY30 83/6～87/6	2(BRO, GL), 4(VG20T), 5(ハードトップ)	F	NSC4059			
		R	NSG5798A			
KY30 83/6～87/6	2(SGL, CDXCSTS, GL), 4(VG20E), 5(ハードトップ)	F	NSC4059			
		R	NSG5798A			
KY30 83/6～85/6	2(SGLF, TS), 4(VG20T), 5(ハードトップ)	F	NSC4059			
		R	NSG5798A			
MY30 83/6～87/6	2(SGL, CDX, DX, GL), 4(L20P), 5(セダン)	F	NSC4059			
		R	NSG5798A			
NY30 83/6～87/6	2(DX, GL, CDX), 4(CA20P), 5(セダン)	F	NSC4059			
		R	NSG5798A			

◎適合の詳細、及びカタログ掲載以外の車種については、車検証の「車名」「型式」「初年度登録月」を確認の上、お問合せ下さい。

■セドリック/グロリア　CEDRIC/GLORIA

年式／モデル	車種詳細	フロント リヤ	NEW SR Special	Super Special For Street	Lowfer Sports	Lowfer Sports Kit/ Climb Gear
NY30 83/6～87/6	2(STD), 4(CA20S), 5(セダン)	F	NSC4059			
		R	NSG5798A			
PY30 83/6～87/6	2(BRO), 4(VG30T), 5(セダン)	F	NSC4059			
		R	NSG5798A			
UY30 83/6～87/6	2(SGL, DX, GL, STD), 4(RD28), 5(セダン)	F	NSC4059			
		R	NSG5798A			
Y30 83/6～87/6	2(CDX, DX, GL, SGL), 4(VG20E), 5(セダン)	F	NSC4059			
		R	NSG5798A			
YPY30 83/6～87/6	2(Y), 4(VG30E), 5(セダン)	F	NSC4059			
		R	NSG5798A			
EY31 87/6～90/5	2(BRO), 4(VG20DT), 5(セダン)	F	NSC4082	SSP4082		
		R	NSG5791	SSB2003		
EY31 87/6～89/6	2(GTSV), 4(VG20DT), 5(セダン)	F	NSC4082	SSP4082		
		R	NSG5791	SSB2003		
KEY31 87/6～90/5	2(BRO), 4(VG20DT), 5(ハードトップ)	F	NSC4082	SSP4082		
		R	NSG5791	SSB2003		
KEY31 87/6～89/6	2(GT, GTSV), 4(VG20DT), 5(ハードトップ)	F	NSC4082	SSP4082		
		R	NSG5791	SSB2003		
KPY31 87/6～90/5	2(BRO), 4(VG30E), 5(ハードトップ)	F	NSC4082	SSP4082		
		R	NSG5791	SSB2003		
KUY31 87/6～90/5	2(BRO, CL, CLSV), 4(RD28), 5(ハードトップ)	F	NSC4082	SSP4082		
		R	NSG5791	SSB2003		
KY31 87/6～90/5	2(BRO, CL, CLSV), 4(VG20E), 5(ハードトップ)	F	NSC4082	SSP4082		
		R	NSG5791	SSB2003		
KY31 87/6～89/6	2(GT), 4(VG20E), 5(ハードトップ)	F	NSC4082	SSP4082		
		R	NSG5791	SSB2003		
PY31 87/6～90/5	2(BRO), 4(VG30E), 5(セダン)	F	NSC4082	SSP4082		
		R	NSG5791	SSB2003		
TY31 87/6～90/5	2(SCTM/DS), 4(VG20E), 5(セダン)	F	NSC4082	SSP4082		
		R	NSG5791	SSB2003		
UY31 87/6～90/5	2(BRO, CL, CLSV, SCTM), 4(RD28), 5(セダン)	F	NSC4082	SSP4082		
		R	NSG5791	SSB2003		
Y31 87/6～90/5	2(BRO, CL, CLSV, SCTM), 4(VG20E), 5(セダン)	F	NSC4082	SSP4082		
		R	NSG5791	SSB2003		

1(Name), 2(グレード), 3(エンジン種別), 4(エンジン形式), 5(外観形式), 6(外観仕様), 7(ドア数), 8(乗員数), 9(積載量), 10(タイヤ), 11(駆動), 12(備考)

⚠特殊品(例:TEMS・Adjustable・アクティブダンパー・セルフレベライザー・車高降下など)は、注釈がない場合は非装着となります。
カートリッジは、非分解式ストラットには装着不可となります。年式内でもストラットの形状を確認下さい。

年式／モデル	車　種　詳　細	フロント／リヤ	NEW SR Special	Super Special For Street	Lowfer Sports	Lowfer Sports Kit/ Climb Gear
YPY31 87/6～89/6	2(ORG/Y), 4(VG30E), 5(セダン)	F	NSC4082	SSP4082		
		R	NSG5791	SSB2003		
PAY32 91/6～95/5	2(B/V/DSP, B/VIP), 4(VG30DT), 5(ハードトップ)	F	NSC4100	SSP4100	WSC4100	
		R	NSG9135	SSB9045	WSF9045	
PBY32 91/6～95/5	2(GT/A), 4(VG30DT), 5(ハードトップ), 11(HICAS)	F	NSC4100	SSP4100	WSC4100	
		R	NSG9135	SSB9045	WSF9045	
PY32 91/6～95/5	2(B/VIP), 4(VG30DT), 5(ハードトップ), 11(IRS)	F	NSC4100	SSP4100	WSC4100	
		R	NSG9135	SSB9045	WSF9045	
PY32 93/6～94/6	2(BRO), 4(VG30DT), 5(ハードトップ), 11(IRS)	F	NSC4100	SSP4100	WSC4100	
		R	NSG9135	SSB9045	WSF9045	
PY32 91/6～95/5	2(BRO, C, C/SV, GT), 4(VG30E), 5(ハードトップ)	F	NSC4100	SSP4100	WSC4100	
		R	NSG9135	SSB9045	WSF9045	
PY32 93/6～94/6	2(BRO/J, GT/S), 4(VG30E), 5(ハードトップ), 11(IRS)	F	NSC4100	SSP4100	WSC4100	
		R	NSG9135	SSB9045	WSF9045	
PY32 91/6～95/5	2(GT/SV), 4(VG30D), 5(ハードトップ), 11(IRS)	F	NSC4100	SSP4100	WSC4100	
		R	NSG9135	SSB9045	WSF9045	
UY32 91/6～95/5	2(BRO, C, C/SV), 4(RD28), 5(ハードトップ), 11(IRS)	F	NSC4100	SSP4100	WSC4100	
		R	NSG9135	SSB9045	WSF9045	
UY32 91/6～93/6	2(BRO/J), 4(RD28), 5(ハードトップ), 11(IRS)	F	NSC4100	SSP4100	WSC4100	
		R	NSG9135	SSB9045	WSF9045	
Y32 91/6～93/6	2(BRO/J), 4(VG20E), 5(ハードトップ), 11(IRS)	F	NSC4100	SSP4100	WSC4100	
		R	NSG9135	SSB9045	WSF9045	
Y32 91/6～95/5	2(C/SV, C), 4(VG20E), 5(ハードトップ)	F	NSC4100	SSP4100	WSC4100	
		R	NSG9135	SSB9045	WSF9045	
HBY33 95/6～97/6	2(GT/U), 4(VQ30DET), 5(ハードトップ), 11(HICAS)	F	NSC6004	SSP6004	WSC6004	
		R	NSG9069	SSB9069	WSF9069	
HY33 95/6～97/6	2(B/VIP, GT/U), 4(VQ30DET), 5(ハードトップ)	F	NSC6004	SSP6004	WSC6004	
		R	NSG9069	SSB9069	WSF9069	
HY33 95/6～97/6	2(BRO, GT/SV), 4(VQ30DE), 5(ハードトップ)	F	NSC6004	SSP6004	WSC6004	
		R	NSG9069	SSB9069	WSF9069	
PY33 95/6～97/6	2(BRO, BRO/J, GT, GT/S), 4(VG30E), 5(ハードトップ)	F	NSC6004	SSP6004	WSC6004	
		R	NSG9069	SSB9069	WSF9069	
UY33 95/6～97/6	2(BRO, BRO/J), 4(RD28), 5(ハードトップ)	F	NSC6004	SSP6004	WSC6004	
		R	NSG9069	SSB9069	WSF9069	

◎適合の詳細、及びカタログ掲載以外の車種については、車検証の「車名」「型式」「初年度登録月」を確認の上、お問合せ下さい。

■セフィーロ　CEFIRO

年式／モデル	車種詳細	フロント／リヤ	NEW SR Special	Super Special For Street	Lowfer Sports	Lowfer Sports Kit/ Climb Gear
A31 88/9～	4(RB20D, RB20DT, RB20E), 11(2WD.IRS), 12(除く「DUET-SS(電調)装着車」)	F	NST5064R NST5064L	SST5064R SST5064L		
		R	NSG9009	SSB9016		
CA31 88/9～	4(RB20D, RB20DT, RB20E), 11(2WD.HICAS)	F	NST5064R NST5064L	SST5064R SST5064L		
		R	NSG9009	SSB9016		
EA31 92/6～	4(RB25D), 11(2WD.IRS), 12(除く「DUET-SS(電調)装着車」)	F	NST5064R NST5064L	SST5064R SST5064L		
		R	NSG9009	SSB9016		
ECA31 92/6～	4(RB25D), 11(2WD.HICAS)	F	NST5064R NST5064L	SST5064R SST5064L		
		R	NSG9009	SSB9016		
LA31 88/9～	4(RB20D, RB20DT, RB20E), 11(2WD.IRS), 12(除く「DUET-SS(電調)装着車」)	F	NST5064R NST5064L	SST5064R SST5064L		
		R	NSG9009	SSB9016		
LCA31 88/9～	4(RB20DT), 11(2WD.HICAS)	F	NST5064R NST5064L	SST5064R SST5064L		
		R	NSG9009	SSB9016		
LNA31 90/8～	4(RB20DT), 11(4WD, IRS)	F	NSF9016	SSB9022		
		R	NSF9017	SSB9023		
NA31 90/8～92/6	4(RB20DT), 11(4WD, IRS)	F	NSF9016	SSB9022		
		R	NSF9017	SSB9023		
A32 94/8～	2(TRIG, XCM, 20I), 4(VQ20DE), 5(セダン), 11(2WD)	F	NST5133R NST5133L	SST5133R SST5133L		
		R	NSF9070	SSB9070		
PA32 94/8～	2(TRIG, XCM, XCM/G), 4(VQ25DE), 5(セダン), 11(2WD)	F	NST5133R NST5133L	SST5133R SST5133L		
		R	NSF9070	SSB9070		
HA32 94/8～	2(TRIG), 4(VQ30DE), 5(セダン), 11(2WD)	F	NST5133R NST5133L	SST5133R SST5133L		
		R	NSF9070	SSB9070		
WA32 97/6～	2(全グレード), 4(VQ20DE), 5(ワゴン), 11(FF)	F	NST5133XR NST5133XL			
		R	NSF9144			
WPA32 97/6～	2(全グレード), 4(VQ25DE), 5(ワゴン), 11(FF)	F	NST5133XR NST5133XL			
		R	NSF9144			
WHA32 97/6～	2(全グレード), 4(VQ30DE), 5(ワゴン), 11(FF)	F	NST5133XR NST5133XL			
		R	NSF9144			
A33 01/1～	2(全グレード), 4(VQ20DE), 11(FF)	F	NST5324R NST5324L			
		R	NSF9146			
PA33 01/1～	2(全グレード), 4(VQ25DD), 11(FF)	F	NST5324R NST5324L			
		R	NSF9146			

■ティアナ　TEANA

PJ31 03/2～	2(JK, JM), 4(VQ35DE), 11(FF)	F	NST5265R NST5265L		WST5265L WST5265R	
		R	NSF2079X		WSF2079X	

1(Name), 2(グレード), 3(エンジン種別), 4(エンジン形式), 5(外観形式), 6(外観仕様), 7(ドア数), 8(乗員数), 9(積載量), 10(タイヤ), 11(駆動), 12(備考)

⚠特殊品(例:TEMS・Adjustable・アクティブダンパー・セルフレベライザー・車高降下など)は、注釈がない場合は非装着となります。
カートリッジは、非分解式ストラットには装着不可となります。年式内でもストラットの形状を確認下さい。

年式／モデル	車　種　詳　細	フロント／リヤ	NEW SR Special	Super Special For Street	Lowfer Sports	Lowfer Sports Kit/ Climb Gear
J31 03/2～	2(JK, JM), 4(VQ23DE), 11(FF)	F	NST5265R NST5265L		WST5265L WST5265R	
		R	NSF2079X		WSF2079X	

■ティーダ　TIIDA

【注】オーテック車両「アクシス」は、純正ショックアブソーバーの品番が下記であれば装着可能です。
フロント：54302-ED001/025→NST5289RL、リヤ：56210-ED001/025/301/325→NSF1061 装着可。
(純正品番はショックアブソーバーの刻印か、車両販売店にて車検証より確認して下さい。)

C11 04/9～	2(15S, 15M, 15G), 4(HR15DE), 5(ハッチバック), 11(FF)	F	NST5289R NST5289L			
		R	NSF1061			
JC11 04/9～	2(18G), 4(MR18DE), 5(セダン), 11(FF)	F	NST5289R NST5289L			
		R	NSF1061			
NC11 04/9～	2(15S, 15M), 4(HR15DE), 5(ハッチバック), 11(4WD)	F	NST5289R NST5289L			
		R	NSF1061			

■ティーダラティオ　TIIDA LATIO

SC11 04/10～	2(15S, 15M, 15G, 15B), 4(HR15DE), 5(セダン), 11(FF)	F	NST5289R NST5289L			
		R	NSF1061			
SJC11 04/10～	2(18G), 4(MR18DE), 5(セダン), 11(FF)	F	NST5289R NST5289L			
		R	NSF1061			
SNC11 04/10～	2(15S, 15M), 4(HR15DE), 5(セダン), 11(4WD)	F	NST5289R NST5289L			
		R	NSF1061			

■ティーノ　TINO

V10 98/12～	2(1.8X, 1.8G), 4(QG18DE), 11(2WD)	F	NST5192R NST5192L			
		R	NSF9111			
HV10 98/12～	2(2.0Xs, 2.0X, 2.0G), 4(SR20DE), 11(2WD)	F	NST5192R NST5192L			
		R	NSF9111			

■テラノ　TERANO

【注1】「電調式ショックアブソーバー装着車」は未調査となります。
【注2】「オーテックバージョン」車両は、取付可能ですが、減衰力はNEW SR SPECIALとほぼ同等となります。

LR, LUR, PR, RR, TR50 95/9～96/8	2(全グレード), 11(FR, 4WD)	F	NST5145R NST5145L			
		R	NSF2038			
LR, LUR, PR, RR, TR50 96/8～99/2	2(全グレード), 11(FR, 4WD)	F	NST5210R NST5210L			
		R	NSF2038			
LR, LUR, PR, RR, TR50 99/2～00/9	2(全グレード), 11(FR, 4WD)	F	NST5211R NST5211L			
		R	NSF2083			
LR, LUR, PR, RR, TR50 00/9～	2(全グレード), 11(FR, 4WD)	F	NST5309R NST5309L			
		R	NSF2083			

■テラノレグラス　TERANO REGULUS

JLR, JLUR, JRR, JTR50 96/8～99/2	2(全グレード(除くオーテック「スターファイア」)), 11(FR, 4WD)	F	NST5210R NST5210L			
		R	NSF2038			

◎適合の詳細、及びカタログ掲載以外の車種については、車検証の「車名」「型式」「初年度登録月」を確認の上、お問合せ下さい。

年式／モデル	車種詳細	フロント／リヤ	NEW SR Special	Super Special For Street	Lowfer Sports	Lowfer Sports Kit/ Climb Gear
■テラノレグラス　TERANO REGULUS						
JLR, JRR50 96/8～99/2	2(オーテック「スターファイア」), 11(FR, 4WD)	F	NST5210ZR NST5210ZL			
		R	NSF2038Z			
JLR, JLUR, JRR, JTR50 99/2～00/9	2(全グレード), 11(FR, 4WD)	F	NST5211R NST5211L			
		R	NSF2083			
JLR, JLUR, JRR, JTR50 00/9～	2(全グレード), 11(FR, 4WD)	F	NST5309R NST5309L			
		R	NSF2083			
■ノート　NOTE						
E11 05/1～	2(Rider, 15RX, 15E, 15S(含むVパッケージ)), 4(HR15DE), 11(FF), 12(含むユーロサスペンション装着車)	F	NST5230ZR NST5230ZL		WST5230ZR WST5230ZL	
		R	NSF1061X		WSF1061X	
NE11 05/1～	2(Rider, 15E, 15S(含むVパッケージ)), 4(HR15DE), 11(4WD)	F	NST5230ZR NST5230ZL		WST5230ZR WST5230ZL	
		R	NSF1061X		WSF1061X	
■パオ　PAO						
PK10 89/1～	4(MA10S(NA)), 11(FF)	F	NST5281R NST5281L			
		R	NSF9139			
■バサラ　BASSARA						
JHU30 99/11～00/7	4(VQ30DE), 11(FF), 12(除く電調アブソーバー装着車)	F	NST5178ZR NST5178ZL		WST5178ZR WST5178ZL	
		R	NSF2052		WSF2052	
JHU30 00/7～	4(VQ30DE), 11(FF), 12(除く電調アブソーバー装着車)	F	NST5262R NST5262L		WST5262R WST5262L	
		R	NSF2052		WSF2052	
JTU30 99/11～00/7	4(QR25DE), 11(FF), 12(除く電調アブソーバー装着車)	F	NST5178ZR NST5178ZL		WST5178ZR WST5178ZL	
		R	NSF2052		WSF2052	
JTU30 00/7～	4(QR25DE), 11(FF), 12(除く電調アブソーバー装着車)	F	NST5262R NST5262L		WST5262R WST5262L	
		R	NSF2052		WSF2052	
JU30 99/11～00/7	4(KA24DE), 11(FF), 12(除く電調アブソーバー装着車)	F	NST5178ZR NST5178ZL		WST5178ZR WST5178ZL	
		R	NSF2052		WSF2052	
JU30 00/7～	4(KA24DE), 11(FF), 12(除く電調アブソーバー装着車)	F	NST5262R NST5262L		WST5262R WST5262L	
		R	NSF2052		WSF2052	
JVU30 99/11～00/7	4(YD25DDT), 11(FF), 12(除く電調アブソーバー装着車)	F	NST5178ZR NST5178ZL		WST5178ZR WST5178ZL	
		R	NSF2052		WSF2052	
JVU30 00/7～	4(YD25DDT), 11(FF), 12(除く電調アブソーバー装着車)	F	NST5262R NST5262L		WST5262R WST5262L	
		R	NSF2052		WSF2052	
JTNU30 99/11～00/7	4(QR25DE), 11(4WD), 12(除く電調アブソーバー装着車)	F	NST5178ZR NST5178ZL		WST5178ZR WST5178ZL	
		R	NSF2076		WSF2076	
JTNU30 00/7～	4(QR25DE), 11(4WD), 12(除く電調アブソーバー装着車)	F	NST5262R NST5262L		WST5262R WST5262L	
		R	NSF2076		WSF2076	

1(Name), 2(グレード), 3(エンジン種別), 4(エンジン形式), 5(外観形式), 6(外観仕様), 7(ドア数), 8(乗員数), 9(積載量), 10(タイヤ), 11(駆動), 12(備考)

⚠ 特殊品(例:TEMS・Adjustable・アクティブダンパー・セルフレベライザー・車高降下など)は、注釈がない場合は非装着となります。
カートリッジは、非分解式ストラットには装着不可となります。年式内でもストラットの形状を確認下さい。

年式／モデル	車種詳細	フロント リヤ	NEW SR Special	Super Special For Street	Lowfer Sports	Lowfer Sports Kit/ Climb Gear
JNU30 99/11～00/7	4(KA24DE), 11(4WD), 12(除く電調アブソーバー装着車)	F	NST5178ZR NST5178ZL		WST5178ZR WST5178ZL	
		R	NSF2076		WSF2076	
JNU30 00/7～	4(KA24DE), 11(4WD), 12(除く電調アブソーバー装着車)	F	NST5262R NST5262L		WST5262R WST5262L	
		R	NSF2076		WSF2076	
JVNU30 99/11～00/7	4(YD25DDT), 11(4WD), 12(除く電調アブソーバー装着車)	F	NST5178ZR NST5178ZL		WST5178ZR WST5178ZL	
		R	NSF2076		WSF2076	
JVNU30 00/7～	4(YD25DDT), 11(4WD), 12(除く電調アブソーバー装着車)	F	NST5262R NST5262L		WST5262R WST5262L	
		R	NSF2076		WSF2076	

■バネット　VANETTE

EPGC22 86/5～89/6	2(DXS 2/5), 4(A15S), 5(4ドアハイルーフ), 12(NEWSR在庫なくなり次第設定中止)	F	NSF2010			
		R	NSF1013			
EPGC22 86/5～91/6	2(DXS2, DXS3, DXS3/6, VX), 4(A15S), 5(4ドアハイルーフ), 12(NEWSR在庫なくなり次第設定中止)	F	NSF2010			
		R	NSF1013			
EPGC22 86/11～91/6	2(VX), 4(A15S), 5(5ドアハイルーフ), 12(NEWSR在庫なくなり次第設定中止)	F	NSF2011			
		R	NSF1014			
EUGC22 86/11～91/6	2(DXS2, VX), 4(LD20), 5(4ドアハイルーフ), 12(NEWSR在庫なくなり次第設定中止)	F	NSF2011			
		R	NSF1014			
EUGC22 86/5～91/6	2(DXS2/5), 4(LD20), 5(4ドアハイルーフ), 12(NEWSR在庫なくなり次第設定中止)	F	NSF2010			
		R	NSF1013			
EUNGC22 86/11～91/6	2(DXS2), 4(LD20), 5(4ドアハイルーフ), 12(NEWSR在庫なくなり次第設定中止)	F	NSF2011			
		R	NSF1014			
EUNGC22 86/11～91/6	2(DXS2/5), 4(LD20), 5(4ドアハイルーフ), 12(NEWSR在庫なくなり次第設定中止)	F	NSF2011			
		R	NSF1014			
KMC22 85/9～88/9	2(EXC), 4(CA20S), 5(ハイルーフコーチ), 11(2WD), 12(NEWSR在庫なくなり次第設定中止)	F	NSF2010			
		R	NSF1013			
KMC22 85/9～91/6	2(SGL), 4(CA20S), 5(ハイルーフコーチ), 11(2WD), 12(NEWSR在庫なくなり次第設定中止)	F	NSF2010			
		R	NSF1013			
KMNC22 88/9～91/6	2(GL), 4(CA20S), 5(ミドルルーフコーチ), 11(4WD), 12(NEWSR在庫なくなり次第設定中止)	F	NSF2012			
		R	NSF1023			
KMNC22 88/9～91/6	2(SC), 4(CA20S), 5(ミドルルーフコーチ), 11(4WD), 12(NEWSR在庫なくなり次第設定中止)	F	NSF2012			
		R	NSF1023			
KPC22 85/9～88/9	2(GL), 4(A15S), 5(標準ルーフコーチ, ハイルーフコーチ), 11(2WD), 12(NEWSR在庫なくなり次第設定中止)	F	NSF2010			
		R	NSF1013			
KPC22 85/9～88/9	2(SC), 4(A15S), 5(ハイルーフコーチ), 11(2WD), 12(NEWSR在庫なくなり次第設定中止)	F	NSF2010			
		R	NSF1013			

◎適合の詳細、及びカタログ掲載以外の車種については、車検証の「車名」「型式」「初年度登録月」を確認の上、お問合せ下さい。

■バネット　VANETTE

年式／モデル	車種詳細	フロント／リヤ	NEW SR Special	Super Special For Street	Lowfer Sports	Lowfer Sports Kit/ Climb Gear
KPC22 85/9～88/9	2(SGL), 4(A15S), 5(標準ルーフコーチ, ハイルーフコーチ), 11(2WD), 12(NEWSR在庫なくなり次第設定中止)	F	NSF2010			
		R	NSF1013			
KUC22 85/9～91/6	2(EXC), 4(LD20T), 5(ハイルーフコーチ), 11(2WD), 12(NEWSR在庫なくなり次第設定中止)	F	NSF2010			
		R	NSF1013			
KUC22 85/9～91/6	2(GL), 4(LD20), 5(標準ルーフコーチ, ハイルーフコーチ), 11(2WD), 12(NEWSR在庫なくなり次第設定中止)	F	NSF2010			
		R	NSF1013			
KUC22 85/9～91/6	2(SC), 4(LD20), 5(ハイルーフコーチ), 11(2WD), 12(NEWSR在庫なくなり次第設定中止)	F	NSF2010			
		R	NSF1013			
KUC22 85/9～91/6	2(SGL), 4(LD20), 5(ハイルーフコーチ), 11(2WD), 12(NEWSR在庫なくなり次第設定中止)	F	NSF2010			
		R	NSF1013			
KUC22 85/9～88/9	2(SGLEX), 4(LD20), 5(ハイルーフコーチ), 11(2WD), 12(NEWSR在庫なくなり次第設定中止)	F	NSF2010			
		R	NSF1013			
KUGNC22 86/11～	2(UB, GS, SS, LX), 4(LD20T), 11(4WD), 12(NEWSR在庫なくなり次第設定中止)	F	NSF2011			
		R	NSF1014			
KUNC22 88/9～91/6	2(GL), 4(LD20T), 5(ミドルルーフコーチ), 11(4WD), 12(NEWSR在庫なくなり次第設定中止)	F	NSF2012			
		R	NSF1023			
KUNC22 88/9～91/6	2(SC), 4(LD20T), 5(ミドルルーフコーチ), 11(4WD), 12(NEWSR在庫なくなり次第設定中止)	F	NSF2012			
		R	NSF1023			
VC22 85/9～91/6	2(DX), 4(A12S), 5(4ドア標準ルーフバン), 11(2WD), 12(NEWSR在庫なくなり次第設定中止)	F	NSF2010			
		R	NSF1013			
VPC22 85/9～91/6	2(DX), 4(A15S), 5(5ドア標準ルーフバン, 5ドアハイルーフバン, 4ドア標準ルーフバン), 11(2WD), 12(NEWSR在庫なくなり次第設定中止)	F	NSF2010			
		R	NSF1013			
VPC22 85/9～91/6	2(VL), 4(A15S), 5(4ドアハイルーフバン, 5ドアハイルーフバン, 4ドア標準ルーフバン), 11(2WD), 12(NEWSR在庫なくなり次第設定中止)	F	NSF2010			
		R	NSF1013			
VPC22 85/9～91/6	2(VX), 4(A15S), 5(4ドアミドルルーフバン), 11(2WD), 12(NEWSR在庫なくなり次第設定中止)	F	NSF2010			
		R	NSF1013			
VPTC22 85/9～91/6	2(DX), 4(A15S), 5(4ドアハイルーフバン), 11(2WD), 12(NEWSR在庫なくなり次第設定中止)	F	NSF2010			
		R	NSF1013			
VUC22 85/9～91/6	2(DX), 4(LD20), 5(5ドア標準ルーフバン, 4ドアハイルーフバン), 11(2WD), 12(NEWSR在庫なくなり次第設定中止)	F	NSF2010			
		R	NSF1013			
VUC22 85/9～91/6	2(VX), 4(LD20), 5(4ドアミドルルーフバン), 11(2WD), 12(NEWSR在庫なくなり次第設定中止)	F	NSF2010			
		R	NSF1013			
WHGC22 86/5～89/6	2(CS, GC), 4(CA18T), 5(クルージングサルーン), 12(NEWSR在庫なくなり次第設定中止)	F	NSF2010			
		R	NSF1013			

1(Name), 2(グレード), 3(エンジン種別), 4(エンジン形式), 5(外観形式), 6(外観仕様), 7(ドア数), 8(乗員数), 9(積載量), 10(タイヤ), 11(駆動), 12(備考)

⚠特殊品(例:TEMS・Adjustable・アクティブダンパー・セルフレベライザー・車高降下など)は、注釈がない場合は非装着となります。
カートリッジは、非分解式ストラットには装着不可となります。年式内でもストラットの形状を確認下さい。

年式／モデル	車　種　詳　細	フロント リ　ヤ	NEW SR Special	Super Special For Street	Lowfer Sports	Lowfer Sports Kit/ Climb Gear
WHNGC22 86/5～91/6	2(GC, SC), 4(CA18T), 5(クルージングサルーン), 12(NEWSR在庫なくなり次第設定中止)	F	NSF2010			
		R	NSF1013			
WMGC22 86/5～91/6	2(EXS), 4(CA20S), 5(クルージングサルーン), 12(NEWSR在庫なくなり次第設定中止)	F	NSF2010			
		R	NSF1013			
WMGC22 86/5～89/6	2(GS), 4(CA20S), 5(クルージングサルーン), 12(NEWSR在庫なくなり次第設定中止)	F	NSF2010			
		R	NSF1013			
WMGC22 86/11～91/6	2(SS), 4(CA20S), 5(クルージングサルーン), 12(NEWSR在庫なくなり次第設定中止)	F	NSF2011			
		R	NSF1014			
WMNGC22 86/5～89/6	2(LX), 4(CA20S), 5(クルージングサルーン), 12(NEWSR在庫なくなり次第設定中止)	F	NSF2010			
		R	NSF1013			
WMNGC22 86/5～89/6	2(SS), 4(CA20S), 5(クルージングサルーン), 12(NEWSR在庫なくなり次第設定中止)	F	NSF2010			
		R	NSF1013			
WUGC22 86/5～91/6	2(SS), 4(LD20T), 5(クルージングサルーン), 12(NEWSR在庫なくなり次第設定中止)	F	NSF2010			
		R	NSF1013			
WUNGC22 86/11～89/6	2(LX), 4(LD20T), 5(クルージングサルーン), 12(NEWSR在庫なくなり次第設定中止)	F	NSF2011			
		R	NSF1014			

■バネットセレナ/セレナ　VANETTE SERENA/SERENA

【C24系：00/10製造車について】左記年式の車には、形状違いのフロントストラットが混在しますので、装着前に下記を確認し適合品番を選択して下さい。

フロント右側　《純正品番》54302-4N125《刻印品番》54302-4N100 ⇒ NST5220R/NST5220Lを装着下さい。
《純正品番》54302-4N025/27/28/85/86《刻印品番》54302-4N002/03/04/12/13 ⇒ NST5219R/NST5219Lを装着下さい。
(純正品番はショックアブソーバの刻印か、車輌販売店にて車検証より確認して下さい)

★Lowfer Sports Kitは前後1台分セット品番(Lowfer+L・H・S)、別途L・H・Sスプリング単品設定有り。詳細は各製品適合表を参照下さい★

KBC23 91/6～92/7	4(SR20DE), 11(FR), 12(除くアジャスタブル装着車)	F	NST5117R NST5117L			
		R	NSF2021			
KBC23 92/7～97/1	4(SR20DE), 11(FR), 12(除くアジャスタブル装着車)	F	NST5119R NST5119L			
		R	NSF2021			
KBC23 97/1～	4(SR20DE), 11(FR), 12(除くアジャスタブル装着車)	F	NST5157R NST5157L			
		R	NSF2021			
KVC23 91/6～92/7	4(CD20ET), 11(FR), 12(除くアジャスタブル装着車)	F	NST5117R NST5117L			
		R	NSF2021			
KVC23 92/7～97/1	4(CD20ET), 11(FR), 12(除くアジャスタブル装着車)	F	NST5119R NST5119L			
		R	NSF2021			
KVC23 97/1～	4(CD20ET), 11(FR), 12(除くアジャスタブル装着車)	F	NST5157R NST5157L			
		R	NSF2021			
KBNC23 91/6～94/5	4(SR20DE), 11(4WD_ABSツキ車), 12(除くアジャスタブル装着車)	F	NST5118R NST5118L			
		R	NSF2022			
KBNC23 91/6～94/5	4(SR20DE), 11(4WD_ABSナシ車), 12(除くアジャスタブル装着車)	F	NST5263R NST5263L			
		R	NSF2022			

◎適合の詳細、及びカタログ掲載以外の車種については、車検証の「車名」「型式」「初年度登録月」を確認の上、お問合せ下さい。

■バネットセレナ/セレナ　VANETTE SERENA/SERENA

【C24系：00/10製造車について】左記年式の車には、形状違いのフロントストラットが混在しますので、装着前に下記を確認し適合品番を選択して下さい。
フロント右側　《純正品番》54302-4N125《刻印品番》54302-4N100 ⇒ NST5220R/NST5220Lを装着下さい。
《純正品番》54302-4N025/27/28/85/86《刻印品番》54302-4N002/03/04/12/13 ⇒ NST5219R/NST5219Lを装着下さい。
（純正品番はショックアブソーバの刻印か、車輌販売店にて車検証より確認して下さい）
★Lowfer Sports Kitは前後1台分セット品番（Lowfer+L・H・S）、別途L・H・Sスプリング単品設定有り。詳細は各製品適合表を参照下さい★

年式／モデル	車種詳細	フロント／リヤ	NEW SR Special	Super Special For Street	Lowfer Sports	Lowfer Sports Kit/ Climb Gear
KBNC23 94/5～97/1	4(SR20DE), 11(4WD_ABSツキ車), 12(除くアジャスタブル装着車)	F	NST5118R NST5118L			
		R	NSF2077			
KBNC23 94/5～97/1	4(SR20DE), 11(4WD_ABSナシ車), 12(除くアジャスタブル装着車)	F	NST5263R NST5263L			
		R	NSF2077			
KBNC23 97/1～	4(SR20DE), 11(4WD_ABSツキ車), 12(除くアジャスタブル装着車)	F	NST5273R NST5273L			
		R	NSF2077			
KVNC23 91/6～94/5	4(CD20ET), 11(4WD_ABSツキ車), 12(除くアジャスタブル装着車)	F	NST5118R NST5118L			
		R	NSF2022			
KVNC23 91/6～94/5	4(CD20ET), 11(4WD_ABSナシ車), 12(除くアジャスタブル装着車)	F	NST5263R NST5263L			
		R	NSF2022			
KVNC23 94/5～97/1	4(CD20ET), 11(4WD_ABSツキ車), 12(除くアジャスタブル装着車)	F	NST5118R NST5118L			
		R	NSF2077			
KVNC23 94/5～97/1	4(CD20ET), 11(4WD_ABSナシ車), 12(除くアジャスタブル装着車)	F	NST5263R NST5263L			
		R	NSF2077			
KVNC23 97/1～	4(CD20ET), 11(4WD_ABSツキ車), 12(除くアジャスタブル装着車)	F	NST5273R NST5273L			
		R	NSF2077			
KAJC23 91/6～94/5	4(GA16DE), 11(FR), 12(除くアジャスタブル装着車)	F	NST5117R NST5117L			
		R	NSF1004			
KVJC23 91/6～94/5	4(CD20), 11(FR), 12(除くアジャスタブル装着車)	F	NST5117R NST5117L			
		R	NSF1004			
VAJC23 91/6～94/5	4(GA16DS), 11(FR), 12(除くアジャスタブル装着車)	F	NST5117R NST5117L			
		R	NSF1004			
VVJC23 91/6～94/5	4(CD20), 11(FR), 12(除くアジャスタブル装着車)	F	NST5117R NST5117L			
		R	NSF1004			
PC24 99/6～00/10	2(Rider, X, J(Vパック含む), B), 4(SR20DE), 11(FF)	F	NST5219R NST5219L		WST5219R WST5219L	LKIT-PC2419
		R	NSF1038		WSF1038	
PC24 00/10～01/12	2(Rider, X, J(Vパック含む), B), 4(SR20DE), 11(FF)	F	NST5220R NST5220L		WST5220R WST5220L	LKIT-PC2420
		R	NSF1038		WSF1038	
VC24 99/6～00/10	2(X, J(Vパック含む), B), 4(YD25DDI), 11(FF), 12(除くアクティブダンパー装着車)	F	NST5219R NST5219L		WST5219R WST5219L	
		R	NSF1038		WSF1038	
VC24 00/10～01/12	2(X, J(Vパック含む), B), 4(YD25DDI), 11(FF), 12(除くアクティブダンパー装着車)	F	NST5220R NST5220L		WST5220R WST5220L	
		R	NSF1038		WSF1038	

1(Name), 2(グレード), 3(エンジン種別), 4(エンジン形式), 5(外観形式), 6(外観仕様), 7(ドア数), 8(乗員数), 9(積載量), 10(タイヤ), 11(駆動), 12(備考)

⚠特殊品(例:TEMS・Adjustable・アクティブダンパー・セルフレベライザー・車高降下など)は、注釈がない場合は非装着となります。
カートリッジは、非分解式ストラットには装着不可となります。年式内でもストラットの形状を確認下さい。

年式／モデル	車種詳細	フロント リヤ	NEW SR Special	Super Special For Street	Lowfer Sports	Lowfer Sports Kit/ Climb Gear
PNC24 99/6〜00/10	2(X, J(Vパック含む), B), 4(SR20DE), 11(4WD), 12(除くアクティブダンパー装着車)	F	NST5219R NST5219L		WST5219R WST5219L	
		R	NSF1038		WSF1038	
PNC24 00/10〜01/12	2(X, J(Vパック含む), B), 4(SR20DE), 11(4WD), 12(除くアクティブダンパー装着車)	F	NST5220R NST5220L		WST5220R WST5220L	
		R	NSF1038		WSF1038	
VNC24 99/6〜00/10	2(X, J(Vパック含む), B), 4(YD25DDI), 11(4WD), 12(除くアクティブダンパー装着車)	F	NST5219R NST5219L		WST5219R WST5219L	
		R	NSF1038		WSF1038	
VNC24 00/10〜01/12	2(X, J(Vパック含む), B), 4(YD25DDI), 11(4WD), 12(除くアクティブダンパー装着車)	F	NST5220R NST5220L		WST5220R WST5220L	
		R	NSF1038		WSF1038	
RC24 01/12〜	2(25X, 25ハイウェイスターX), 4(QR25DE), 11(FF)	F	NST5220ZR NST5220ZL		WST5220ZR WST5220ZL	
		R	NSF1038Z		WSF1038Z	
TC24 01/12〜	2(V, ハイウェイスター), 4(QR20DE), 11(FF)	F	NST5220ZR NST5220ZL		WST5220ZR WST5220ZL	LKIT-TC24
		R	NSF1038Z		WSF1038Z	
TNC24 01/12〜	2(V, ハイウェイスター), 4(QR20DE), 11(4WD)	F	NST5220ZR NST5220ZL		WST5220ZR WST5220ZL	
		R	NSF1038Z		WSF1038Z	
C25 05/5〜	2(20G, RS, RX, S), 4(MR20DE), 11(FF), 12(除くリア車高降下装置付車、オーテック、【注】LKIT-C25は-06/1以降の2.0RS/RXオプションフォグランプ付きは適応不可)	F	NST5352R NST5352L		WST5352R WST5352L	LKIT-C25
		R	NSF1090		WSF1090	
C25 オーテック 05/5〜	2(Rider, Rider-S), 4(MR20DE), 11(FF)	F	NST5352ZR NST5352ZL			
		R	NSF1091			
NC25 05/5〜	2(20G, RS, RX, S), 4(MR20DE), 11(4WD), 12(除くオーテックRider/Rider-S)	F	NST5353R NST5353L		WST5353R WST5353L	
		R	NSF1092		WSF1092	

■パルサー/ラングレー/リベルタビラ　PULSAR/LANGREY/LIBERTAVILLA

BFN13 88/9〜90/8	2(GF, GT/SF), 4(GA15E), 5(セダン/3ドアハッチバック), 11(2WD)	F	NST5013R NST5013L			
		R	NST5014R NST5014L			
BN13 86/5〜90/8	2(M1), 4(E13S), 5(セダン, 5ドアハッチバック), 11(2WD)	F	NST5013R NST5013L			
		R	NST5014R NST5014L			
BN13 88/4〜90/8	2(V1), 4(E13S), 5(セダン), 11(2WD)	F	NST5013R NST5013L			
		R	NST5014R NST5014L			
EKEN13 86/10〜90/8	2(TYPE A, TYPE B, TYPE S, TYPE X), 4(CA16D)	F	NST5013R NST5013L			
		R	NST5014R NST5014L			
EN13 86/5〜90/8	2(X1T), 4(CA16D), 5(セダン), 11(2WD)	F	NST5013R NST5013L			
		R	NST5014R NST5014L			
FBN13 86/5〜88/4	2(M1), 4(E13S), 5(5ドアハッチバック), 11(2WD)	F	NST5013R NST5013L			
		R	NST5014R NST5014L			
FHN13 86/5〜88/4	2(J1, M1), 4(E15S), 5(5ドアハッチバック), 11(2WD)	F	NST5013R NST5013L			
		R	NST5014R NST5014L			

◎適合の詳細、及びカタログ掲載以外の車種については、車検証の「車名」「型式」「初年度登録月」を確認の上、お問合せ下さい。

■パルサー/ラングレー/リベルタビラ　PULSAR/LANGREY/LIBERTAVILLA

年式／モデル	車種詳細	フロント／リヤ	NEW SR Special	Super Special For Street	Lowfer Sports	Lowfer Sports Kit/ Climb Gear
FJN13 86/5〜90/8	2(J1, M1N), 4(GA15S), 5(5ドアハッチバック), 11(2WD)	F	NST5013R NST5013L			
		R	NST5014R NST5014L			
FJN13 88/4〜90/8	2(M1), 4(GA15S), 5(5ドアハッチバック), 11(2WD)	F	NST5013R NST5013L			
		R	NST5014R NST5014L			
FN13 88/4〜90/8	2(J1, M1, S/E, MX1, M1N), 4(GA15S), 5(セダン/3ドハッチバック), 11(2WD)	F	NST5013R NST5013L			
		R	NST5014R NST5014L			
FN13 88/4〜90/8	2(MX1E), 4(GA15E), 5(3ドアハッチバック), 11(2WD)	F	NST5013R NST5013L			
		R	NST5014R NST5014L			
HN13 86/5〜88/4	2(J1, M1EX, S/E), 4(E15S), 5(セダン), 11(2WD)	F	NST5013R NST5013L			
		R	NST5014R NST5014L			
HN13 86/5〜88/4	2(M1), 4(E15S), 5(セダン, 5ドアハッチバック), 11(2WD)	F	NST5013R NST5013L			
		R	NST5014R NST5014L			
JN13 86/5〜90/8	2(J1), 4(GA15S), 5(セダン), 11(2WD)	F	NST5013R NST5013L			
		R	NST5014R NST5014L			
JN13 88/4〜90/8	2(M1, S/E), 4(GA15S), 5(5ドアハッチバック/セダン), 11(2WD)	F	NST5013R NST5013L			
		R	NST5014R NST5014L			
RBN13 86/5〜88/4	2(ELLE, M1), 4(E13S), 5(3ドアハッチバック), 11(2WD)	F	NST5013R NST5013L			
		R	NST5014R NST5014L			
REN13 88/4〜90/8	2(MX1T, R1T), 4(CA16D), 5(3ドアハッチバック), 11(2WD)	F	NST5013R NST5013L			
		R	NST5014R NST5014L			
RHN13 86/5〜88/4	2(MX1, MX1E), 4(E15S/E), 5(3ドアハッチバック), 11(2WD)	F	NST5013R NST5013L			
		R	NST5014R NST5014L			
RJN13 88/4〜90/8	2(MX1, M1N), 4(GA15S), 5(3ドアハッチバック), 11(2WD)	F	NST5013R NST5013L			
		R	NST5014R NST5014L			
RJN13 86/5〜90/8	2(M1), 4(GA15S), 5(3ドアハッチバック), 11(2WD)	F	NST5013R NST5013L			
		R	NST5014R NST5014L			
SN13 86/5〜90/8	2(J1, M1), 4(CD17), 5(セダン), 11(2WD)	F	NST5013R NST5013L			
		R	NST5014R NST5014L			
HN13P 86/10〜88/9	2(F, FC, FL, GF, X, GF/E, GT), 4(E15S/E), 5(セダン), 11(2WD)	F	NST5013R NST5013L			
		R	NST5014R NST5014L			
JN13P 88/9〜90/8	2(F, FC, FL, GF, X, GT), 4(GA15S/E), 5(セダン), 11(2WD)	F	NST5013R NST5013L			
		R	NST5014R NST5014L			
RHN13P 86/10〜88/9	2(F, L, SF, SL, X, GT, SF/E), 4(E15S/E), 5(3ドアハッチバック), 11(2WD)	F	NST5013R NST5013L			
		R	NST5014R NST5014L			

1(Name), 2(グレード), 3(エンジン種別), 4(エンジン形式), 5(外観形式), 6(外観仕様), 7(ドア数), 8(乗員数), 9(積載量), 10(タイヤ), 11(駆動), 12(備考)

⚠ 特殊品(例:TEMS・Adjustable・アクティブダンパー・セルフレベライザー・車高降下など)は、注釈がない場合は非装着となります。
カートリッジは、非分解式ストラットには装着不可となります。年式内でもストラットの形状を確認下さい。

年式／モデル	車種詳細	フロント リヤ	NEW SR Special	Super Special For Street	Lowfer Sports	Lowfer Sports Kit/ Climb Gear
RJN13P 88/9～90/8	2(F, L, SF, SL, GT), 4(GA15S/E), 5(3ドアハッチバック), 11(2WD)	F	NST5013R NST5013L			
		R	NST5014R NST5014L			
SN13P 86/10～90/8	2(F, FL), 4(CD17), 5(セダン), 11(2WD)	F	NST5013R NST5013L			
		R	NST5014R NST5014L			
EFN14 90/8～94/12	2(J1J, K1, M1), 4(GA15DS), 5 (4ドアサルーン, 5ドアハッチバック), 11(2WD)	F	NST5057R NST5057L			
		R	NST5058R NST5058L			
EFNN14 90/8～94/12	2(K1, M1), 4(GA15DS), 5(4ドアサルーン), 11(4WD), 12(SSforSTREET在庫なくなり次第廃番)	F	NST5059R NST5059L	SST5059R SST5059L		
		R	NST5060R NST5060L	SST5060R SST5060L		
EFNN14 90/8～94/12	2(X1), 4(GA15DS), 5(3ドアハッチバック), 11(4WD), 12(SSforSTREET在庫なくなり次第廃番)	F	NST5059R NST5059L	SST5059R SST5059L		
		R	NST5060R NST5060L	SST5060R SST5060L		
ERNN14 90/8～94/12	2(GTI/RA, GTI/RB), 4(SR20DET), 5(3ドアハッチバック), 11(4WD), 12(SSforSTREET在庫なくなり次第廃番)	F	NST5059R NST5059L	SST5059R SST5059L		
		R	NST5068R NST5068L	SST5068R SST5068L		
QSN14 90/8～94/12	2(K1, M1), 4(CD17), 5(4ドアサルーン), 11(2WD)	F	NST5057R NST5057L			
		R	NST5058R NST5058L			
EN15 95/1～97/9	2(RR, X1R), 4(GA16DE), 5(3ドアハッチバック, 4ドアサルーン), 11(2WD), 12(SSforSTREET在庫なくなり次第廃番)	F	NST5116R NST5116L	SST5116R SST5116L		
		R	NSF9056	SSB9056		
EN15 97/10～	2(全グレード), 4(GA16DE), 11(2WD)	F	NST5313R NST5313L			
		R	NSF9143			
FN15 95/1～97/9	2(BB, JJ, REZ, CJ1, CJ2, X1), 4(GA15DE), 5(4ドアサルーン, 3ドアハッチバック), 11(2WD), 12(SSforSTREET在庫なくなり次第廃番)	F	NST5116R NST5116L	SST5116R SST5116L		
		R	NSF9056	SSB9056		
FN15 97/10～	2(全グレード), 4(GA15DE), 11(2WD)	F	NST5313R NST5313L			
		R	NSF9143			
HN15 95/1～97/9	2(GTI, GT), 4(SR18DE), 5(3ドアハッチバック, 4ドアサルーン), 11(2WD), 12(SSforSTREET在庫なくなり次第廃番)	F	NST5116R NST5116L	SST5116R SST5116L		
		R	NSF9056	SSB9056		
HN15 97/10～	2(全グレード), 4(SR18DE), 11(2WD)	F	NST5313R NST5313L			
		R	NSF9143			
SN15 95/1～97/9	2(CJ1, CJ2), 4(CD20), 5(4ドアサルーン), 11(2WD), 12(SSforSTREET在庫なくなり次第廃番)	F	NST5116R NST5116L	SST5116R SST5116L		
		R	NSF9056	SSB9056		
SN15 97/10～	2(全グレード), 4(CD20), 11(2WD)	F	NST5313R NST5313L			
		R	NSF9143			
JN15 97/10～	2(全グレード), 4(SR16VE), 11(2WD)	F	NST5313R NST5313L			
		R	NSF9143			

■フィガロ　Figaro

FK10 91/2～	4(MA10T(ターボ)), 11(FF)	F	NST5012R NST5012L			
		R	NSF9006			

◎適合の詳細、及びカタログ掲載以外の車種については、車検証の「車名」「型式」「初年度登録月」を確認の上、お問合せ下さい。

■フェアレディ Z　FAIRLADY Z

年式／モデル	車種詳細	フロント／リヤ	NEW SR Special	Super Special For Street	Lowfer Sports	Lowfer Sports Kit/ Climb Gear
KPGZ31 ノゾク アジャスタブル 83/9～86/1	2(ZR2), 4(RB20DT), 8(4シーター)	F	NSC4078	SSP4078		
		R	NSG5792	SSB2004		
KPZ31 ノゾク アジャスタブル 83/9～86/10	2(ZR2), 4(RB20DT), 8(2シーター)	F	NSC4078	SSP4078		
		R	NSG5792	SSB2004		
PGZ31 ノゾク アジャスタブル 83/9～85/10	2(ZR1), 4(RB20DT), 8(4シーター)	F	NSC4078	SSP4078		
		R	NSG5792	SSB2004		
CZ32 89/7～93/9	2(KZ., Z), 4(VG30DTT), 8(2シーター)	F	NSF9020R NSF9020L	SSB9028R SSB9028L		
		R	NSF9021	SSB9029		
GCZ32 89/7～	2(KZ), 4(VG30DTT), 5(2 BY 2)	F	NSF9020R NSF9020L	SSB9028R SSB9028L		
		R	NSF9021	SSB9029		
GZ32 89/7～	2(KZ), 4(VG30D), 5(2 BY 2), 8(4)	F	NSF9020R NSF9020L	SSB9028R SSB9028L		
		R	NSF9021	SSB9029		
HZ32 89/7～	2(CV), 4(VG30D), 8(2シーター)	F	NSF9020R NSF9020L	SSB9028R SSB9028L		
		R	NSF9021	SSB9029		
KRGZ32 89/7～	2(KZ), 4(VG30D), 5(2 BY 2)	F	NSF9020R NSF9020L	SSB9028R SSB9028L		
		R	NSF9021	SSB9029		
KRZ32 89/7～	2(KZ), 4(VG30D), 8(2シーター)	F	NSF9020R NSF9020L	SSB9028R SSB9028L		
		R	NSF9021	SSB9029		
RZ32 89/7～	2(Z), 4(VG30D), 8(2シーター)	F	NSF9020R NSF9020L	SSB9028R SSB9028L		
		R	NSF9021	SSB9029		
Z32 89/7～	2(KZ, Z), 4(VG30D), 8(2シーター)	F	NSF9020R NSF9020L	SSB9028R SSB9028L		
		R	NSF9021	SSB9029		
Z33 02/7～03/10	4(VQ35DE), 11(FR)	F		SSB9422R SSB9422L		
		R		SSB2073		

■プリメーラ　PRIMERA

EHNP10 90/10～92/9	2(T4), 4(SR20D), 5(セダン), 11(4WD)	F	NSF9030			
		R	NST5098R NST5098L			
EHNP10 90/10～92/9	2(T4/LUX), 4(SR20D), 5(セダン), 11(4WD)	F	NSF9030			
		R	NST5098R NST5098L			
EP10 90/2～92/9	2(CI, CU), 4(SR18DI), 5(セダン), 11(2WD)	F	NSF9030			
		R	NST5094R NST5094L			
HP10 90/2～92/9	2(TE, TM, TS), 4(SR20D), 5(セダン), 11(2WD)	F	NSF9030	SSB9040		
		R	NST5061R NST5061L	SST5061R SST5061L		
HP11 95/9～	2(TM, TML, TMS), 4(SR20DE), 5(セダン), 11(2WD)	F	NSF9030	SSB9040		
		R	NSF9071	SSB9071		

1(Name), 2(グレード), 3(エンジン種別), 4(エンジン形式), 5(外観形式), 6(外観仕様), 7(ドア数), 8(乗員数), 9(積載量), 10(タイヤ), 11(駆動), 12(備考)

⚠特殊品(例:TEMS・Adjustable・アクティブダンパー・セルフレベライザー・車高降下など)は、注釈がない場合は非装着となります。
カートリッジは、非分解式ストラットには装着不可となります。年式内でもストラットの形状を確認下さい。

年式／モデル	車種詳細	フロント リヤ	NEW SR Special	Super Special For Street	Lowfer Sports	Lowfer Sports Kit/ Climb Gear
HP11 95/9〜97/9	2(TE), 4(SR20DE), 5(セダン), 11(2WD)	F	NSF9030	SSB9040		
		R	NSF9071	SSB9071		
HP11 98/9〜	2(TE), 4(SR20VE), 5(セダン), 11(2WD)	F	NSF9030	SSB9040		
		R	NSF9071	SSB9071		
P11 95/9〜	2(CI, CIL), 4(SR18DE), 5(セダン), 11(2WD)	F	NSF9030	SSB9040		
		R	NSF9071	SSB9071		
QP11 98/9〜	2(CI, CIL, CIS), 4(QG18DE), 5(セダン), 11(2WD)	F	NSF9030	SSB9040		
		R	NSF9071	SSB9071		
RP12 01/1〜	2(25X), 4(QR25DD), 11(2WD)	F	NST5218R NST5218L			
		R	NSF9121			
TP12 01/1〜	2(20L, 20C), 4(QR20DE), 11(2WD)	F	NST5218R NST5218L			
		R	NSF9121			

■プリメーラ ワゴン　PRIMERA WAGON

★Lowfer Sports Kitは前後1台分セット品番(Lowfer+L・H・S)、別途L・H・Sスプリング単品設定有り。詳細は各製品適合表を参照下さい★

WHP11 97/9〜	2(G), 4(SR20DE), 11(2WD), 12(カミノワゴン)	F	NSF9104		WSF9104	
		R	NSF9106		WSF9106	
WHP11 97/9〜	2(G/V), 4(SR20VE), 11(2WD), 12(カミノワゴン)	F	NSF9104		WSF9104	
		R	NSF9106		WSF9106	
WP11 97/9〜	2(G), 4(SR18DE), 11(2WD), 12(カミノワゴン)	F	NSF9104		WSF9104	
		R	NSF9106		WSF9106	
WQP11 98/9〜	2(G), 4(QG18DE), 11(2WD), 12(カミノワゴン)	F	NSF9104		WSF9104	
		R	NSF9106		WSF9106	
WRP12 01/1〜	2(W25X), 4(QR25DD), 11(2WD)	F	NST5218R NST5218L		WST5218R WST5218L	LKIT-WRP12
		R	NSF9121		WSF9121	
WTP12 01/1〜	2(W20L), 4(QR20DE), 11(2WD)	F	NST5218R NST5218L		WST5218R WST5218L	
		R	NSF9121		WSF9121	
WTP12 01/1〜	2(W20C), 4(QR20DE), 11(2WD)	F	NST5218R NST5218L		WST5218R WST5218L	
		R	NSF9121		WSF9121	

■ブルーバード　BLUEBIRD

KMU12 87/9〜89/10	2(S/SEL, SSS, SSSX2, XES, XESL), 4(CA18I), 5(ハードトップ), 11(2WD)	F	NST5044R NST5044L			
		R	NSC1021			
KRU12 87/9〜89/10	2(S/SEL, SSS, SSSX, SSSX2), 4(CA18D), 5(ハードトップ), 11(2WD)	F	NST5044R NST5044L			
		R	NSC1021			
MU12 87/9〜89/10	2(S/SEL, SES, SSS, XES, XESF), 4(CA18I), 5(セダン), 11(2WD)	F	NST5044R NST5044L			
		R	NSC1021			

◎適合の詳細、及びカタログ掲載以外の車種については、車検証の「車名」「型式」「初年度登録月」を確認の上、お問合せ下さい。

年式／モデル	車種詳細	フロント／リヤ	NEW SR Special	Super Special For Street	Lowfer Sports	Lowfer Sports Kit/ Climb Gear

■ブルーバード　BLUEBIRD

RU12 87/9～89/10	2(S/SEL), 4(CA18D), 5(セダン), 11(2WD)	F	NST5044R NST5044L			
		R	NSC1021			
RU12 87/9～89/11	2(SSS), 4(CA18D), 5(セダン), 11(2WD)	F	NST5044R NST5044L			
		R	NSC1021			
SU12 87/9～89/10	2(SES, XES, XESF), 4(LD20), 5(セダン), 11(2WD)	F	NST5044R NST5044L			
		R	NSC1021			
TMU12 87/9～89/10	2(DS), 4(CA18I), 5(セダン), 11(2WD)	F	NST5044R NST5044L			
		R	NSC1021			
U12 87/9～89/10	2(LE, SES, XES), 4(CA16S), 5(セダン), 11(2WD)	F	NST5044R NST5044L			
		R	NSC1021			
U12 88/5～89/10	2(XESF), 4(CA16S), 5(セダン), 11(2WD)	F	NST5044R NST5044L			
		R	NSC1021			
EU14 96/1～98/9	2(FE, LEGRN, SSS, XE), 4(SR18DE), 5(セダン), 11(2WD)	F	NSF9030	SSB9040		
		R	NSF9071	SSB9071		
HU14 96/1～98/9	2(LEGRN), 4(SR20DE), 5(セダン), 11(2WD)	F	NSF9030	SSB9040		
		R	NSF9071	SSB9071		
HU14 96/1～	2(SSS), 4(SR20DE), 5(セダン), 11(2WD)	F	NSF9030	SSB9040		
		R	NSF9071	SSB9071		
HU14 96/1～97/9	2(SSSL), 4(SR20DE), 5(セダン), 11(2WD)	F	NSF9030	SSB9040		
		R	NSF9071	SSB9071		
HU14 97/9～	2(SSSZ), 4(SR20VE), 5(セダン), 11(2WD)	F	NSF9030	SSB9040		
		R	NSF9071	SSB9071		
QU14 98/9～	2(EPRISE, FE, LEGRN, SSS), 4(QG18DE), 5(セダン), 11(2WD)	F	NSF9030	SSB9040		
		R	NSF9071	SSB9071		
QU14 98/9～	2(LEGRN, SSS), 4(QG18DD), 5(セダン), 11(2WD)	F	NSF9030	SSB9040		
		R	NSF9071	SSB9071		
SU14 96/1～98/9	2(EPRISE), 4(CD20E), 5(セダン), 11(2WD)	F	NSF9030	SSB9040		
		R	NSF9071	SSB9071		
SU14 96/1～98/9	2(LEGRN, XE), 4(CD20), 5(セダン), 11(2WD)	F	NSF9030	SSB9040		
		R	NSF9071	SSB9071		

■プレーリー／リバティ　PRAIRIE/LIBERTY

PM11 95/8～97/1	2(JOY), 4(SR20DE), 8(5, 7), 11(FF), 12(プレーリージョイ)	F	NST5147R NST5147L			
		R	NSG4171			
PM11 95/8～97/1	2(JOY/L), 4(SR20DE), 8(7), 11(FF), 12(プレーリージョイ)	F	NST5147R NST5147L			
		R	NSG4171			

1(Name), 2(グレード), 3(エンジン種別), 4(エンジン形式), 5(外観形式), 6(外観仕様), 7(ドア数), 8(乗員数), 9(積載量), 10(タイヤ), 11(駆動), 12(備考)

⚠特殊品(例:TEMS・Adjustable・アクティブダンパー・セルフレベライザー・車高降下など)は、注釈がない場合は非装着となります。
カートリッジは、非分解式ストラットには装着不可となります。年式内でもストラットの形状を確認下さい。

年式／モデル	車種詳細	フロント／リヤ	NEW SR Special	Super Special For Street	Lowfer Sports	Lowfer Sports Kit/ Climb Gear
PNM11 95/8～97/2	2(JOY), 4(SR20DE), 8(5, 7), 11(4WD), 12(プレーリージョイ)	F	NST5147R NST5147L			
		R	NSG4168			
PNM11 95/8～97/2	2(JOY/L), 4(SR20DE), 8(7), 11(4WD), 12(プレーリージョイ)	F	NST5147R NST5147L			
		R	NSG4168			
PM12 98/11～01/5	2(X, B, LA, HWS), 4(SR20DE), 11(FF)	F	NST5286R NST5286L		WST5286R WST5286L	
		R	NSF9114Z		WSF9114Z	
PNM12 98/11～01/5	2(X, B, LA, HWS), 4(SR20DE), 11(4WD)	F	NST5286R NST5286L		WST5286R WST5286L	
		R	NSF9114Z		WSF9114Z	
PNM12 99/10～01/5	2(HWS-GT4), 4(SR20DET), 11(4WD)	F	NST5286R NST5286L		WST5286R WST5286L	
		R	NSF9114Z		WSF9114Z	
RM12 01/5～04/5	2(X, G, S, HWS), 4(QR20DE), 11(FF)	F	NST5287R NST5287L		WST5287R WST5287L	
		R	NSF9114Z		WSF9114Z	
RNM12 01/5～04/5	2(G, S, HWS), 4(QR20DE), 11(4WD)	F	NST5287R NST5287L		WST5287R WST5287L	
		R	NSF9114Z		WSF9114Z	

■プレサージュ　PRESAGE

★Lowfer Sports Kitは前後1台分セット品番(Lowfer+L・H・S)、別途L・H・Sスプリング単品設定有り。詳細は各製品適合表を参照下さい★

HU30 98/6～00/7	4(VQ30DE), 11(FF), 12(除く電調アブソーバー装着車)	F	NST5178ZR NST5178ZL		WST5178ZR WST5178ZL	
		R	NSF2052		WSF2052	
HU30 00/7～	4(VQ30DE), 11(FF), 12(除く電調アブソーバー装着車)	F	NST5262R NST5262L		WST5262R WST5262L	
		R	NSF2052		WSF2052	
TU30 98/6～00/7	4(QR25DE), 11(FF), 12(除く電調アブソーバー装着車)	F	NST5178ZR NST5178ZL		WST5178ZR WST5178ZL	
		R	NSF2052		WSF2052	
TU30 00/7～	4(QR25DE), 11(FF), 12(除く電調アブソーバー装着車)	F	NST5262R NST5262L		WST5262R WST5262L	
		R	NSF2052		WSF2052	
U30 98/6～00/7	4(KA24DE), 11(FF), 12(除く電調アブソーバー装着車、LKIT-U30の適合は～99/10迄)	F	NST5178ZR NST5178ZL		WST5178ZR WST5178ZL	LKIT-U30
		R	NSF2052		WSF2052	
U30 00/7～	4(KA24DE), 11(FF), 12(除く電調アブソーバー装着車)	F	NST5262R NST5262L		WST5262R WST5262L	
		R	NSF2052		WSF2052	
VU30 98/6～00/7	4(YD25DDT), 11(FF), 12(除く電調アブソーバー装着車)	F	NST5178ZR NST5178ZL		WST5178ZR WST5178ZL	
		R	NSF2052		WSF2052	
VU30 00/7～	4(YD25DDT), 11(FF), 12(除く電調アブソーバー装着車)	F	NST5262R NST5262L		WST5262R WST5262L	
		R	NSF2052		WSF2052	
TNU30 98/6～00/7	4(QR25DE), 11(4WD), 12(除く電調アブソーバー装着車)	F	NST5178ZR NST5178ZL		WST5178ZR WST5178ZL	
		R	NSF2076		WSF2076	
TNU30 00/7～	4(QR25DE), 11(4WD), 12(除く電調アブソーバー装着車)	F	NST5262R NST5262L		WST5262R WST5262L	
		R	NSF2076		WSF2076	

◎適合の詳細、及びカタログ掲載以外の車種については、車検証の「車名」「型式」「初年度登録月」を確認の上、お問合せ下さい。

■プレサージュ　PRESAGE

★Lowfer Sports Kitは前後1台分セット品番(Lowfer+L・H・S)、別途L・H・Sスプリング単品設定有り。詳細は各製品適合表を参照下さい★

年式／モデル	車種詳細	フロント／リヤ	NEW SR Special	Super Special For Street	Lowfer Sports	Lowfer Sports Kit/ Climb Gear
NU30 98/6～00/7	4(KA24DE), 11(4WD), 12(除く電調アブソーバー装着車)	F	NST5178ZR NST5178ZL		WST5178ZR WST5178ZL	
		R	NSF2076		WSF2076	
NU30 00/7～	4(KA24DE), 11(4WD), 12(除く電調アブソーバー装着車)	F	NST5262R NST5262L		WST5262R WST5262L	
		R	NSF2076		WSF2076	
VNU30 98/6～00/7	4(YD25DDT), 11(4WD), 12(除く電調アブソーバー装着車)	F	NST5178ZR NST5178ZL		WST5178ZR WST5178ZL	
		R	NSF2076		WSF2076	
VNU30 00/7～	4(YD25DDT), 11(4WD), 12(除く電調アブソーバー装着車)	F	NST5262R NST5262L		WST5262R WST5262L	
		R	NSF2076		WSF2076	
PU31 03/6～	2(X), 4(VQ35DE), 11(FF)	F	NST5266R NST5266L		WST5266R WST5266L	
		R	NSF2079		WSF2079	
TU31 03/6～	2(X, V, HWS), 4(QR25DE), 11(FF)	F	NST5266R NST5266L		WST5266R WST5266L	
		R	NSF2079		WSF2079	
TNU31 03/6～	2(X, V, HWS), 4(QR25DE), 11(4WD)	F	NST5267R NST5267L		WST5267R WST5267L	
		R	NSF2080		WSF2080	
PNU31 03/6～	2(X), 4(VQ35DE), 11(4WD)	F	NST5267R NST5267L		WST5267R WST5267L	
		R	NSF2080		WSF2080	

■プレセア　PRESEA

EHR10 90/6～	2(CT1, CT2), 4(SR20D), 5(ハードトップ)	F	NST5057R NST5057L			
		R	NST5058R NST5058L			
EPR10 90/6～	2(CT1, CT2), 4(SR18DI), 5(ハードトップ)	F	NST5057R NST5057L			
		R	NST5058R NST5058L			
ER10 90/6～	2(CT1, CT2), 4(GA15DS), 5(ハードトップ)	F	NST5057R NST5057L			
		R	NST5058R NST5058L			
HR11 95/1～97/8	2(CTL), 4(SR20DE), 5(ハードトップ)	F	NST5116R NST5116L	SST5116R SST5116L		
		R	NSF9056	SSB9056		
PR11 95/1～97/8	2(CTS), 4(SR18DE), 5(ハードトップ)	F	NST5116R NST5116L	SST5116R SST5116L		
		R	NSF9056	SSB9056		
R11 95/1～97/8	2(CT1, CT2), 4(GA15DE), 5(ハードトップ)	F	NST5116R NST5116L	SST5116R SST5116L		
		R	NSF9056	SSB9056		

■マーチ　MARCH

★Lowfer Sports Kitは前後1台分セット品番(Lowfer+L・H・S)、別途L・H・Sスプリング単品設定有り。詳細は各製品適合表を参照下さい★

EK10 88/8～	4(MA09RT(スーパーターボ)), 11(FF)	F	NST5012R NST5012L			
		R	NSF9006			

1(Name), 2(グレード), 3(エンジン種別), 4(エンジン形式), 5(外観形式), 6(外観仕様), 7(ドア数), 8(乗員数), 9(積載量), 10(タイヤ), 11(駆動), 12(備考)

⚠特殊品(例:TEMS・Adjustable・アクティブダンパー・セルフレベライザー・車高降下など)は、注釈がない場合は非装着となります。
カートリッジは、非分解式ストラットには装着不可となります。年式内でもストラットの形状を確認下さい。

年式／モデル	車種詳細	フロント／リヤ	NEW SR Special	Super Special For Street	Lowfer Sports	Lowfer Sports Kit/ Climb Gear
K10 85/2～	4(MA10ET(ターボ)), 11(FF)	F	NST5012R NST5012L			
		R	NSF9006			
K10 82/10～	4(MA10S(NA)), 11(FF)	F	NST5281R NST5281L			
		R	NSF9139			
FHK11 97/5～	4(CG13DE), 11(FF), 12(カブリオレ)	F	NST5097R NST5097L			
		R	NSF2013			
HK11 92/1～99/11	2(A/S, AUT/S, C/S, G/S), 4(CG13DE), 5 (3ドアハッチバック, 5ドアハッチバック)	F	NST5097R NST5097L			
		R	NSF2013			
K11 92/1～93/11	2(E/F), 4(CG10DE), 5(3ドアハッチバック)	F	NST5097R NST5097L			
		R	NSF2013			
K11 92/1～99/11	2(B/F, IZ.F), 4(CG10DE), 5(3ドアハッチバック, 5ドアハッチバック)	F	NST5097R NST5097L			
		R	NSF2013			
K11 92/1～95/12	2(IZ.S/G), 4(CG10DE), 5(3ドアハッチバック, 5ドアハッチバック)	F	NST5097R NST5097L			
		R	NSF2013			
K11 92/1～99/11	2(IZ, IZ.SG), 4(CG10DE), 5(3ドアハッチバック, 5ドアハッチバック)	F	NST5097R NST5097L			
		R	NSF2013			
K11 95/12～99/11	2(CLT, G), 4(CG10DE), 5(3ドアハッチバック.5ドアハッチバック)	F	NST5097R NST5097L			
		R	NSF2013			
K12 02/2～	2(10B), 4(CR10DE), 11(FF)	F	NST5230R NST5230L		WST5230R WST5230L	
		R	NSF1041		WSF1041	
AK12 02/2～03/7	2(12C), 4(CR12DE), 11(FF), 12(オーテック「12SR」は減衰力不足にて適合外(但し, 取付は可能))	F	NST5230R NST5230L		WST5230R WST5230L	LKIT-AK12
		R	NSF1041		WSF1041	
AK12 03/7～	2(12C), 4(CR12DE), 11(FF), 12(オーテック「12SR」は減衰力不足にて適合外(但し, 取付は可能))	F	NST5230ZR NST5230ZL		WST5230ZR WST5230ZL	
		R	NSF1041Z		WSF1041Z	
BK12 02/2～03/7	2(14E), 4(CR14DE), 11(FF)	F	NST5230R NST5230L		WST5230R WST5230L	
		R	NSF1041		WSF1041	
BK12 03/7～	2(14E, 14S), 4(CR14DE), 11(FF)	F	NST5230ZR NST5230ZL		WST5230ZR WST5230ZL	
		R	NSF1041Z		WSF1041Z	
BNK12 02/9～03/7	2(14E, 14C), 4(CR14DE), 11(4WD)	F	NST5230R NST5230L			
		R	NSF1045			
BNK12 03/7～	2(14E, 14C), 4(CR14DE), 11(4WD)	F	NST5230ZR NST5230ZL			
		R	NSF1045Z			

■ムラーノ　MURANO

TZ50 04/9～	2(250XL), 4(QR25DE), 11(FF)	F	NST5288R NST5288L			
		R	NSF2082			

◎適合の詳細、及びカタログ掲載以外の車種については、車検証の「車名」「型式」「初年度登録月」を確認の上、お問合せ下さい。

■ムラーノ　MURANO

年式／モデル	車種詳細	フロント／リヤ	NEW SR Special	Super Special For Street	Lowfer Sports	Lowfer Sports Kit/ Climb Gear
PZ50 04/9～	2(350XV), 4(VQ35DE), 11(FF)	F	NST5288R NST5288L			
		R	NSF2082			
PNZ50 04/9～	2(350XV-Four), 4(VQ35DE), 11(4WD)	F	NST5288R NST5288L			
		R	NSF2082			

■モコ　MOCO

【注1】初年度登録遅れなどの理由から、適合通りの車輌でもリア下部形状が異なる車輌があります。ご注文前に現車確認で下記事項をお調べください。
リアショックアブソーバー下部アイカラー長さ 32mm→#SF1042
リアショックアブソーバー下部アイカラー長さ 60mm→#SF1042A
【注2】MG21S 04/2～04/12において、スプリングシートの高さ違いが混在しています。
純正No.41601-73H50が装着されている車輌には#5243R/Lをご使用下さい。
★Lowfer Sports Kitは前後1台分セット品番(Lowfer+L・H・S)、別途L・H・Sスプリング単品設定有り。詳細は各製品適合表を参照下さい★

MG21S 02/4～03/8	3(ターボ, NA), 4(K6A), 11(FF), 12(【注1】参照)	F	NST5243R NST5243L		WST5243R WST5243L	LKIT-MG21S
		R	NSF1042		WSF1042	
MG21S 03/8～04/2	3(ターボ, NA), 4(K6A), 11(FF), 12(【注1】参照)	F	NST5243R NST5243L		WST5243R WST5243L	LKIT-MG21SA
		R	NSF1042A		WSF1042A	
MG21S 04/2～04/12	3(ターボ, NA), 4(K6A), 11(FF), 12(【注2】参照)	F	NST5326R NST5326L		WST5326R WST5326L	
		R	NSF1042A		WSF1042A	
MG21S 04/12～	3(ターボ, NA), 4(K6A), 11(FF)	F	NST5326R NST5326L		WST5326R WST5326L	
		R	NSF1042		WSF1042	
MG21S 02/4～04/2	3(ターボ, NA), 4(K6A), 11(4WD)	F	NST5243R NST5243L		WST5243R WST5243L	
		R	NSF1042		WSF1042	
MG21S 04/2～	3(ターボ, NA), 4(K6A), 11(4WD)	F	NST5326R NST5326L		WST5326R WST5326L	
		R	NSF1042		WSF1042	

■ラシーン　RASHEEN

RFNB14 94/12～97/1	4(GA15DE), 5(ワゴン), 12(SSforSTREET在庫なくなり次第廃番)	F	NST5059R NST5059L	SST5059R SST5059L		
		R	NST5060R NST5060L	SST5060R SST5060L		

■ラフェスタ　LAFESTA

B30 04/12～	2(20M, S, ハイウェイスター, プレイフル), 4(MR20DE), 11(FF)	F	NST5354R NST5354L		WST5354R WST5354L	
		R	NSF1093		WSF1093	
NB30 04/12～	2(20M, S, ハイウェイスター, プレイフル), 4(MR20DE), 11(4WD)	F	NST5344R NST5344L			
		R	NSF1082			

■ラルゴ　LARGO

NW30 93/5～96/10	2(HWS, RXG), 4(KA24DE), 11(4WD)	F	NST5120R NST5120L			
		R	NSF2022			
NW30 94/4～96/10	2(RXV), 4(KA24DE), 11(4WD)	F	NST5120R NST5120L			
		R	NSF2022			
NW30 96/10～	2(G, GPLS, HWS, RXG, RXV, RXV/MS), 4(KA24DE), 11(4WD)	F	NST5155R NST5155L			
		R	NSF2022			

1(Name), 2(グレード), 3(エンジン種別), 4(エンジン形式), 5(外観形式), 6(外観仕様), 7(ドア数), 8(乗員数), 9(積載量), 10(タイヤ), 11(駆動), 12(備考)

⚠ 特殊品(例:TEMS・Adjustable・アクティブダンパー・セルフレベライザー・車高降下など)は、注釈がない場合は非装着となります。
カートリッジは、非分解式ストラットには装着不可となります。年式内でもストラットの形状を確認下さい。

年式／モデル	車種詳細	フロント リヤ	NEW SR Special	Super Special For Street	Lowfer Sports	Lowfer Sports Kit/ Climb Gear
NW30 97/10～	2(HWS/T), 4(KA24DE), 11(4WD)	F	NST5155R NST5155L			
		R	NSF2022			
VNW30 93/5～96/10	2(GRA, HWS, RXG, SXG), 4(CD20TI), 11(4WD)	F	NST5120R NST5120L			
		R	NSF2022			
VNW30 94/4～96/10	2(RXV), 4(CD20TI), 11(4WD)	F	NST5120R NST5120L			
		R	NSF2022			
VNW30 96/10～97/10	2(GRA), 4(CD20TI), 11(4WD)	F	NST5155R NST5155L			
		R	NSF2022			
VNW30 96/10～	2(G, GPLS, HWS, RXG, RXV, RXV/MS, SXG), 4(CD20TI), 11(4WD)	F	NST5155R NST5155L			
		R	NSF2022			
VW30 93/5～96/10	2(GRA, HWS, RXG, SXG), 4(CD20TI), 11(2WD)	F	NST5119R NST5119L		WST5119R WST5119L	
		R	NSF2021		WSF2021	
VW30 96/10～97/10	2(GRA), 4(CD20TI), 11(2WD)	F	NST5157R NST5157L		WST5157R WST5157L	
		R	NSF2021		WSF2021	
VW30 96/10～	2(G, GPLS, HWS, RXG, RXV, RXV/MS, SXG), 4(CD20TI), 11(2WD)	F	NST5157R NST5157L		WST5157R WST5157L	
		R	NSF2021		WSF2021	
W30 93/5～96/10	2(HWS, RXG), 4(KA24DE), 11(2WD)	F	NST5119R NST5119L		WST5119R WST5119L	
		R	NSF2021		WSF2021	
W30 96/10～	2(G, GPLS, HWS, RXG, RXV, RXV/MS), 4(KA24DE), 11(2WD)	F	NST5157R NST5157L		WST5157R WST5157L	
		R	NSF2021		WSF2021	
W30 97/10～	2(HWS/T), 4(KA24DE), 11(2WD)	F	NST5157R NST5157L		WST5157R WST5157L	
		R	NSF2021		WSF2021	

■レパード　LEOPARD

GF31 86/2～	2(XJ, XJ2), 4(VG20E), 12(2リットルターボ、3リットル車は取付不可)	F	NSC4067	SSP4067		
		R	NSG9120	SSB9011		

■ローレル　LAUREL

EJC31 80/11～84/10	2(GL, SGL), 4(LD28), 5(セダン)	F	NSC4012	SSC4012		
		R	NSG9106	SSB9004		
FC31 82/10～84/10	2(SGL), 4(CA18S), 5(セダン)	F	NSC4012	SSC4012		
		R	NSG9106	SSB9004		
FJC31 82/10～84/10	2(GL, SGL, STD), 4(CA18S), 5(セダン)	F	NSC4012	SSC4012		
		R	NSG9106	SSB9004		
HC31 80/11～84/10	2(GX, SGL), 4(L20E, L20S), 5(セダン)	F	NSC4012	SSC4012		
		R	NSG9106	SSB9004		
HC31 80/11～82/3	2(MD), 4(L20T), 5(セダン)	F	NSC4012	SSC4012		
		R	NSG9106	SSB9004		

◎適合の詳細、及びカタログ掲載以外の車種については、車検証の「車名」「型式」「初年度登録月」を確認の上、お問合せ下さい。

■ローレル　LAUREL

年式／モデル	車種詳細	フロント／リヤ	NEW SR Special	Super Special For Street	Lowfer Sports	Lowfer Sports Kit/ Climb Gear
HJC31 82/10～84/10	2(GL), 4(L20E), 5(セダン)	F	NSC4012	SSC4012		
		R	NSG9106	SSB9004		
HJC31 80/11～84/10	2(MD, SGL), 4(L20E, L20S), 5(セダン)	F	NSC4012	SSC4012		
		R	NSG9106	SSB9004		
JC31 80/11～84/10	2(STD), 4(LD20), 5(セダン)	F	NSC4012	SSC4012		
		R	NSG9106	SSB9004		
KEJC31 80/11～84/10	2(GL, SGL), 4(LD28), 5(ハードトップ)	F	NSC4012	SSC4012		
		R	NSG9106	SSB9004		
KFC31 80/11～84/10	2(SGL), 4(CA18S), 5(ハードトップ)	F	NSC4012	SSC4012		
		R	NSG9106	SSB9004		
KFJC31 82/10～84/10	2(GL), 4(CA18S), 5(ハードトップ)	F	NSC4012	SSC4012		
		R	NSG9106	SSB9004		
KFJC31 80/11～84/10	2(SGL), 4(CA18S), 5(ハードトップ)	F	NSC4012	SSC4012		
		R	NSG9106	SSB9004		
KHC31 80/11～84/10	2(GX, SGL, MD, SGX), 4(L20E, L20T), 5(ハードトップ)	F	NSC4012	SSC4012		
		R	NSG9106	SSB9004		
KNC31 80/11～84/10	2(MD), 4(L28E), 5(ハードトップ)	F	NSC4012	SSC4012		
		R	NSG9106	SSB9004		
KPJC31 80/11～84/10	2(GL), 4(Z18S), 5(ハードトップ)	F	NSC4012	SSC4012		
		R	NSG9106	SSB9004		
KUC31 80/11～84/10	2(SGL), 4(Z20S), 5(ハードトップ)	F	NSC4012	SSC4012		
		R	NSG9106	SSB9004		
KUJC31 80/11～84/10	2(GL), 4(Z20S), 5(ハードトップ)	F	NSC4012	SSC4012		
		R	NSG9106	SSB9004		
KUJC31 81/2～84/10	2(SGL), 4(Z20S), 5(ハードトップ)	F	NSC4012	SSC4012		
		R	NSG9106	SSB9004		
NC31 80/11～84/10	2(MD), 4(L28E), 5(セダン)	F	NSC4012	SSC4012		
		R	NSG9106	SSB9004		
PC31 80/11～82/9	2(SGL), 4(Z18S), 5(セダン)	F	NSC4012	SSC4012		
		R	NSG9106	SSB9004		
PJC31 80/11～82/9	2(CST, GL, SGL, STD), 4(Z18S), 5(セダン)	F	NSC4012	SSC4012		
		R	NSG9106	SSB9004		
SJC31 80/11～84/10	2(CST, GL, STD), 4(LD20), 5(セダン)	F	NSC4012	SSC4012		
		R	NSG9106	SSB9004		

1(Name), 2(グレード), 3(エンジン種別), 4(エンジン形式), 5(外観形式), 6(外観仕様), 7(ドア数), 8(乗員数), 9(積載量), 10(タイヤ), 11(駆動), 12(備考)

⚠特殊品(例:TEMS・Adjustable・アクティブダンパー・セルフレベライザー・車高降下など)は、注釈がない場合は非装着となります。
カートリッジは、非分解式ストラットには装着不可となります。年式内でもストラットの形状を確認下さい。

年式／モデル	車種詳細	フロント リヤ	NEW SR Special	Super Special For Street	Lowfer Sports	Lowfer Sports Kit/ Climb Gear
TFJC31 82/10～84/10	2(DS), 4(CA18S), 5(セダン)	F	NSC4012	SSC4012		
		R	NSG9106	SSB9004		
TJC31 80/11～84/10	2(DS), 4(LD20), 5(セダン)	F	NSC4012	SSC4012		
		R	NSG9106	SSB9004		
TPJC31 80/11～84/10	2(DS), 4(Z18S), 5(セダン)	F	NSC4012	SSC4012		
		R	NSG9106	SSB9004		
TSJC31 80/11～84/10	2(DS), 4(LD20), 5(セダン)	F	NSC4012	SSC4012		
		R	NSG9106	SSB9004		
UC31 80/11～84/10	2(SGL), 4(Z20S), 5(セダン)	F	NSC4012	SSC4012		
		R	NSG9106	SSB9004		
UJC31 80/11～84/10	2(GL, SGL), 4(Z20S), 5(セダン)	F	NSC4012	SSC4012		
		R	NSG9106	SSB9004		
EJC32 84/10～86/10	2(GE, LR), 4(LD28), 5(セダン)	F	NSC4067			
		R	NSG9121			
FJC32 84/10～88/12	2(GE, GEL, STD, LR), 4(CA18S, CA18P), 5(セダン)	F	NSC4067			
		R	NSG9121			
GC32 84/10～86/10	2(MED), 4(VG20T), 5(セダン)	F	NSC4067	SSP4067		
		R	NSG9120	SSB9011		
KEJC32 84/10～86/10	2(GE, LR), 4(LD28), 5(ハードトップ)	F	NSC4067			
		R	NSG9121			
KFJC32 84/10～88/12	2(GE, GEL, LR), 4(CA18S), 5(ハードトップ)	F	NSC4067			
		R	NSG9121			
KGC32 84/10～86/10	2(GC, MED), 4(VG20T), 5(ハードトップ)	F	NSC4067	SSP4067		
		R	NSG9120	SSB9011		
KHC32 84/10～88/12	2(GE, MED), 4(RB20E), 5(ハードトップ)	F	NSC4067	SSP4067		
		R	NSG9120	SSB9011		
KHC32 84/10～86/10	2(LR), 4(RB20E), 5(ハードトップ)	F	NSC4067	SSP4067		
		R	NSG9120	SSB9011		
KRC32 84/10～88/12	2(GC), 4(RB20DT), 5(ハードトップ)	F	NSC4067	SSP4067		
		R	NSG9120	SSB9011		
KSJC32 86/10～88/12	2(GE, LR), 4(RD28), 5(ハードトップ)	F	NSC4067			
		R	NSG9121			
TEJC32 84/10～86/10	2(DS), 4(LD28), 5(セダン)	F	NSC4067			
		R	NSG9121			
TFJC32 84/10～88/12	2(DS), 4(CA18P), 5(セダン)	F	NSC4067			
		R	NSG9121			

◎適合の詳細、及びカタログ掲載以外の車種については、車検証の「車名」「型式」「初年度登録月」を確認の上、お問合せ下さい。

■ローレル　LAUREL

年式／モデル	車種詳細	フロント／リヤ	NEW SR Special	Super Special For Street	Lowfer Sports	Lowfer Sports Kit/ Climb Gear
TSJC32 86/10～88/12	2(DS), 4(RD28), 5(セダン)	F	NSC4067			
		R	NSG9121			
EC33 91/10～	2(全グレード), 4(RB25DE), 11(IRS)	F	NST5064R NST5064L	SST5064R SST5064L		
		R	NSG9009	SSB9016		
ECC33 91/10～	2(全グレード), 4(RB25DE), 11(HICAS)	F	NST5064R NST5064L	SST5064R SST5064L		
		R	NSG9009	SSB9016		
HC33 88/12～	2(全グレード), 4(RB20DET), 11(IRS)	F	NST5064R NST5064L	SST5064R SST5064L		
		R	NSG9009	SSB9016		
HCC33 88/12～	2(全グレード), 4(RB20DE, RB20DET), 11(HICAS)	F	NST5064R NST5064L	SST5064R SST5064L		
		R	NSG9009	SSB9016		
FC33 88/12～	2(全グレード), 4(CA18I), 11(IRS)	F	NST5064R NST5064L	SST5064R SST5064L		
		R	NSG9009	SSB9016		
SC33 88/12～	2(全グレード), 4(RD28), 11(IRS)	F	NST5064R NST5064L	SST5064R SST5064L		
		R	NSG9009	SSB9016		
KRC33 88/12～92/12	2(MED), 4(RB20D)	F	NST5064R NST5064L	SST5064R SST5064L		
		R	NSG9009	SSB9016		
KRCC33 88/12～92/12	2(MED, MED/S), 4(RB20D)	F	NST5064R NST5064L	SST5064R SST5064L		
		R	NSG9009	SSB9016		
GC34 93/1～94/9	2(CLBS, MEDV, GS), 4(RB25DE), 5(ハードトップ)	F	NST5107R NST5107L	SST5107R SST5107L		
		R	NSF9054X	SSB9054X		
GC34 93/1～95/2	2(MED), 4(RB25DE), 5(ハードトップ)	F	NST5107R NST5107L	SST5107R SST5107L		
		R	NSF9054X	SSB9054X		
GC34 94/1～94/9	2(CLBST/X), 4(RB25DET), 5(ハードトップ)	F	NST5107R NST5107L	SST5107R SST5107L		
		R	NSF9054X	SSB9054X		
GC34 94/9～94/9	2(CLBST, MEDVT), 4(RB25DET), 5(ハードトップ)	F	NST5107R NST5107L	SST5107R SST5107L		
		R	NSF9054X	SSB9054X		
GCC34 93/1～94/1	2(CLBS), 4(RB25DE), 5(ハードトップ)	F	NST5107R NST5107L	SST5107R SST5107L		
		R	NSF9054X	SSB9054X		
GCC34 94/1～94/1	2(CLBST/X), 4(RB25DET), 5(ハードトップ)	F	NST5107R NST5107L	SST5107R SST5107L		
		R	NSF9054X	SSB9054X		
HC34 93/1～94/9	2(CLBS, CLBS/X), 4(RB20E), 5(ハードトップ)	F	NST5107R NST5107L	SST5107R SST5107L		
		R	NSF9054X	SSB9054X		
HC34 93/1～96/5	2(GC, GS, MED), 4(RB20E), 5(ハードトップ)	F	NST5107R NST5107L	SST5107R SST5107L		
		R	NSF9054X	SSB9054X		

1(Name), 2(グレード), 3(エンジン種別), 4(エンジン形式), 5(外観形式), 6(外観仕様), 7(ドア数), 8(乗員数), 9(積載量), 10(タイヤ), 11(駆動), 12(備考)

⚠ 特殊品(例:TEMS・Adjustable・アクティブダンパー・セルフレベライザー・車高降下など)は、注釈がない場合は非装着となります。
カートリッジは、非分解式ストラットには装着不可となります。年式内でもストラットの形状を確認下さい。

年式／モデル	車　種　詳　細	フロント リ　ヤ	NEW SR Special	Super Special For Street	Lowfer Sports	Lowfer Sports Kit/ Climb Gear
SC34 93/1～96/5	2(GC, GS, MED, MEDJ), 4(RD28), 5(ハードトップ)	F	NST5107R NST5107L	SST5107R SST5107L		
		R	NSF9054X	SSB9054X		
GC35 97/6～98/9	2(MED, MEDP, MEDV), 4(RB25DE), 11(2WD)	F	NST5152R NST5152L			
		R	NSF9122			
GC35 97/6～98/9	2(MEDVT, MEDPT), 4(RB25DET), 11(2WD)	F	NST5152R NST5152L			
		R	NSF9122			
GC35 97/6～	2(CLBS, CLBS/X), 4(RB25DE), 11(2WD)	F	NST5221R NST5221L			
		R	NSF9122			
GC35 97/6～	2(CLBST/X, CLBST), 4(RB25DET), 11(2WD)	F	NST5221R NST5221L			
		R	NSF9122			
GC35 98/9～	2(MED, MEDP, MEDV), 4(RB25DE), 11(2WD)	F	NST5221R NST5221L			
		R	NSF9122			
GC35 98/9～	2(MEDVT, MEDPT), 4(RB25DET), 11(2WD)	F	NST5221R NST5221L			
		R	NSF9122			
GCC35 97/6～98/9	2(CLBST/X), 4(RB25DET), 11(2WD), 12(HICAS)	F	NST5221R NST5221L			
		R	NSF9122			
HC35 97/6～98/9	2(GS, MED), 4(RB20DE), 11(2WD)	F	NST5152R NST5152L			
		R	NSF9122			
HC35 97/6～99/1	2(CLBS (含むAniversaryモデル)), 4(RB20DE), 11(2WD)	F	NST5221R NST5221L			
		R	NSF9122			
HC35 98/9～	2(MED, MEDG, CLBS/X, GS), 4(RB20DE), 11(2WD)	F	NST5221R NST5221L			
		R	NSF9122			
SC35 97/6～98/9	2(MED, GS), 4(RD28), 11(2WD)	F	NST5152R NST5152L			
		R	NSF9122			
SC35 98/9～	2(MED, GS), 4(RD28), 11(2WD)	F	NST5221R NST5221L			
		R	NSF9122			

◎適合の詳細、及びカタログ掲載以外の車種については、車検証の「車名」「型式」「初年度登録月」を確認の上、お問合せ下さい。

マ　ツ　ダ
MAZDA

■AZ1

年式／モデル	車種詳細	フロント／リヤ	NEW SR Special	Super Special For Street	Lowfer Sports	Lowfer Sports Kit/ Climb Gear
PG6SA 92/8～ 100024～103957	2(TYPE-L, TYPE-M), 3(OHC), 7(2ドア)	F	NST5108R NST5108L			
		R	NST5109R NST5109L			

■AZ3

EC5SA 91/6～ 100001～	2(SI), 3(DOHC), 5(クーペ), 12(含むABS付車)	F	NST5088R NST5088L			
		R	NST5089R NST5089L			

■MPV

★Lowfer Sports Kitは前後1台分セット品番(Lowfer+L·H·S)、別途L·H·Sスプリング単品設定有り。詳細は各製品適合表を参照下さい★

LWEW 99/6～00/8 100001～150005	4(2000ガソリン)	F	NST5235R NST5235L		WST5235R WST5235L	
		R	NSF2064		WSF2064	
LWEW 00/8～ 150006～999999	4(2000ガソリン)	F	NST5254R NST5254L		WST5254R WST5254L	
		R	NSF2064		WSF2064	
LW5W 99/6～00/8 100001～200008	4(2500ガソリン), 11(2WD)	F	NST5235R NST5235L		WST5235R WST5235L	LKIT-LW5W4
		R	NSF2064		WSF2064	
LW5W 99/6～00/8 100001～200008	4(2500ガソリン), 11(4WD)	F	NST5235R NST5235L		WST5235R WST5235L	LKIT-LW5W4
		R	NSF2064		WSF2064	
LW5W 00/8～ 200009～999999	4(2500ガソリン), 11(2WD)	F	NST5254R NST5254L		WST5254R WST5254L	LKIT-LW5W454
		R	NSF2064		WSF2064	
LW5W 00/8～ 200009～999999	4(2500ガソリン), 11(4WD)	F	NST5254R NST5254L		WST5254R WST5254L	LKIT-LW5W454
		R	NSF2064		WSF2064	
LW3W 02/3～	4(2300ガソリン)	F	NST5255R NST5255L		WST5255R WST5255L	
		R	NSF2064		WSF2064	
LWFW 02/3～	4(3000ガソリン)	F	NST5255R NST5255L		WST5255R WST5255L	
		R	NSF2064		WSF2064	
LY3P 06/2～08/1	2(全グレード), 4(L3-VE(2.3ﾘｯﾄﾙ)NA), 8(ターボ), 11(FF, 4WD)	F	NST5390R NST5390L		WST5390R WST5390L	
		R	NSF2102		WSF2102	

■RX7

FC3S, FC3C ハードサス 85/9～91/9 100001～	2(含む「GT」), 3(ターボ), 4(13B), 5(クーペ, カブリオレ), 12(除くABS付車)	F		SST5030R SST5030L		
		R		SSB9012		
FC3S 85/9～91/9 119381～	2(アンフィニ), 3(ターボ), 4(13B), 5(クーペ), 12(スペシャルサス(AAサスナシ), ハードサス)	F		SST5030R SST5030L		
		R		SSB9012		

1(Name), 2(グレード), 3(エンジン種別), 4(エンジン形式), 5(外観形式), 6(外観仕様), 7(ドア数), 8(乗員数), 9(積載量), 10(タイヤ), 11(駆動), 12(備考)

⚠特殊品(例:TEMS・Adjustable・アクティブダンパー・セルフレベライザー・車高降下など)は、注釈がない場合は非装着となります。
カートリッジは、非分解式ストラットには装着不可となります。年式内でもストラットの形状を確認下さい。

年式／モデル	車　種　詳　細	フロント リ　ヤ	NEW SR Special	Super Special For Street	Lowfer Sports	Lowfer Sports Kit/ Climb Gear
FC3C ハードサス 85/9～89/7 100001～200000	2(カブリオレ), 3(ターボ), 4(13B), 5(カブリオレ), 8(2)	F		SST5030R SST5030L		
		R		SSB9012		
FC3S 85/9～91/9 200001～	2(GT-R, GT-X), 3(ターボ), 4(13B), 5(クーペ), 12(ハードサス)	F		SST5030R SST5030L		
		R		SSB9012		
FD3S 91/10～ 100001～	2(TYPE-R, TYPE-S, TYPE-X), 4(13B), 8(4), 11(FR), 12(ハードサスも取付可)	F	NSF9406R NSF9406L	SSB9406R SSB9406L		
		R	NSF9407	SSB9407		

■アテンザ　ATENZA

【注】現車の純正品番が、[フロント]GJ6E-34-700F [リヤ] GJ6J-28-700B/GJ5A-28-700B/700C/700D であれば、カタログ掲載外車種でも適合可。
(純正品番は運転席側ショックアブソーバーの刻印か、車両販売店にて車検証より確認下さい。)
セルフレベライザー車は未調査となりますのでご注意下さい。
★Lowfer Sports Kitは前後1台分セット品番(Lowfer+L・H・S)、別途L・H・Sスプリング単品設定有り。詳細は各製品適合表を参照下さい★

GG3S 02/5～	2(23S), 4(2300DOHC), 5(セダン), 11(FF), 12(【注】参照)	F	NSF9419R NSF9419L		WSF9419R WSF9419L	LKIT-GY3W
		R	NSF2065		WSF2065	
GY3W 02/6～	2(23S), 4(2300DOHC), 5(ワゴン), 11(FF), 12(【注】参照)	F	NSF9419R NSF9419L		WSF9419R WSF9419L	LKIT-GY3W
		R	NSF2065		WSF2065	
GY3W 02/6～05/6	2(C/S), 4(2300DOHC), 5(ワゴン), 11(4WD)	F	NSF9429R NSF9429L			
		R	NSF2093			

■カペラ　CAPELLA

GD6P 89/4～ 200001～	2(PROFILE, SG-SLN, SG-SLNG), 5(セダン), 7(4ドア), 11(FF)	F	NST5135R NST5135L			
		R	NST5078R.L			
GD8A 89/4～ 200001～	2(CELEBRE, PROFILE), 3(DOHC), 5(セダン), 7(4ドア), 11(FF)	F	NST5135R NST5135L			
		R	NST5078R.L			
GD8AF 89/4～ 200142～	2(GHIA), 3(DOHC), 5(セダン), 7(4ドア), 11(FF), 12(2WS)	F	NST5135R NST5135L			
		R	NST5078R.L			
GD8B 89/4～ 200001～	2(C2), 3(DOHC), 5(クーペ), 7(2ドア), 11(FF)	F	NST5135R NST5135L			
		R	NST5078R.L			
GD8P 89/4～ 200001～	2(CELEBRE, COUTURE, PROFILE, PROFILEG, SG-SLN, WHITE-SLN), 3(含む「DOHC」), 5(セダン), 7(4ドア), 11(FF)	F	NST5135R NST5135L			
		R	NST5078R.L			
GD8PE 87/3～ 102649～	2(GHIA, S), 3(OHC), 5(セダン), 7(4ドア), 11(FF), 12(2WS)	F	NST5135R NST5135L			
		R	NST5078R.L			
GD8PF 87/3～ 100001～	2(GHIA-LIMITED, GHIA, GL-X, S), 3(DOHC), 5(セダン, ハッチバック, TX5), 7(4ドア, 5ドア), 11(FF), 12(2WS)	F	NST5135R NST5135L			
		R	NST5078R.L			
GD8R 89/4～ 100001～	2(CELEBRE, PROFILE), 3(DOHC), 5(セダン), 7(4ドア), 11(4WD)	F	NST5080R NST5080L			
		R	NST5081R NST5081L			
GD8RF 89/4～ 100247～	2(GHIA), 3(DOHC), 5(セダン), 7(4ドア), 11(4WD), 12(2WS)	F	NST5080R NST5080L			
		R	NST5081R NST5081L			
GD8RF 89/4～ 200001～	2(GHIA), 3(DOHC), 5(ハッチバック), 7(5ドア), 11(FF), 12(2WS)	F	NST5135R NST5135L			
		R	NST5078R.L			

◎適合の詳細、及びカタログ掲載以外の車種については、車検証の「車名」「型式」「初年度登録月」を確認の上、お問合せ下さい。

■カペラ　CAPELLA

年式／モデル	車種詳細	フロント／リヤ	NEW SR Special	Super Special For Street	Lowfer Sports	Lowfer Sports Kit/ Climb Gear
GD8S 89/4～ 200001～	2(C2), 3(DOHC), 5(クーペ), 7(2ドア), 11(FF)	F	NST5135R NST5135L			
		R	NST5078R.L			
GDEA 89/4～ 200001～	2(CELEBRE), 3(DOHC), 5(セダン), 7(4ドア), 11(FF)	F	NST5135R NST5135L			
		R	NST5078R.L			
GDEAF 89/4～ 200255～	2(GT), 3(DOHC), 5(セダン, ハッチバック), 7(4ドア, 5ドア), 11(FF), 12(2WS)	F	NST5135R NST5135L			
		R	NST5078R.L			
GDEB 89/4～ 200001～	2(C2), 3(DOHC), 5(クーペ), 7(2ドア), 11(FF)	F	NST5135R NST5135L			
		R	NST5078R.L			
GDEP 89/4～ 200001～	2(CELEBRE, JIVE), 3(DOHC), 5(セダン), 7(4ドア), 11(FF)	F	NST5135R NST5135L			
		R	NST5078R.L			
GDEPF 89/4～ 200396～	2(GT, GT-FR, GHIA), 3(DOHC), 5(セダン, ハッチバック, TX5), 7(4ドア, 5ドア), 11(FF), 12(2WS)	F	NST5135R NST5135L			
		R	NST5078R.L			
GDER 89/4～ 200001～	2(CELEBRE), 3(DOHC), 5(セダン), 7(4ドア), 11(FF)	F	NST5135R NST5135L			
		R	NST5078R.L			
GDERF 87/3～ 100001～	2(GT), 3(DOHC), 5(セダン, TX5), 7(4ドア, 5ドア), 11(4WD), 12(2WS)	F	NST5080R NST5080L			
		R	NST5081R NST5081L			
GDES 89/4～ 200001～	2(C2, アンフィニ), 3(DOHC), 5(クーペ), 7(2ドア), 11(FF)	F	NST5135R NST5135L			
		R	NST5078R.L			
GDFP 89/4～ 200001～	2(CELEBLE, CELEBRE, PROFILE, PROFILEG, SG-SLN, SG-SLNG), 4(ディーゼル), 5(セダン), 7(4ドア), 11(FF)	F	NST5135R NST5135L			
		R	NST5078R.L			
GDFPF 87/3～ 103732～	2(GL-X, GHIA, GHIA-LIMITED, S), 3(含む「OHC(スーパーチャージャー)」), 4(ディーゼル), 5(ハッチバック, セダン, TX5), 7(4ドア, 5ドア), 11(FF), 12(2WS)	F	NST5135R NST5135L			
		R	NST5078R.L			
GV6V 89/5～ 200001～	2(DX, GL), 5(バン), 7(4ドア), 11(FF)	F	NST5135R NST5135L			
		R	NST5079R.L			
GV8W 89/5～ 200001～	2(GL-X), 3(EGI), 5(ワゴン), 7(4ドア), 11(FF)	F	NST5135R NST5135L			
		R	NST5079R.L			
GVER 89/5～	2(GT), 3(DOHC), 5(カーゴ, ワゴン), 7(4ドア), 11(4WD)	F	NST5080R NST5080L			
		R	NST5081R NST5081L			
GVFV 89/5～ 200001～	2(DX), 5(バン), 7(4ドア), 11(FF)	F	NST5135R NST5135L			
		R	NST5079R.L			
GVFV 89/5～ 200001～200620	2(GL), 5(バン), 7(4ドア), 11(FF)	F	NST5135R NST5135L			
		R	NST5079R.L			
GVFW 89/5～ 100001～	2(GL-X), 3(スーパーチャージャー), 4(ディーゼル), 5(ワゴン), 7(4ドア), 11(FF)	F	NST5135R NST5135L			
		R	NST5079R.L			

1(Name), 2(グレード), 3(エンジン種別), 4(エンジン形式), 5(外観形式), 6(外観仕様), 7(ドア数), 8(乗員数),
9(積載量), 10(タイヤ), 11(駆動), 12(備考)

⚠特殊品(例:TEMS・Adjustable・アクティブダンパー・セルフレベライザー・車高降下など)は、注釈がない場合は非装着となります。
カートリッジは、非分解式ストラットには装着不可となります。年式内でもストラットの形状を確認下さい。

■キャロル　CAROL

年式／モデル	車種詳細	フロント／リヤ	NEW SR Special	Super Special For Street	Lowfer Sports	Lowfer Sports Kit/ Climb Gear
AA5PA 89/10～ 100001～	2(E, F, G), 5(ハッチバック), 7(3ドア), 11(FF)	F	NST8006R NST8006L			
		R	NSG8008			
AA5RA 89/10～ 100001～	2(F), 5(ハッチバック), 7(3ドア), 11(4WD)	F	NST8006R NST8006L			
		R	NSG8008			
AA6PA 90/2～92/7 100001～	2(E, F, G), 5(ハッチバック), 7(3ドア), 11(FF, 4WD)	F	NST8006R NST8006L			
		R	NSG8008			

■デミオ　DEMIO

★Lowfer Sports Kitは前後1台分セット品番(Lowfer+L・H・S)、別途L・H・Sスプリング単品設定有り。詳細は各製品適合表を参照下さい★

DW3W 96/7～00/4 100000～196101	4(1.3ﾘｯﾄﾙ), 12(車体NOにより適合品番異なるので注意)	F	NST5156R NST5156L		WST5156R WST5156L	
		R	NSF9073		WSF9073	
DW3W 96/7～00/4 196102～300019	4(1.3ﾘｯﾄﾙ), 12(車体NOにより適合品番異なるので注意)	F	NST5264R NST5264L			
		R	NSF9136			
DW5W 除くスポーツサス 96/7～00/4 100001～145363	4(1.5ﾘｯﾄﾙ), 12(車体NOにより適合品番異なるので注意)	F	NST5156R NST5156L		WST5156R WST5156L	
		R	NSF9073		WSF9073	
DW5W 除くスポーツサス 96/7～00/4 145364～200007	4(1.5ﾘｯﾄﾙ), 12(車体NOにより適合品番異なるので注意)	F	NST5264R NST5264L			
		R	NSF9136			
DY3W 02/8～	4(ZJ-VE(1.3ﾘｯﾄﾙ)), 11(FF)	F	NST3017R NST3017L		WST3017R WST3017L	
		R	NSG4725		WSG4725	
DY3R 02/8～	4(ZJ-VE(1.3ﾘｯﾄﾙ)), 11(4WD)	F	NST3017R NST3017L		WST3017R WST3017L	
		R	NSG4725		WSG4725	
DY5W 02/8～	4(ZY-VE(1.5ﾘｯﾄﾙ)), 11(FF), 12(除く「05/4_MC以降のSPORT」)	F	NST3017R NST3017L		WST3017R WST3017L	LKIT-DY5W
		R	NSG4725		WSG4725	
DY5R 02/8～	4(ZY-VE(1.5ﾘｯﾄﾙ)), 11(4WD)	F	NST3017R NST3017L		WST3017R WST3017L	
		R	NSG4725		WSG4725	

■トリビュート　Tribute

EPEW 00/10～03/10	4(2400DOHC), 11(FF/4WD)	F	NST5329R NST5329L			
		R	NSF2091			
EPFW 00/10～03/10	4(3000DOHC), 11(4WD)	F	NST5329R NST5329L			
		R	NSF2091			

■ファミリア/レーザー/ユーノス100　FAMILIA/LASER/EUNOS100

BG3P 90/11～94/3 300001～	2(CLAIR, TB), 3(OHC), 4(ガソリン), 5(セダン), 11(FF), 12(SSforSTREET在庫なくなり次第廃番)	F	NST5051R NST5051L	SST5051R SST5051L		
		R	NST5052R NST5052L	SST5052R SST5052L		
BG3S 90/11～94/3 300001～	2(CLAIR, INTERPLAY, TB), 3(OHC), 4(ガソリン), 5(ハッチバック), 11(FF), 12(SSforSTREET在庫なくなり次第廃番)	F	NST5051R NST5051L	SST5051R SST5051L		
		R	NST5052R NST5052L	SST5052R SST5052L		

◎適合の詳細、及びカタログ掲載以外の車種については、車検証の「車名」「型式」「初年度登録月」を確認の上、お問合せ下さい。

■ファミリア/レーザー/ユーノス100　FAMILIA/LASER/EUNOS100

年式／モデル	車種詳細	フロント／リヤ	NEW SR Special	Super Special For Street	Lowfer Sports	Lowfer Sports Kit/ Climb Gear
BG5P 90/11～94/3 300001～	2(ASTINA), 3(DOHC), 4(ガソリン), 5(クーペ(ASTINA)), 11(FF), 12(ハードサスも取付可)	F	NST5082R NST5082L			
		R	NST5052R NST5052L			
BG5P 90/11～94/3 300001～	2(CLAIR, SUPREME, INTERPLAY), 3(DOHC, OHC), 4(ガソリン), 5(セダン), 11(FF), 12(ハードサスも取付可, SSforSTREET在庫なくなり次第廃番)	F	NST5051R NST5051L	SST5051R SST5051L		
		R	NST5052R NST5052L	SST5052R SST5052L		
BG5PE スポーツサス 89/10～ 100001～	2(A, B), 3(DOHC), 5(アスティナ), 7(5ドア), 11(FF)	F	NST5082R NST5082L			
		R	NST5052R NST5052L			
BG5S スポーツサス 90/11～94/3 300001～	2(CLAIR, INTERPLAY), 3(DOHC, OHC), 4(ガソリン), 5(ハッチバック), 11(FF), 12(SSforSTREET在庫なくなり次第廃番)	F	NST5051R NST5051L	SST5051R SST5051L		
		R	NST5052R NST5052L	SST5052R SST5052L		
BG6R 90/11～94/3 300001～	2(CLAIR, INTERPLAY), 4(ガソリン), 5(セダン), 11(4WD), 12(SSforSTREET在庫なくなり次第廃番)	F	NST5054R NST5054L	SST5054R SST5054L		
		R	NST5055R NST5055L	SST5055R SST5055L		
BG6Z 90/11～94/3 300001～	2(CLAIR, INTERPLAY), 4(ガソリン), 5(ハッチバック), 11(4WD), 12(SSforSTREET在庫なくなり次第廃番)	F	NST5054R NST5054L	SST5054R SST5054L		
		R	NST5055R NST5055L	SST5055R SST5055L		
BG7P 90/11～94/3 130001～	2(CLAIR, TB), 3(OHC), 4(ディーゼル), 5(セダン), 11(FF), 12(SSforSTREET在庫なくなり次第廃番)	F	NST5051R NST5051L	SST5051R SST5051L		
		R	NST5052R NST5052L	SST5052R SST5052L		
BG8PE ハードサス 89/10～ 100001～	2(B), 3(DOHC), 5(アスティナ), 7(5ドア), 11(FF)	F	NST5082R NST5082L			
		R	NST5052R NST5052L			
BG8R ハードサス 90/11～94/3 300001～	2(GT-X), 3(DOHCターボ), 4(ガソリン), 5(セダン), 11(4WD), 12(SSforSTREET在庫なくなり次第廃番)	F	NST5054R NST5054L	SST5054R SST5054L		
		R	NST5055R NST5055L	SST5055R SST5055L		
BG8Z ハードサス 90/11～94/3 300001～	2(GT-X), 3(DOHCターボ), 4(ガソリン), 5(ハッチバック), 11(4WD), 12(SSforSTREET在庫なくなり次第廃番)	F	NST5054R NST5054L	SST5054R SST5054L		
		R	NST5055R NST5055L	SST5055R SST5055L		
BHA8P 95/6～96/9	2(INTER PLAY), 4(DOHC), 7(4ドア), 12(SSforSTREET在庫なくなり次第廃番)	F	NST5129R NST5129L	SST5129R SST5129L		
		R	NST5130R NST5130L	SST5130R SST5130L		
BHA8S 95/6～96/9	2(INTER PLAY), 4(DOHC), 7(3ドア), 12(SSforSTREET在庫なくなり次第廃番)	F	NST5129R NST5129L	SST5129R SST5129L		
		R	NST5130R NST5130L	SST5130R SST5130L		

■ファミリアSワゴン　FAMILA S-WAGON

【注】現車の純正品番が、[フロント]B30P-34-700A/700B [リヤ] B30P-28-700A/B28V-28-700/700A であれば、カタログ掲載外車種でも適合可。
(純正品番は運転席側ショックアブソーバーの刻印か、車両販売店にて車検証より確認下さい。)
★Lowfer Sports Kitは前後1台分セット品番(Lowfer+L・H・S)、別途L・H・Sスプリング単品設定有り。詳細は各製品適合表を参照下さい★

BJFW 00/10～	2(SPORT20), 4(2000DOHC), 11(FF), 12(【注】参照)	F	NST5227R NST5227L		WST5227R WST5227L	LKIT-BJFW
		R	NST5228R NST5228L		WST5228R WST5228L	

■プレッソ　PRESSO

EC8SE 91/4～ 100001～	2(FI-X, HI-X), 3(DOHC), 4(V6), 7(3ドア), 12(含む「ABS付車」, NewSRは在庫無くなり次第設定中止)	F	NST5088R NST5088L			
		R	NST5089R NST5089L			

1(Name), 2(グレード), 3(エンジン種別), 4(エンジン形式), 5(外観形式), 6(外観仕様), 7(ドア数), 8(乗員数),
9(積載量), 10(タイヤ), 11(駆動), 12(備考)

⚠特殊品(例:TEMS・Adjustable・アクティブダンパー・セルフレベライザー・車高降下など)は、注釈がない場合は非装着となります。
カートリッジは、非分解式ストラットには装着不可となります。年式内でもストラットの形状を確認下さい。

■プレマシー　PREMACY

【注1】現車の純正品番が、[フロント] C100-34-700B [リヤ] C100-28-700B/C104-28-700B であれば、カタログ掲載外車種でも適合可。
【注2】現車の純正品番が、[フロント] C153-34-700 [リヤ] C100-28-700B/C153-28-700 であれば、カタログ掲載外車種でも適合可。
(純正品番は運転席側ショックアブソーバーの刻印か、車両販売店にて車検証より確認下さい。)
★Lowfer Sports Kitは前後1台分セット品番(Lowfer+L・H・S)、別途L・H・Sスプリング単品設定有り。詳細は各製品適合表を参照下さい★

年式／モデル	車種詳細	フロント／リヤ	NEW SR Special	Super Special For Street	Lowfer Sports	Lowfer Sports Kit/ Climb Gear
CP8W 99/4～01/7 100001～201933	2(全グレード), 4(1800DOHC), 11(FF), 12(【注1】参照/車体NO優先にて (年式は目安))	F	NST5236R NST5236L		WST5236R WST5236L	LKIT-CP8W
		R	NST5237R NST5237L		WST5237R WST5237L	
CP8W 99/4～01/7 201934～315817	2(全グレード), 4(1800DOHC), 11(FF), 12(車体NO優先にて(年式は目安)/ フロント圧側減衰力純正比240～280%と硬め)	F	NST5227R NST5227L		WST5227R WST5227L	
		R	NST5237R NST5237L		WST5237R WST5237L	
CPEW 01/7～	2(SPORT), 4(2000DOHC), 11(FF), 12(【注2】参照)	F	NST5227R NST5227L		WST5227R WST5227L	LKIT-CPEW
		R	NST5237R NST5237L		WST5237R WST5237L	

■ベリーサ　VERISA

DC5W 04/6～	4(ZY-VE(1.5ﾘｯﾄﾙ)), 11(FF)	F	NST3017R NST3017L			
		R	NSG4725			
DC5R 04/6～	4(ZY-VE(1.5ﾘｯﾄﾙ)), 11(4WD)	F	NST3017R NST3017L			
		R	NSG4725			

■ボンゴ/スペクトロン/ユーノスJ100　BONGO/SPECTRON/EUNOS J100

SE48TE 86/11～ 250001～	5(トラック), 7(サンポウヒラキ), 8(3), 9(0.85), 10(ダブル), 11(FR)	F	NSF1011			
		R	NSF2003			
SE48TF 83/9～87/9 100001～2500000	5(トラック), 7(サンポウヒラキ), 8(3), 9(0.85), 10(ダブル), 11(FR)	F	NSF1011			
		R	NSF2003			
SEF8TF 83/9～87 100001～2500000	4(ディーゼル), 5(トラック), 7(サンポウヒラキ), 8(3), 9(0.85), 10(ダブル), 11(FR)	F	NSF1011			
		R	NSF2003			
SR2AV 87/9～ 300001～	4(ディーゼル), 5(バン), 7(4ドア), 8(6), 9(0.85), 10(シングル), 11(FR)	F	NSF1011			
		R	NSF1012			
SR2AV 87/9～ 250001～	2(DX, LG), 4(ディーゼル), 5(バン), 7(4ドア), 8(3, 6), 9(1.0/0.85), 10(シングル), 11(FR)	F	NSF1011			
		R	NSF2003			
SR2AVF 84/1～ 100001～	4(ディーゼル), 5(バン(ライトバン)), 7(4ドア), 8(3(6)), 9(1.0), 10(シングル), 11(FR)	F	NSF1011			
		R	NSF1012			
SR29V 87/9～ 250001～	2(DX, LG), 4(ディーゼル), 5(バン), 7(4ドア, 5ドア), 8(3, 6), 9(1.0, 0.75), 10(シングル), 11(FR)	F	NSF1011			
		R	NSF2003			
SR89V 87/9～ 250001～	2(DX, LG), 5(バン), 7(4ドア), 8(3(6)), 9(1.0(0.75)), 10(シングル), 11(FR)	F	NSF1011			
		R	NSF1012			
SRE9V 87/9～ 250001～	2(DX), 5(バン), 7(4ドア), 8(6), 9(0.85), 10(ダブル), 11(FR)	F	NSF1011			
		R	NSF2003			
SRE9W 87/9～ 250001～	2(DX, GL, GSX, LIMITED, LTD), 5(ワゴン), 7(4ドア), 8(10), 10(シングル), 11(FR)	F	NSF1011			
		R	NSF1012			

◎適合の詳細、及びカタログ掲載以外の車種については、車検証の「車名」「型式」「初年度登録月」を確認の上、お問合せ下さい。

■ボンゴ/スペクトロン/ユーノスJ100　BONGO/SPECTRON/EUNOS J100

年式／モデル	車種詳細	フロント／リヤ	NEW SR Special	Super Special For Street	Lowfer Sports	Lowfer Sports Kit/ Climb Gear
SREAV 87/9～ 250001～	2(DX, LG), 5(バン), 7(4ドア), 8(6), 9(0.85), 10(シングル), 11(FR)	F	NSF1011			
		R	NSF2003			
SREAVF 84/1～ 100001～	2(含む「BASE」), 5(バン), 7(4ドア), 8(3(6)), 9(1(0.85)), 10(シングル), 11(FR)	F	NSF1011			
		R	NSF1012			
SRF9W 87/9～ 250001～	2(DX, GL, GSX, LIMITED, LTD), 4(ディーゼル), 5(ワゴン), 7(4ドア), 8(10), 10(シングル), 11(FR)	F	NSF1011			
		R	NSF1012			
SS28MF 86/11～ 250001～	4(ディーゼル), 5(バン), 7(4ドア), 8(2(5)), 9(0.75(0.5)), 10(シングル), 11(4WD)	F	NSF1011			
		R	NSF1012			
SS48VF 83/9～87/9 100001～	2(BASE), 5(バン), 7(5ドア), 8(3(6)), 9(1(0.75)), 10(ダブル), 11(FR)	F	NSF1011			
		R	NSF1012			
SS88MF 86/11～ 250001～	5(バン), 7(4ドア), 8(3(5)), 9(0.75(0.5)), 10(シングル), 11(4WD)	F	NSF1011			
		R	NSF1012			
SSF8VF 83/9～87/9 100001～	2(BASE), 4(ディーゼル), 5(バン), 7(5ドア), 8(3(6)), 9(1(0.75)), 10(ダブル), 11(FR)	F	NSF1011			
		R	NSF1012			

■ボンゴフレンディ　BONGO FRIENDEE

SGEW 95/5～	2(RS-V), 4(2.0ガソリン)	F	NST5144R NST5144L			
		R	NSF2037			
SGL3 95/5～	2(RF-V, RS-V), 4(2.5ディーゼルターボ)	F	NST5144R NST5144L			
		R	NSF2037			
SGL5 95/5～	2(RF-V), 4(2.5ディーゼルターボ)	F	NST5144R NST5144L			
		R	NSF2037			
SGLR 95/5～	2(LIMITED, RF-V, RS-V), 4(2.5ディーゼルターボ)	F	NST5144R NST5144L			
		R	NSF2037			
SGLW 95/5～	2(LIMITED, RF-V, RS-V), 4(2.5ディーゼルターボ)	F	NST5144R NST5144L			
		R	NSF2037			
SG5W 95/5～	2(LIMITED, RF-V), 4(2.5 V6ガソリン)	F	NST5144R NST5144L			
		R	NSF2037			

■ランティス　LANTIS

CBA8P 93/8～95/6 100001～	2(タイプG, タイプS, タイプX), 3(DOHC EGI), 5(クーペ), 7(4ドア), 11(FF), 12(SSforSTREET在庫なくなり次第廃番)	F	NST5129R NST5129L	SST5129R SST5129L		
		R	NST5130R NST5130L	SST5130R SST5130L		
CBAEP 93/8～95/6 100001～	2(タイプR, タイプX), 3(DOHC EGI), 5(クーペ), 7(4ドア), 11(FF), 12(SSforSTREET在庫なくなり次第廃番)	F	NST5128R NST5128L	SST5128R SST5128L		
		R	NST5130R NST5130L	SST5130R SST5130L		

■ロードスター　ROADSTAR

NA6CE 89/6～ 100001～	3(DOHC), 7(2ドア), 8(2シーター), 11(FR)	F	NSF9018	SSB9024		
		R	NSF9019	SSB9025		

1(Name), 2(グレード), 3(エンジン種別), 4(エンジン形式), 5(外観形式), 6(外観仕様), 7(ドア数), 8(乗員数),
9(積載量), 10(タイヤ), 11(駆動), 12(備考)

⚠ 特殊品(例:TEMS・Adjustable・アクティブダンパー・セルフレベライザー・車高降下など)は、注釈がない場合は非装着となります。
カートリッジは、非分解式ストラットには装着不可となります。年式内でもストラットの形状を確認下さい。

年式／モデル	車　種　詳　細	フロント リ　ヤ	NEW SR Special	Super Special For Street	Lowfer Sports	Lowfer Sports Kit/ Climb Gear
NA8C 89/6～ 100001～	3(DOHC), 7(2ドア), 8(2シーター), 11(FR)	F	NSF9018	SSB9024		
		R	NSF9019	SSB9025		
NB6C 97/12～00/6 100014～103061	4(B6-ZE(1.6ﾘｯﾄﾙ)), 11(FR), 12(SSforSTREET在庫なくなり次第廃番)	F	NSF9085	SSB9085		
		R	NSF9086	SSB9086		
NB8C 98/1～	4(BP-VE(1.8ﾘｯﾄﾙ)), 11(FR), 12(SSforSTREET在庫なくなり次第廃番)	F	NSF9085	SSB9085		
		R	NSF9086	SSB9086		

◎適合の詳細、及びカタログ掲載以外の車種については、車検証の「車名」「型式」「初年度登録月」を確認の上、お問合せ下さい。

三菱自動車工業
MITSUBISHI

■eKスポーツ　eK SPORT

年式／モデル	車種詳細	フロント／リヤ	NEW SR Special	Super Special For Street	Lowfer Sports	Lowfer Sports Kit/ Climb Gear
H81W 02/8～04/4	2(R, RS), 3(ターボ), 4(660cc), 11(FF)	F	NST5274R.L		WST5274R.L	
		R	NSF1057		WSF1057	
H81W 02/8～04/4	2(R, RS), 3(ターボ), 4(660cc), 11(4WD)	F	NST5275R.L			
		R	NSF1057			

■eKワゴン　eK WAGON

★Lowfer Sports Kitは前後1台分セット品番(Lowfer+L・H・S)、別途L・H・Sスプリング単品設定有り。詳細は各製品適合表を参照下さい★

H81W 01/9～	2(MXパッケージ, M), 4(660cc), 11(FF)	F	NST5238R.L		WST5238R.L	LKIT-H81W
		R	NSF1036Z		WSF1036Z	
H81W 02/4～	2(Mスペシャル, MXパッケージスペシャル), 4(660cc), 11(FF)	F	NST5238R.L		WST5238R.L	LKIT-H81W
		R	NSF1036Z		WSF1036Z	
H81W 02/8～	2(Z), 4(660cc), 11(FF)	F	NST5238R.L		WST5238R.L	LKIT-H81W
		R	NSF1036Z		WSF1036Z	
H81W 01/9～	2(M-4WD Xパッケージ, M-4WD), 4(660cc), 11(4WD)	F	NST5238R.L		WST5238R.L	
		R	NSF1036Z		WSF1036Z	
H81W 02/4～	2(M-4WD スペシャル, M-4WD Xパッケージスペシャル), 4(660cc), 11(4WD)	F	NST5238R.L		WST5238R.L	
		R	NSF1036Z		WSF1036Z	
H81W 02/8～	2(Z-4WD), 4(660cc), 11(4WD)	F	NST5238R.L		WST5238R.L	
		R	NSF1036Z		WSF1036Z	

■FTO

DE2A 94/9～97/1	2(GS), 4(1800ガソリン), 11(2WD)	F	NST5124R NST5124L	SST5124R SST5124L		
		R	NSG9134	SSB9039		
DE3A 96/4～97/1	2(GPスペシャル), 4(2000ガソリン), 11(2WD)	F	NST5124R NST5124L	SST5124R SST5124L		
		R	NSG9134	SSB9039		
DE3A 94/9～97/1	2(GPX, GR), 4(2000ガソリン), 11(2WD)	F	NST5124R NST5124L	SST5124R SST5124L		
		R	NSG9134	SSB9039		
DE3A 95/10～97/1	2(GP, GRスポーツパッケージ), 4(2000ガソリン), 11(2WD)	F	NST5124R NST5124L	SST5124R SST5124L		
		R	NSG9134	SSB9039		
DE3A 95/4～95/9	2(GPXCOTYスペシャル, GRリミテッド), 4(2000ガソリン), 11(2WD)	F	NST5124R NST5124L	SST5124R SST5124L		
		R	NSG9134	SSB9039		

1(Name), 2(グレード), 3(エンジン種別), 4(エンジン形式), 5(外観形式), 6(外観仕様), 7(ドア数), 8(乗員数), 9(積載量), 10(タイヤ), 11(駆動), 12(備考)

⚠ 特殊品(例:TEMS・Adjustable・アクティブダンパー・セルフレベライザー・車高降下など)は、注釈がない場合は非装着となります。
カートリッジは、非分解式ストラットには装着不可となります。年式内でもストラットの形状を確認下さい。

■GTO

年式／モデル	車種詳細	フロント／リヤ	NEW SR Special	Super Special For Street	Lowfer Sports	Lowfer Sports Kit/ Climb Gear
Z15A 94/8～00/8	2(GTOツインターボMR, GTO-SR), 4(3000ガソリン), 11(4WD)	F		SST5073R.L		
		R		SSB9052		
Z15A 90/9～91/12	2(GTOツインターボ), 4(3000ガソリン), 11(4WD), 12(ECS車/装着後ECS機能は使用不可)	F		SST5073R.L		
		R		SSB9030		
Z15A 95/7～00/8	2(GTO-SR), 4(3000ガソリン), 11(4WD), 12(ECS車/装着後ECS機能は使用不可)	F		SST5073R.L		
		R		SSB9030		
Z16A 90/9～95/6	2(GTO), 4(3000ガソリン), 11(4WD_4WS)	F		SST5073R.L		
		R		SSB9052		
Z16A 90/9～00/8	2(GTOツインターボ), 4(3000ガソリン), 11(4WD_4WS), 12(ECS車/装着後ECS機能は使用不可)	F		SST5073R.L		
		R		SSB9030		
Z16A 90/9～95/6	2(GTO), 4(3000ガソリン), 11(4WD_4WS), 12(ECS車/装着後ECS機能は使用不可)	F		SST5073R.L		
		R		SSB9030		
Z16A 92/1～02/1	2(GTOツインターボMRスペシャルバージョン), 4(3000ガソリン), 11(4WD), 12(ECS車/装着後ECS機能は使用不可)	F		SST5073R.L		
		R		SSB9030		

■RVR

N11W 91/5～97/3	2(Z, X), 4(1800ガソリン), 11(2WD)	F	NST5136R NST5136L			
		R	NSG5786			
N11W 93/7～94/8	2(Zスペシャルバージョン), 4(1800ガソリン), 11(2WD)	F	NST5136R NST5136L			
		R	NSG5786			
N13W 91/1～96/4	2(S), 4(2000ガソリン), 11(2WD)	F	NST5136R NST5136L			
		R	NSG5786			
N13W 96/5～97/3	2(X2), 4(2000ガソリン), 11(2WD)	F	NST5136R NST5136L			
		R	NSG5786			
N21W 93/7～94/8	2(スペシャルエディション), 4(1800ガソリン), 11(4WD)	F	NST5137R NST5137L			
		R	NSG5786			
N21W 91/5～97/3	2(Z, X), 4(1800ガソリン), 11(4WD)	F	NST5137R NST5137L			
		R	NSG5786			
N21WG 96/5～97/3	2(スポーツギアZ), 4(1800ガソリン), 5(ワイド), 11(4WD)	F	NST5103R.L			
		R	NSG5799			
N23W 91/1～96/4	2(R), 4(2000ガソリン), 11(4WD)	F	NST5137R NST5137L			
		R	NSG5786			
N23W 91/1～97/3	2(X, X2), 4(2000ガソリン), 11(4WD)	F	NST5137R NST5137L			
		R	NSG5786			
N23W 92/9～93/6	2(15THアニヴァーサリ), 4(2000ガソリン), 11(4WD)	F	NST5137R NST5137L			
		R	NSG5786			

◎適合の詳細、及びカタログ掲載以外の車種については、車検証の「車名」「型式」「初年度登録月」を確認の上、お問合せ下さい。

■RVR

年式／モデル	車種詳細	フロント リヤ	NEW SR Special	Super Special For Street	Lowfer Sports	Lowfer Sports Kit/ Climb Gear
N23WG 92/9～97/3	2(スポーツギア), 4(2000ガソリン), 5(ワイド), 11(4WD)	F	NST5103R.L			
		R	NSG5799			
N23WG 96/5～97/3	2(スポーツギアZ), 4(2000ガソリン), 5(ワイド), 11(4WD)	F	NST5103R.L			
		R	NSG5799			
N23WG 94/9～96/4	2(ワイルドギア), 4(2000ガソリン), 5(ワイド), 11(4WD)	F	NST5103R.L			
		R	NSG5799			
N23WG 96/5～97/3	2(スーパースポーツギア), 4(2000ガソリン), 5(ワイド), 11(4WD)	F	NST5103R.L			
		R	NSG5799			
N28W 94/9～97/3	2(X), 4(2000ディーゼルターボ), 11(4WD)	F	NST5137R NST5137L			
		R	NSG5786			
N28W 92/9～94/8	2(Z), 4(2000ディーゼルターボ), 11(4WD)	F	NST5137R NST5137L			
		R	NSG5786			
N28WG 92/9～97/3	2(スポーツギア), 4(2000ディーゼルターボ), 5(ワイド), 11(4WD)	F	NST5103R.L			
		R	NSG5799			
N61W 97/9～	2(全グレード), 4(1800ガソリン), 11(2WD)	F	NST5319R NST5319L			
		R	NSF1072			
N64WG 99/9～	2(エアロナビリミテッド, スポーツギアエアロ), 4(1800ガソリン), 11(2WD)	F	NST5320R NST5320L			
		R	NSF1072Z			
N71W 97/9～	2(全グレード), 4(1800ガソリン), 11(4WD)	F	NST5319R NST5319L			
		R	NSF1072			
N73WG 97/9～	2(スポーツギアーX3), 4(2000ガソリン), 11(4WD)	F	NST5321R NST5321L			
		R	NSF1071			
N74WG 97/9～	2(スポーツギアーX, スポーツギアーX2), 4(2000ガソリン), 11(4WD)	F	NST5321R NST5321L			
		R	NSF1071			
N74WG 99/9～	2(エアロナビリミテッド, スポーツギアエアロ), 4(2000ガソリン), 11(4WD)	F	NST5320R NST5320L			
		R	NSF1072			

■アウトランダー　OUTLANDER

CW5W 05/9～	2(M, G), 11(4WD), 12(2400ガソリン)	F	NST5350R NST5350L			
		R	NSF1088			

■エアトレック　AIRTREK

【注】グレード「R(ターボ車)」の仕様については、純正の減衰力よりNewSRスペシャルの減衰力が低めですが、KYB独自の走行テスト結果により、NA、ターボ車共通設定と致しました。これによって、ターボモデルは路面からの突き上げ感低減とステアリングレスポンスの向上およびコーナリング時の収束性を高い次元でバランスさせたオリジナルセットアップになっています。

CU2W 01/3～	2(20V, 20E), 4(2000ガソリン), 11(2WD, 4WD)	F	NST5231R.L			
		R	NSF9129			
CU2W 02/1～02/4	2(アクティブギア), 4(2000ガソリン), 11(2WD, 4WD)	F	NST5231R.L			
		R	NSF9129			

1(Name), 2(グレード), 3(エンジン種別), 4(エンジン形式), 5(外観形式), 6(外観仕様), 7(ドア数), 8(乗員数), 9(積載量), 10(タイヤ), 11(駆動), 12(備考)

⚠ 特殊品(例:TEMS・Adjustable・アクティブダンパー・セルフレベライザー・車高降下など)は、注釈がない場合は非装着となります。
カートリッジは、非分解式ストラットには装着不可となります。年式内でもストラットの形状を確認下さい。

年式／モデル	車　種　詳　細	フロント リ　ヤ	NEW SR Special	Super Special For Street	Lowfer Sports	Lowfer Sports Kit/ Climb Gear
CU2W 02/5～	2(R), 4(2000ガソリンターボ), 11(4WD), 12(【注】参照)	F	NST5231R.L			
		R	NSF9129			
CU4W 01/3～	2(24VS, 24V), 4(2400ガソリン), 11(2WD, 4WD)	F	NST5231R.L			
		R	NSF9129			
CU4W 02/1～02/4	2(アクティブギア), 4(2400ガソリン), 11(2WD, 4WD)	F	NST5231R.L			
		R	NSF9129			

■エクリプス　ECLIPSE

D22A 89/9～92/6	2(GS), 4(2000ガソリン), 11(2WD)	F	NST5029R.L			
		R	NSG9127			

■エテルナ　ETERNA

E32A 88/8～90/7	2(ZF, ZX), 4(1800SOHC2VALVE-FBC), 11(2WD)	F	NST5029R.L			
		R	NSG9123			
E33A 88/8～92/3	2(ZS, ZZ-S, ZX), 4(2000DOHC-MPI), 11(2WD)	F	NST5029R.L			
		R	NSG9123			
E34A 88/8～90/7	2(ZF), 4(1800ディーゼルターボ), 11(2WD)	F	NST5029R.L			
		R	NSG9123			
E35A 89/3～92/3	2(イオ), 4(1800DOHC), 11(2WD)	F	NST5029R.L			
		R	NSG9123			
E35A 89/10～92/3	2(ZX), 4(1800DOHC), 11(2WD)	F	NST5029R.L			
		R	NSG9123			
E39A 88/8～90/7	2(ZR-4), 4(2000DOHC-MPI), 11(4WD_4WS)	F	NST5031R.L	SST5031R.L		
		R	NSG9125	SSB9008		
E39A 88/8～92/3	2(ZX-4), 4(2000DOHC-MPI), 11(4WD_4WS)	F	NST5031R.L	SST5031R.L		
		R	NSG9125	SSB9008		

■エテルナ サヴァ　ETERNA SAVA

E32A 89/8～92/3	2(LE, LF, LFエクシード, LX, イグゼ), 4(1800SOHC2VALVE-FBC), 11(2WD)	F	NST5029R.L			
		R	NSG9123			
E33A 90/8～92/3	2(LX), 4(2000DOHC-MPI), 11(2WD)	F	NST5029R.L			
		R	NSG9123			
E34A 89/8～92/3	2(LF, LX), 4(1800ディーゼルターボ), 11(2WD)	F	NST5029R.L			
		R	NSG9123			
E35A 89/8～92/3	2(LFエクストラ, LX, イオ), 4(1800DOHC), 11(2WD)	F	NST5029R.L			
		R	NSG9123			
E35A 90/8～92/3	2(イオエクシード, イグゼ), 4(1800DOHC), 11(2WD)	F	NST5029R.L			
		R	NSG9123			

◎適合の詳細、及びカタログ掲載以外の車種については、車検証の「車名」「型式」「初年度登録月」を確認の上、お問合せ下さい。

■エテルナ サヴァ　ETERNA SAVA

年式／モデル	車種詳細	フロント／リヤ	NEW SR Special	Super Special For Street	Lowfer Sports	Lowfer Sports Kit/ Climb Gear
E35A 89/8～90/7	2(LXリミテッドエディション), 4(1800DOHC), 11(2WD)	F	NST5029R.L			
		R	NSG9123			
E37A 89/8～92/3	2(LF-4), 4(1800SOHC-MPI), 11(4WD)	F	NST5031R.L	SST5031R.L		
		R	NSG9125	SSB9008		
E39A 89/8～92/3	2(LX-4), 4(2000DOHC-MPI/), 11(4WD_4WS)	F	NST5031R.L	SST5031R.L		
		R	NSG9125	SSB9008		

■ギャラン/アスパイア　GALANT/ASPIRE

E31A 87/8～90/7	2(G, ME), 4(1600SOHC2VALVE-FBC), 11(2WD)	F	NST5029R.L			
		R	NSG9123			
E31A 87/8～92/3	2(GE), 4(1600SOHC2VALVE-FBC), 11(2WD)	F	NST5029R.L			
		R	NSG9123			
E32A 87/8～90/7	2(MFエクストラ, MS, VS), 4(1800SOHC2VALVE-FBC), 11(2WD)	F	NST5029R.L			
		R	NSG9123			
E32A 87/8～92/3	2(GF, MF), 4(1800SOHC2VALVE-FBC), 11(2WD)	F	NST5029R.L			
		R	NSG9123			
E32A 87/12～92/3	2(GFエクストラ), 4(1800SOHC2VALVE-FBC), 11(2WD)	F	NST5029R.L			
		R	NSG9123			
E32A 90/8～92/3	2(MUエクシード, イグゼ), 4(1800SOHC2VALVE-FBC), 11(2WD)	F	NST5029R.L			
		R	NSG9123			
E32AR 88/2～92/9	2(キョウシュウシャ), 4(1800ガソリン)	F	NST5029R.L			
		R	NSG9123			
E33A 87/8～88/8	2(VZエクストラ), 4(2000DOHC-MPI), 11(2WD)	F	NST5029R.L			
		R	NSG9123			
E33A 87/8～89/9	2(VZ), 4(2000DOHC-MPI), 11(2WD)	F	NST5029R.L			
		R	NSG9123			
E33A 87/8～92/3	2(MX), 4(2000DOHC-MPI), 11(2WD)	F	NST5029R.L			
		R	NSG9123			
E33A 89/10～92/3	2(AMG, VX/VZ-S), 4(2000DOHC-MPI), 11(2WD)	F	NST5029R.L			
		R	NSG9123			
E34A 88/2～92/4	2(GE, MF), 4(1800ディーゼルターボ), 11(2WD)	F	NST5029R.L			
		R	NSG9123			
E34AR 88/2～92/9	2(キョウシュウシャ), 4(1800ディーゼル/キョウシュウシャ)	F	NST5029R.L			
		R	NSG9123			
E35A 89/3～92/3	2(MUエクストラ, ヴィエント), 4(1800DOHC), 11(2WD)	F	NST5029R.L			
		R	NSG9123			

1(Name), 2(グレード), 3(エンジン種別), 4(エンジン形式), 5(外観形式), 6(外観仕様), 7(ドア数), 8(乗員数), 9(積載量), 10(タイヤ), 11(駆動), 12(備考)

⚠ 特殊品(例:TEMS・Adjustable・アクティブダンパー・セルフレベライザー・車高降下など)は、注釈がない場合は非装着となります。
カートリッジは、非分解式ストラットには装着不可となります。年式内でもストラットの形状を確認下さい。

年式／モデル	車　種　詳　細	フロント リ　ヤ	NEW SR Special	Super Special For Street	Lowfer Sports	Lowfer Sports Kit/ Climb Gear
E35A 89/10～92/3	2(MS/MX), 4(1800DOHC), 11(2WD)	F	NST5029R.L			
		R	NSG9123			
E35A 90/8～92/3	2(イグゼ, ヴィエントエクシード), 4(1800DOHC), 11(2WD)	F	NST5029R.L			
		R	NSG9123			
E37A 88/9～92/3	2(GS-4, MS-4), 4(1800SOHC-MPI), 11(4WD)	F	NST5031R.L	SST5031R.L		
		R	NSG9125	SSB9008		
E38A 88/2～90/7	2(VR-4RS), 4(2000DOHC-MPI), 11(4WD)	F	NST5031R.L	SST5031R.L		
		R	NSG9125	SSB9008		
E39A 87/9～89/9	2(VX-4), 4(2000DOHC-MPI), 11(4WD_4WS)	F	NST5031R.L	SST5031R.L		
		R	NSG9125	SSB9008		
E39A 87/9～90/7	2(VR-4), 4(2000DOHC-MPI), 11(4WD_4WS)	F	NST5031R.L	SST5031R.L		
		R	NSG9125	SSB9008		
E39A 89/10～92/3	2(MX-4), 4(2000DOHC-MPI), 11(4WD_4WS)	F	NST5031R.L	SST5031R.L		
		R	NSG9125	SSB9008		
EA1A 96/7～98/7	2(VR-Gエクシード, VR-Gツーリング, VX), 4(1800ガソリン), 11(2WD), 12(SSforSTREET在庫なくなり次第廃番)	F	NSF9076	SSB9076		
		R	NSF9077	SSB9077		
EA1A 96/7～	2(VE, VR-G, VR-Gエクシード/エクシード, VR-Gツーリング/ヴィエント), 4(1800ガソリン), 11(2WD), 12(SSforSTREET在庫なくなり次第廃番)	F	NSF9076	SSB9076		
		R	NSF9077	SSB9077		
EA1A 97/1～	2(ヴィエントR/ヴィエント), 4(1800ガソリン), 11(2WD), 12(SSforSTREET在庫なくなり次第廃番)	F	NSF9076	SSB9076		
		R	NSF9077	SSB9077		
EA1A 97/9～98/7	2(ヴィエントS), 4(1800ガソリン), 11(2WD), 12(SSforSTREET在庫なくなり次第廃番)	F	NSF9076	SSB9076		
		R	NSF9077	SSB9077		
EA1A 99/5～	2(VR-Gツーリング/ヴィヴァーチェ, ヴィヴァーチェ), 4(1800ガソリン), 11(2WD), 12(SSforSTREET在庫なくなり次第廃番)	F	NSF9076	SSB9076		
		R	NSF9077	SSB9077		
EA3A 98/8～	2(24ヴィエント), 4(2400ガソリン), 11(2WD), 12(SSforSTREET在庫なくなり次第廃番)	F	NSF9078	SSB9078		
		R	NSF9079	SSB9079		
EC1A 96/11～	2(VR-G, VX), 4(1800ガソリン), 11(4WD), 12(SSforSTREET在庫なくなり次第廃番)	F	NSF9078	SSB9078		
		R	NSF9079	SSB9079		
EC1A 97/9～	2(ヴィエント, ヴィエントR, ヴィエントS), 4(1800ガソリン), 11(4WD), 12(SSforSTREET在庫なくなり次第廃番)	F	NSF9078	SSB9078		
		R	NSF9079	SSB9079		
EC1A 99/5～	2(ヴィヴァーチェ), 4(1800ガソリン), 11(4WD), 12(SSforSTREET在庫なくなり次第廃番)	F	NSF9078	SSB9078		
		R	NSF9079	SSB9079		
EC3A 98/8～	2(24ヴィエント), 4(2400ガソリン), 11(4WD), 12(SSforSTREET在庫なくなり次第廃番)	F	NSF9078	SSB9078		
		R	NSF9079	SSB9079		
EC5A 96/7～	2(VR-4, VR-4V, VR-4タイプS), 4(2500ガソリン), 11(4WD)	F	NSF9078Z			
		R	NSF9079Z			

◎適合の詳細、及びカタログ掲載以外の車種については、車検証の「車名」「型式」「初年度登録月」を確認の上、お問合せ下さい。

■ギャラン/アスパイア　GALANT/ASPIRE

年式／モデル	車種詳細	フロント／リヤ	NEW SR Special	Super Special For Street	Lowfer Sports	Lowfer Sports Kit/ Climb Gear
EC5A 97/9～	2(スーパーVR-4タイプS), 4(2500ガソリン), 11(4WD)	F	NSF9078Z			
		R	NSF9079Z			
EA7A 00/5～	2(VR-G, ヴィヴァーチェ, ヴィエント), 4(2000ガソリン), 11(2WD), 12(SSforSTREET在庫なくなり次第廃番)	F	NSF9076	SSB9076		
		R	NSF9077	SSB9077		
EC7A 00/5～	2(VR-G, ヴィヴァーチェ, ヴィエント), 4(2000ガソリン), 11(4WD), 12(SSforSTREET在庫なくなり次第廃番)	F	NSF9078	SSB9078		
		R	NSF9079	SSB9079		

■ギャラン/エテルナ/エメロード　GALANT/ETERNA/EMERAUDE

E52A 92/2～95/2	2(GE, GF/EXE, LF/EXE), 4(1800SOHC4VALVE-FBC), 11(2WD), 12(SSforSTREET在庫なくなり次第廃番)	F	NSF9043	SSB9043		
		R	NSF9044	SSB9044		
E52A 92/2～94/8	2(LU/ヴィサージュ), 4(1800SOHC4VALVE-FBC), 11(2WD), 12(SSforSTREET在庫なくなり次第廃番)	F	NSF9043	SSB9043		
		R	NSF9044	SSB9044		
E52A 92/7～94/8	2(KF, MVV, TR, ヴィエント), 4(1800SOHC4VALVE-FBC), 11(2WD), 12(SSforSTREET在庫なくなり次第廃番)	F	NSF9043	SSB9043		
		R	NSF9044	SSB9044		
E52A 92/7～95/2	2(MVV/エクシード), 4(1800SOHC4VALVE-FBC), 11(2WD), 12(SSforSTREET在庫なくなり次第廃番)	F	NSF9043	SSB9043		
		R	NSF9044	SSB9044		
E52A 93/4～93/8	2(ヴィエントスペシャル, ヴィサージュスペシャル), 4(1800SOHC4VALVE-FBC), 11(2WD), 12(SSforSTREET在庫なくなり次第廃番)	F	NSF9043	SSB9043		
		R	NSF9044	SSB9044		
E52A 94/9～95/2	2(ヴィエント2/ツーリング, ヴィサージュS/ツーリング), 4(1800SOHC4VALVE-FBC), 11(2WD), 12(SSforSTREET在庫なくなり次第廃番)	F	NSF9043	SSB9043		
		R	NSF9044	SSB9044		
E53A 92/2～94/8	2(ヴィエント), 4(1800SOHC4VALVE-MPI), 11(2WD), 12(SSforSTREET在庫なくなり次第廃番)	F	NSF9043	SSB9043		
		R	NSF9044	SSB9044		
E53A 92/2～95/2	2(MU/エクシード, ヴィサージュ), 4(1800SOHC4VALVE-MPI), 11(2WD), 12(SSforSTREET在庫なくなり次第廃番)	F	NSF9043	SSB9043		
		R	NSF9044	SSB9044		
E53A 92/7～94/8	2(ヴィサージュS, スーパーツーリング), 4(1800SOHC4VALVE-MPI), 11(2WD), 12(SSforSTREET在庫なくなり次第廃番)	F	NSF9043	SSB9043		
		R	NSF9044	SSB9044		
E53A 92/7～95/2	2(TG/スーパーツーリング), 4(1800SOHC4VALVE-MPI), 11(2WD), 12(SSforSTREET在庫なくなり次第廃番)	F	NSF9043	SSB9043		
		R	NSF9044	SSB9044		
E53A 93/4～93/8	2(ヴィエントスペシャル, ヴィサージュSスペシャル, ヴィサージュスペシャル), 4(1800SOHC4VALVE-MPI), 11(2WD), 12(SSforSTREET在庫なくなり次第廃番)	F	NSF9043	SSB9043		
		R	NSF9044	SSB9044		
E54A 92/2～94/8	2(LX, MX), 4(2000MPI), 11(2WD), 12(SSforSTREET在庫なくなり次第廃番)	F	NSF9043	SSB9043		
		R	NSF9044	SSB9044		
E54A 92/2～95/2	2(LX/スーパーエクシード, MX/スーパーエクシード), 4(2000MPI), 11(2WD), 12(SSforSTREET在庫なくなり次第廃番)	F	NSF9043	SSB9043		
		R	NSF9044	SSB9044		
E54A 92/7～94/8	2(ヴィエント, ヴィエント/ヴィエントツーリング, ヴィサージュLS, ヴィサージュLS-DOHC), 4(2000MPI), 11(2WD), 12(SSforSTREET在庫なくなり次第廃番)	F	NSF9043	SSB9043		
		R	NSF9044	SSB9044		

1(Name), 2(グレード), 3(エンジン種別), 4(エンジン形式), 5(外観形式), 6(外観仕様), 7(ドア数), 8(乗員数), 9(積載量), 10(タイヤ), 11(駆動), 12(備考)

⚠特殊品(例:TEMS・Adjustable・アクティブダンパー・セルフレベライザー・車高降下など)は、注釈がない場合は非装着となります。
カートリッジは、非分解式ストラットには装着不可となります。年式内でもストラットの形状を確認下さい。

年式／モデル	車種詳細	フロント／リヤ	NEW SR Special	Super Special For Street	Lowfer Sports	Lowfer Sports Kit/ Climb Gear
E54A 92/7～95/2	2(スーパーツーリング), 4(2000MPI), 11(2WD), 12(SSforSTREET在庫なくなり次第廃番)	F	NSF9043	SSB9043		
		R	NSF9044	SSB9044		
E54A 93/4～93/8	2(ヴィエントスペシャル), 4(2000MPI), 11(2WD), 12(SSforSTREET在庫なくなり次第廃番)	F	NSF9043	SSB9043		
		R	NSF9044	SSB9044		
E54A 93/9～94/8	2(LXエクストラ, MXエクストラ, スーパーツーリングRスペシャル, スーパーツーリングスペシャル), 4(2000MPI), 11(2WD), 12(SSforSTREET在庫なくなり次第廃番)	F	NSF9043	SSB9043		
		R	NSF9044	SSB9044		
E54A 93/9～95/2	2(VX/ヴィエント2, VX-R, ヴィサージュR, スーパーツーリングR), 4(2000MPI), 11(2WD), 12(SSforSTREET在庫なくなり次第廃番)	F	NSF9043	SSB9043		
		R	NSF9044	SSB9044		
E54A 94/8～95/2	2(スポーツ), 4(2000MPI), 11(2WD), 12(SSforSTREET在庫なくなり次第廃番)	F	NSF9043	SSB9043		
		R	NSF9044	SSB9044		
E57A 92/2～94/8	2(GE, LF), 4(2000ディーゼルターボ), 11(2WD), 12(SSforSTREET在庫なくなり次第廃番)	F	NSF9043	SSB9043		
		R	NSF9044	SSB9044		
E57A 92/2～95/2	2(LU, MU), 4(2000ディーゼルターボ), 11(2WD), 12(SSforSTREET在庫なくなり次第廃番)	F	NSF9043	SSB9043		
		R	NSF9044	SSB9044		
E64A 92/2～93/8	2(LX, VX), 4(2000DOHC-MPI), 11(2WD, 4WS), 12(SSforSTREET在庫なくなり次第廃番)	F	NSF9043	SSB9043		
		R	NSF9044	SSB9044		
E64A 92/7～94/8	2(スーパーツーリング), 4(2000DOHC-MPI), 11(2WD, 4WS), 12(SSforSTREET在庫なくなり次第廃番)	F	NSF9043	SSB9043		
		R	NSF9044	SSB9044		
E64A 93/4～94/8	2(スーパーツーリングR), 4(2000DOHC-MPI), 11(2WD, 4WS), 12(SSforSTREET在庫なくなり次第廃番)	F	NSF9043	SSB9043		
		R	NSF9044	SSB9044		
E72A 92/2～93/8	2(GF-4), 4(1800SOHC4VALVE-FBC), 11(4WD), 12(SSforSTREET在庫なくなり次第廃番)	F	NSF9043	SSB9043		
		R	NSF9044	SSB9044		
E72A 92/2～96/8	2(LU-4), 4(1800SOHC4VALVE-FBC), 11(4WD), 12(SSforSTREET在庫なくなり次第廃番)	F	NSF9043	SSB9043		
		R	NSF9044	SSB9044		
E72A 93/9～96/8	2(MU-4), 4(1800SOHC4VALVE-FBC), 11(4WD), 12(SSforSTREET在庫なくなり次第廃番)	F	NSF9043	SSB9043		
		R	NSF9044	SSB9044		
E77A 92/2～93/8	2(GF-4), 4(2000ディーゼルターボ), 11(4WD), 12(SSforSTREET在庫なくなり次第廃番)	F	NSF9043	SSB9043		
		R	NSF9044	SSB9044		
E77A 92/2～96/8	2(LU-4), 4(2000ディーゼルターボ), 11(4WD), 12(SSforSTREET在庫なくなり次第廃番)	F	NSF9043	SSB9043		
		R	NSF9044	SSB9044		
E77A 93/9～96/8	2(MU-4), 4(2000ディーゼルターボ), 11(4WD), 12(SSforSTREET在庫なくなり次第廃番)	F	NSF9043	SSB9043		
		R	NSF9044	SSB9044		
E84A 92/2～94/8	2(VR-4, XX-4), 4(2000DOHC-MPIターボ), 11(4WD_4WS), 12(SSforSTREET在庫なくなり次第廃番)	F	NSF9043	SSB9043		
		R	NSF9044	SSB9044		

◎適合の詳細、及びカタログ掲載以外の車種については、車検証の「車名」「型式」「初年度登録月」を確認の上、お問合せ下さい。

■コルト　COLT

年式／モデル	車種詳細	フロント リヤ	NEW SR Special	Super Special For Street	Lowfer Sports	Lowfer Sports Kit/ Climb Gear
Z25A 02/10～	4(1.3ﾘｯﾄﾙガソリン), 11(FF)	F	NST5256R.L		WST5256R.L	
		R	NSF2074		WSF2074	
Z27A 02/10～	4(1.5ﾘｯﾄﾙガソリン), 11(FF)	F	NST5256R.L		WST5256R.L	
		R	NSF2074		WSF2074	
Z26A 02/11～	4(1.3ﾘｯﾄﾙガソリン), 11(4WD)	F	NST5256R.L			
		R	NSF9135			
Z28A 02/11～	4(1.5ﾘｯﾄﾙガソリン), 11(4WD)	F	NST5256R.L			
		R	NSF9135			

■シグマ　SIGMA

F13A 90/10～91/6	2(25E), 4(2500ガソリン), 11(2WD)	F	NST5074R.L			
		R	NSG9016			
F13A 93/10～94/11	2(25V-SE), 4(2500ガソリン), 11(2WD)	F	NST5074R.L			
		R	NSG9016			
F13AK 93/10～96/3	2(パトロールカー), 4(2500ガソリン)	F	NST5074R.L			
		R	NSG9016			
F15A 90/10～93/9	2(25V, 25V-SE), 4(2500ガソリン), 11(2WD, 4WS)	F	NST5074R.L			
		R	NSG9016			
F17A 90/10～93/9	2(30R-S), 4(3000ガソリン), 11(2WD, 4WS)	F	NST5074R.L			
		R	NSG9016			
F25A 90/10～91/6	2(25V), 4(2500ガソリン), 11(4WD_4WS)	F	NST5075R.L			
		R	NSG9015			
F27A 90/10～91/6	2(30R-S, 30R-SE), 4(3000ガソリン), 11(4WD_4WS)	F	NST5075R.L			
		R	NSG9015			

■シャリオ/グランディス　CHARIOT/GRANDIS

★Lowfer Sports Kitは前後1台分セット品番(Lowfer+L･H･S)、別途L･H･Sスプリング単品設定有り。詳細は各製品適合表を参照下さい★

N33W 91/3～92/5	2(MF), 4(2000ガソリン), 11(2WD)	F	NST5136R NST5136L			
		R	NSG5786			
N33W 91/3～97/9	2(MX, MZ), 4(2000ガソリン), 11(2WD)	F	NST5136R NST5136L			
		R	NSG5786			
N33W 93/3～94/8	2(スペシャルエディション), 4(2000ガソリン), 11(2WD)	F	NST5136R NST5136L			
		R	NSG5786			
N33W 96/5～97/9	2(リゾートランナーMX), 4(2000ガソリン), 11(2WD)	F	NST5136R NST5136L			
		R	NSG5786			
N33W 97/1～97/9	2(リゾートランナーMXフィエロ), 4(2000ガソリン), 11(2WD)	F	NST5136R NST5136L			
		R	NSG5786			

1(Name), 2(グレード), 3(エンジン種別), 4(エンジン形式), 5(外観形式), 6(外観仕様), 7(ドア数), 8(乗員数), 9(積載量), 10(タイヤ), 11(駆動), 12(備考)

⚠ 特殊品(例:TEMS・Adjustable・アクティブダンパー・セルフレベライザー・車高降下など)は、注釈がない場合は非装着となります。
カートリッジは、非分解式ストラットには装着不可となります。年式内でもストラットの形状を確認下さい。

年式／モデル	車種詳細	フロント／リヤ	NEW SR Special	Super Special For Street	Lowfer Sports	Lowfer Sports Kit/ Climb Gear
N34W 93/3〜97/9	2(スーパーMX), 4(2400ガソリン), 11(2WD)	F	NST5136R NST5136L			
		R	NSG5786			
N38W 92/6〜95/3	2(MZ), 4(2000ディーゼルターボ), 11(2WD)	F	NST5136R NST5136L			
		R	NSG5786			
N38W 92/6〜97/9	2(MX), 4(2000ディーゼルターボ), 11(2WD)	F	NST5136R NST5136L			
		R	NSG5786			
N43W 91/3〜92/5	2(MF), 4(2000ガソリン), 11(4WD)	F	NST5137R NST5137L			
		R	NSG5786			
N43W 91/3〜97/9	2(MX), 4(2000ガソリン), 11(4WD)	F	NST5137R NST5137L			
		R	NSG5786			
N43W 92/6〜96/4	2(MZ), 4(2000ガソリン), 11(4WD)	F	NST5137R NST5137L			
		R	NSG5786			
N43W 95/4〜97/9	2(リゾートランナーMS), 4(2000ガソリン), 11(4WD)	F	NST5137R NST5137L			
		R	NSG5786			
N43W 96/9〜97/9	2(ロスアンデス), 4(2000ガソリン), 11(4WD)	F	NST5137R NST5137L			
		R	NSG5786			
N44W 93/3〜97/9	2(スーパーMX), 4(2400ガソリン), 11(4WD)	F	NST5137R NST5137L			
		R	NSG5786			
N48W 92/6〜95/3	2(MZ), 4(2000ディーゼルターボ), 11(4WD)	F	NST5137R NST5137L			
		R	NSG5786			
N48W 92/6〜97/9	2(MX), 4(2000ディーゼルターボ), 11(4WD)	F	NST5137R NST5137L			
		R	NSG5786			
N84W グランディス 97/8〜00/3	2(MX, MXセレクト, エクシード, スーパーエクシード), 4(2400ガソリン), 11(2WD)	F	NST5093R NST5093L		WST5093R WST5093L	LKIT-N84W
		R	NSF2053		WSF2053	
N84W グランディス 98/9〜00/3	2(スーパーエクシードリミテット), 4(2400ガソリン), 11(2WD)	F	NST5093R NST5093L		WST5093R WST5093L	LKIT-N84W
		R	NSF2053		WSF2053	
N84W グランディス 99/12〜00/3	2(ツーリング), 4(2400ガソリン), 11(2WD)	F	NST5093R NST5093L		WST5093R WST5093L	LKIT-N84W
		R	NSF2053		WSF2053	
N84W グランディス 00/4〜	2(全グレード), 4(2400ガソリン), 11(2WD)	F	NST5331R NST5331L			
		R	NSF2053			
N86W グランディス 00/4〜	2(全グレード), 4(3000ガソリン), 11(2WD)	F	NST5330R NST5330L			
		R	NSF2053			
N94W グランディス 97/8〜00/3	2(MX, MXセレクト, エクシード, スーパーエクシード), 4(2400ガソリン), 11(4WD)	F	NST5093R NST5093L		WST5093R WST5093L	LKIT-N84W
		R	NSF2053		WSF2053	
N94W グランディス 98/9〜00/3	2(スーパーエクシードリミテット), 4(2400ガソリン), 11(4WD)	F	NST5093R NST5093L		WST5093R WST5093L	LKIT-N84W
		R	NSF2053		WSF2053	

◎適合の詳細、及びカタログ掲載以外の車種については、車検証の「車名」「型式」「初年度登録月」を確認の上、お問合せ下さい。

■シャリオ/グランディス　CHARIOT/GRANDIS

★Lowfer Sports Kitは前後1台分セット品番(Lowfer+L・H・S)、別途L・H・Sスプリング単品設定有り。詳細は各製品適合表を参照下さい★

年式／モデル	車種詳細	フロント/リヤ	NEW SR Special	Super Special For Street	Lowfer Sports	Lowfer Sports Kit/ Climb Gear
N94W グランディス 99/4～00/3	2(エクシードサンルーフリミテット), 4(2400ガソリン), 11(4WD)	F	NST5093R NST5093L		WST5093R WST5093L	LKIT-N84W
		R	NSF2053		WSF2053	
N94W グランディス 99/12～00/3	2(ツーリング), 4(2400ガソリン), 11(4WD)	F	NST5093R NST5093L		WST5093R WST5093L	LKIT-N84W
		R	NSF2053		WSF2053	
N94W グランディス 00/4～	2(全グレード), 4(2400ガソリン), 11(4WD)	F	NST5331R NST5331L			
		R	NSF2053			
N96W グランディス 00/4～	2(全グレード), 4(3000ガソリン), 11(4WD)	F	NST5330R NST5330L			
		R	NSF2053			
NA4W グランディス 03/3～	4(4G69 (2400ガソリン)), 11(2WD, 4WD)	F	NST5259R NST5259L		WST5259R WST5259L	LKIT-NA4W
		R	NSF2075		WSF2075	

■タウンボックス　TOWN BOX

U61W 98/11～02/7	2(LX, SX, セレクト, パールセレクト), 4(660cc), 5(ワゴン, 含むサンルーフ車, ハイルーフ車), 11(2WD)	F	NST5349R.L			
		R	NSF1086			
U62W 98/11～02/7	2(LX, RX, SX, セレクト, パールセレクト, ホワイトエディション), 4(660cc), 5(ワゴン, 含むサンルーフ車, ハイルーフ車), 11(4WD)	F	NST5349R.L			
		R	NSF1086			
U63W 98/11～00/10	2(RX, セレクト), 4(660cc), 5(ワゴン, 含むサンルーフ車, ハイルーフ車), 11(2WD)	F	NST5349R.L			
		R	NSF1086			
U64W 00/11～02/7	2(RX), 4(660cc), 5(ワゴン, サンルーフ車, ハイルーフ車), 11(4WD)	F	NST5349R.L			
		R	NSF1086			
U61W 02/8～	2(LX, RX, SX), 4(660cc), 5(ワゴン, 含むサンルーフ車, ハイルーフ車), 11(2WD)	F	NST5349R.L			
		R	NSF1087			
U62W 02/8～	2(LX, RX, SX), 4(660cc), 5(ワゴン, 含むサンルーフ車, ハイルーフ車), 11(4WD)	F	NST5349R.L			
		R	NSF1087			

■ディアマンテ　DIAMANTE

F13A 90/2～91/6	2(25E), 4(2500ガソリン), 11(2WD)	F	NST5074R.L			
		R	NSG9016			
F13A 93/10～94/11	2(25V, 25V-SE), 4(2500ガソリン), 11(2WD)	F	NST5074R.L			
		R	NSG9016			
F15A 90/2～93/9	2(25V, 25V-SE), 4(2500ガソリン), 11(2WD)	F	NST5074R.L			
		R	NSG9016			
F17A 90/2～91/9	2(30V), 4(3000ガソリン), 11(2WD)	F	NST5074R.L			
		R	NSG9016			
F17A 90/2～93/9	2(30R-S), 4(3000ガソリン), 11(2WD)	F	NST5074R.L			
		R	NSG9016			

1(Name), 2(グレード), 3(エンジン種別), 4(エンジン形式), 5(外観形式), 6(外観仕様), 7(ドア数), 8(乗員数), 9(積載量), 10(タイヤ), 11(駆動), 12(備考)

⚠ 特殊品(例:TEMS・Adjustable・アクティブダンパー・セルフレベライザー・車高降下など)は、注釈がない場合は非装着となります。
カートリッジは、非分解式ストラットには装着不可となります。年式内でもストラットの形状を確認下さい。

年式／モデル	車　種　詳　細	フロント リ　ヤ	NEW SR Special	Super Special For Street	Lowfer Sports	Lowfer Sports Kit/ Climb Gear
F17A 90/2～94/11	2(30R), 4(3000ガソリン), 11(2WD)	F	NST5074R.L			
		R	NSG9016			
F25A 90/2～94/11	2(25E, 25V, 25V-SE, 25エスパーダ), 4(2500ガソリン), 11(4WD_4WS)	F	NST5075R.L			
		R	NSG9015			
F27A 90/2～94/11	2(30R, 30R-S, 30R-SE, 30V), 4(3000ガソリン), 11(4WD_4WS)	F	NST5075R.L			
		R	NSG9015			
F31A 15インチ アルミ 94/11～97/6	2(25E, 25S), 4(2500ガソリン), 11(2WD), 12(SSforSTREET在庫なくなり次第廃番)	F	NSF9067	SSB9067		
		R	NSF9068	SSB9068		
F31A 16インチ アルミ 94/11～97/6	2(25E, 25S, 25V, 25V-SE), 4(2500ガソリン), 11(2WD), 12(SSforSTREET在庫なくなり次第廃番)	F	NSF9065	SSB9065		
		R	NSF9066	SSB9066		
F31A 15インチ アルミ 94/11～95/11	2(25V), 4(2500ガソリン), 11(2WD), 12(SSforSTREET在庫なくなり次第廃番)	F	NSF9067	SSB9067		
		R	NSF9068	SSB9068		
F31A 15インチ アルミ 95/9～95/11	2(25X), 4(2500ガソリン), 11(2WD), 12(SSforSTREET在庫なくなり次第廃番)	F	NSF9067	SSB9067		
		R	NSF9068	SSB9068		
F31A 15インチ アルミ 95/9～97/6	2(エグゼクティブ), 4(2500ガソリン), 11(2WD), 12(SSforSTREET在庫なくなり次第廃番)	F	NSF9067	SSB9067		
		R	NSF9068	SSB9068		
F31A 16インチ アルミ 97/3～97/6	2(エグゼクティブ), 4(2500ガソリン), 11(2WD), 12(SSforSTREET在庫なくなり次第廃番)	F	NSF9065	SSB9065		
		R	NSF9066	SSB9066		
F31A 15インチ アルミ 95/12～97/6	2(エスパーダ, エスパーダ2), 4(2500ガソリン), 11(2WD), 12(SSforSTREET在庫なくなり次第廃番)	F	NSF9067	SSB9067		
		R	NSF9068	SSB9068		
F31A 16インチ アルミ 96/8～97/2	2(エスパーダ2), 4(2500ガソリン), 11(2WD), 12(SSforSTREET在庫なくなり次第廃番)	F	NSF9065	SSB9065		
		R	NSF9066	SSB9066		
F36A 95/9～97/6	2(30Mデポルテ), 4(3000ガソリン), 11(2WD), 12(SSforSTREET在庫なくなり次第廃番)	F	NSF9065	SSB9065		
		R	NSF9066	SSB9066		
F36A 94/11～97/6	2(30M, 30M-SE, 30R), 4(3000ガソリン), 11(2WD), 12(SSforSTREET在庫なくなり次第廃番)	F	NSF9065	SSB9065		
		R	NSF9066	SSB9066		
F41A 95/12～	2(エスパーダ(2500), (4WD), (15INCH WHEEL)), 12(SSforSTREET在庫なくなり次第廃番)	F	NSF9067	SSB9067		
		R	NSF9068	SSB9068		
F41A 94/11～	2(25S, 25V-SE(2500), (4WD), (15INCH WHEEL)), 12(SSforSTREET在庫なくなり次第廃番)	F	NSF9067	SSB9067		
		R	NSF9068	SSB9068		
F46A 94/11～	2(30R(3000), (4WD), (15INCH WHEEL)), 12(SSforSTREET在庫なくなり次第廃番)	F	NSF9067	SSB9067		
		R	NSF9068	SSB9068		

■デリカ　DELICA

P01V 86/4～86/12	2(DX), 4(1400cc), 11(2WD), 12(NEWSR在庫なくなり次第設定中止)	F	NSF2006			
		R	NSF1019			

◎適合の詳細、及びカタログ掲載以外の車種については、車検証の「車名」「型式」「初年度登録月」を確認の上、お問合せ下さい。

■デリカ　DELICA

年式／モデル	車種詳細	フロント リヤ	NEW SR Special	Super Special For Street	Lowfer Sports	Lowfer Sports Kit/ Climb Gear
P01V 87/1～93/4	2(DX), 4(1400cc), 11(2WD), 12(NEWSR在庫なくなり次第設定中止)	F	NSF2006			
		R	NSF1021			
P02V 86/4～86/12	2(DX, GL), 4(1600cc), 11(2WD), 12(NEWSR在庫なくなり次第設定中止)	F	NSF2006			
		R	NSF1019			
P02V 87/1～93/4	2(GL), 4(1600cc), 11(2WD), 12(NEWSR在庫なくなり次第設定中止)	F	NSF2006			
		R	NSF1021			
P02V 87/1～94/3	2(DX), 4(1600cc), 11(2WD), 12(NEWSR在庫なくなり次第設定中止)	F	NSF2006			
		R	NSF1021			
P03W 86/4～94/3	2(DX, GLX, GLX/リンクス, エクシード), 4(2000cc), 11(2WD), 12(NEWSR在庫なくなり次第設定中止)	F	NSF2006			
		R	NSF1019			
P03W 88/8～94/3	2(XL/XLサルーン/リンクス, XLサルーン/リンクス), 4(2000cc), 11(2WD), 12(NEWSR在庫なくなり次第設定中止)	F	NSF2006			
		R	NSF1019			
P04W 89/8～93/4	2(エクシード), 4(2400cc), 11(2WD), 12(NEWSR在庫なくなり次第設定中止)	F	NSF2006			
		R	NSF1019			
P05V 88/8～99/6	2(DX), 4(2500cc), 11(2WD), 12(除く「フラットフロア車」, NEWSR在庫なくなり次第設定中止)	F	NSF2006			
		R	NSF1021			
P05W 86/4～96/3	2(GLX, エクシード), 4(2500cc), 11(2WD), 12(NEWSR在庫なくなり次第設定中止)	F	NSF2006			
		R	NSF1019			
P05W 86/4～88/7	2(XL), 4(2500cc), 11(2WD), 12(NEWSR在庫なくなり次第設定中止)	F	NSF2006			
		R	NSF1019			
P05W 88/8～96/3	2(DX, XL/XLサルーン/リンクス/X, スーパーエクシード), 4(2500cc), 11(2WD), 12(NEWSR在庫なくなり次第設定中止)	F	NSF2006			
		R	NSF1019			
P06V 94/4～99/6	2(DX), 4(1600cc), 11(2WD), 12(NEWSR在庫なくなり次第設定中止)	F	NSF2006			
		R	NSF1021			
P12V 86/8～86/12	2(DX), 4(1600cc), 5(ロング), 11(2WD), 12(NEWSR在庫なくなり次第設定中止)	F	NSF2006			
		R	NSF1019			
P12V 87/1～90/7	2(DX), 4(1600cc), 5(ロング), 11(2WD), 12(NEWSR在庫なくなり次第設定中止)	F	NSF2006			
		R	NSF1021			
P15V 86/8～86/12	2(DX, GL), 4(2500cc), 5(ロング), 11(2WD), 12(NEWSR在庫なくなり次第設定中止)	F	NSF2006			
		R	NSF1019			
P15V 87/1～90/7	2(DX), 4(2500cc), 5(ロング), 11(2WD), 12(NEWSR在庫なくなり次第設定中止)	F	NSF2006			
		R	NSF1021			
P15V 87/1～99/6	2(GL), 4(2500cc), 5(ロング), 11(2WD), 12(NEWSR在庫なくなり次第設定中止)	F	NSF2006			
		R	NSF1021			

1(Name), 2(グレード), 3(エンジン種別), 4(エンジン形式), 5(外観形式), 6(外観仕様), 7(ドア数), 8(乗員数), 9(積載量), 10(タイヤ), 11(駆動), 12(備考)

⚠ 特殊品(例:TEMS・Adjustable・アクティブダンパー・セルフレベライザー・車高降下など)は、注釈がない場合は非装着となります。
カートリッジは、非分解式ストラットには装着不可となります。年式内でもストラットの形状を確認下さい。

年式／モデル	車　種　詳　細	フロント リ　ヤ	NEW SR Special	Super Special For Street	Lowfer Sports	Lowfer Sports Kit/ Climb Gear
P15W 86/8～94/3	2(DX), 4(2500cc), 5(ロング), 11(2WD), 12(NEWSR在庫なくなり次第設定中止)	F	NSF2006			
		R	NSF1019			
P15W 88/8～94/3	2(GL), 4(2500cc), 5(ロング), 11(2WD), 12(NEWSR在庫なくなり次第設定中止)	F	NSF2006			
		R	NSF1019			
P23V 86/4～94/3	2(DX, GL), 4(2000cc), 11(4WD)	F	NSF2007			
		R	NSF1020			
P23W 86/4～90/7	2(GLX, XL), 4(2000cc), 11(4WD)	F	NSF2007			
		R	NSF1020			
P23W 87/9～90/7	2(エクシード), 4(2000cc), 11(4WD)	F	NSF2007			
		R	NSF1020			
P24W 89/8～94/3	2(GLX, XL, エクシード), 4(2400cc), 11(4WD)	F	NSF2007			
		R	NSF1020			
P25V 86/4～99/6	2(DX, GL), 4(2500cc), 11(4WD)	F	NSF2007			
		R	NSF1020			
P25W 86/4～99/6	2(GLX), 4(2500cc), 11(4WD)	F	NSF2007			
		R	NSF1020			
P25W 86/4～88/7	2(XL), 4(2500cc), 11(4WD)	F	NSF2007			
		R	NSF1020			
P25W 95/12～96/3	2(シャモニー/ジャスパー/L-), 4(2500cc), 11(4WD)	F	NSF2007			
		R	NSF1020			
P25W 88/8～95/4	2(GLXスペシャルエディション, ジャスパー, スーパーエクシード), 4(2500cc), 11(4WD)	F	NSF2007			
		R	NSF1020			
P25W 88/8～97/8	2(ジャスパー/アクティブワー), 4(2500cc), 11(4WD)	F	NSF2007			
		R	NSF1020			
P27V 94/4～99/6	2(GL), 4(2000cc), 11(4WD)	F	NSF2007			
		R	NSF1020			
P35W 89/8～95/4	2(GLXスペシャルエディション, X, エクシード, エクシードスペシャルエディション, スーパーエクシード), 4(2500cc), 6(ハイルーフ), 11(4WD)	F	NSF2007			
		R	NSF1020			
P35W 89/8～99/6	2(GLX), 4(2500cc), 6(ハイルーフ), 11(4WD)	F	NSF2007			
		R	NSF1020			
P35W 89/8～97/8	2(シャモニー/ジャスパー/L-), 4(2500cc), 6(ハイルーフ), 11(4WD)	F	NSF2007			
		R	NSF1020			
P35W 96/4～97/8	2(ジャスパー/アクティブワー), 4(2500cc), 6(ハイルーフ), 11(4WD)	F	NSF2007			
		R	NSF1020			
P45V 90/8～99/6	2(DX, GL), 4(2500cc), 5(ロング), 11(4WD)	F	NSF2007			
		R	NSF1020			

◎適合の詳細、及びカタログ掲載以外の車種については、車検証の「車名」「型式」「初年度登録月」を確認の上、お問合せ下さい。

■デリカ　DELICA

年式／モデル	車種詳細	フロント／リヤ	NEW SR Special	Super Special For Street	Lowfer Sports	Lowfer Sports Kit/ Climb Gear
PA4W 94/3〜96/5	2(エクシード2), 4(2400cc), 5(ショート), 11(2WD)	F	NSF2039			
		R	NSF2040			
PA4W 94/3〜99/4	2(XG, エクシード1/XR), 4(2400cc), 5(ショート), 11(2WD)	F	NSF2039			
		R	NSF2040			
PA4W 96/6〜99/4	2(エクシード), 4(2400cc), 5(ショート), 11(2WD)	F	NSF2039			
		R	NSF2040			
PA4W 97/6〜99/4	2(エアロ), 4(2400cc), 5(ショート), 11(2WD)	F	NSF2039			
		R	NSF2040			
PA5W 94/3〜95/7	2(X, エクシード1), 4(2500cc), 5(ショート), 11(2WD)	F	NSF2039			
		R	NSF2040			
PA5W 94/3〜96/5	2(エクシード2), 4(2500cc), 5(ショート), 11(2WD)	F	NSF2039			
		R	NSF2040			
PA5W 94/3〜99/4	2(XG, エクシード1/XR), 4(2500cc), 5(ショート), 11(2WD)	F	NSF2039			
		R	NSF2040			
PA5W 96/6〜99/4	2(エクシード), 4(2500cc), 5(ショート), 11(2WD)	F	NSF2039			
		R	NSF2040			
PB5W 94/3〜96/5	2(エクシード2), 4(2500cc), 5(ロング), 11(2WD)	F	NSF2039			
		R	NSF2040			
PB5W 96/6〜99/4	2(XR, エクシード), 4(2500cc), 5(ロング), 11(2WD)	F	NSF2039			
		R	NSF2040			
PB5W 97/6〜99/4	2(エクシード8), 4(2500cc), 5(ロング), 11(2WD)	F	NSF2039			
		R	NSF2040			
PB6W 94/3〜96/5	2(エクシード2), 4(3000cc), 5(ロング), 11(2WD)	F	NSF2039			
		R	NSF2040			
PB6W 96/6〜97/5	2(エクシード), 4(3000cc), 5(ロング), 11(2WD)	F	NSF2039			
		R	NSF2040			
PD4W 94/3〜97/5	2(エクシード1, エクシード2, XR, XG), 4(2400cc), 5(ショート), 11(4WD)	F	NSF2026			
		R	NSF2024			
PD4W ECS付き 94/3〜97/5	2(エクシード1, エクシード2, XR, XG), 4(2400cc), 5(ショート), 11(4WD)	F		SSE013 (SEF0070)		
		R		SSE013 (SEF0080)		
PD6W 96/6〜97/5	2(エクシード), 4(3000cc), 5(ショート), 11(4WD)	F	NSF2026			
		R	NSF2024			
PD6W ECS付き 96/6〜97/5	2(エクシード), 4(3000cc), 5(ショート), 11(4WD)	F		SSE013 (SEF0070)		
		R		SSE013 (SEF0080)		

1(Name), 2(グレード), 3(エンジン種別), 4(エンジン形式), 5(外観形式), 6(外観仕様), 7(ドア数), 8(乗員数), 9(積載量), 10(タイヤ), 11(駆動), 12(備考)

⚠ 特殊品(例:TEMS・Adjustable・アクティブダンパー・セルフレベライザー・車高降下など)は、注釈がない場合は非装着となります。
カートリッジは、非分解式ストラットには装着不可となります。年式内でもストラットの形状を確認下さい。

年式／モデル	車種詳細	フロント リヤ	NEW SR Special	Super Special For Street	Lowfer Sports	Lowfer Sports Kit/ Climb Gear
PD6W 97/9～99/4	2(XG, XR, シャモニー, ジャスパー), 4(3000cc), 5(ショート), 11(4WD)	F	NSF2026			
		R	NSF2024			
PD6W ECS付き 94/3～	2(スーパーエクシード), 4(3000cc), 5(ショート), 11(4WD)	F		SSE013 (SEF0070)		
		R		SSE013 (SEF0080)		
PD8W 94/3～95/7	2(エクシード1, X), 4(2800cc), 11(4WD)	F	NSF2026			
		R	NSF2024			
PD8W ECS付き 94/3～95/7	2(XG, エクシード1), 4(2800cc), 11(4WD)	F		SSE013 (SEF0070)		
		R		SSE013 (SEF0080)		
PD8W 94/3～98/4	2(XG, エクシード1, XR), 4(2800cc), 11(4WD)	F	NSF2026			
		R	NSF2024			
PD8W ECS付き 94/3～97/5	2(エクシード1, XR), 4(2800cc), 11(4WD)	F		SSE013 (SEF0070)		
		R		SSE013 (SEF0080)		
PD8W 96/1～99/4	2(ジャスパー, エアロ), 4(2800cc), 11(4WD)	F	NSF2026			
		R	NSF2024			
PD8W 96/6～97/5	2(エクシード), 4(2800cc), 11(4WD)	F	NSF2026			
		R	NSF2024			
PD8W ECS付き 96/6～97/5	2(エクシード), 4(2800cc), 11(4WD)	F		SSE013 (SEF0070)		
		R		SSE013 (SEF0080)		
PE8W 94/3～98/4	2(エクシード2, エクシード), 4(2800cc), 5(ハイルーフ), 11(4WD)	F	NSF2026			
		R	NSF2024			
PE8W ECS付き 94/3～97/5	2(エクシード2, エクシード), 4(2800cc), 5(ハイルーフ), 11(4WD)	F		SSE013 (SEF0070)		
		R		SSE013 (SEF0080)		
PE8W 94/3～97/5	2(エクシード2, エクシード, シャモニー), 4(2800cc), 5(ハイルーフ), 11(4WD)	F	NSF2026			
		R	NSF2024			
PE8W ECS付き 94/3～	2(スーパーエクシード), 4(2800cc), 5(ハイルーフ), 11(4WD)	F		SSE013 (SEF0070)		
		R		SSE013 (SEF0080)		
PE8W 95/8～98/4	2(XG, エクシード1, XR), 4(2800cc), 5(ハイルーフ), 11(4WD)	F	NSF2026			
		R	NSF2024			
PE8W ECS付き 95/8～97/5	2(エクシード1, XR), 4(2800cc), 5(ハイルーフ), 11(4WD)	F		SSE013 (SEF0070)		
		R		SSE013 (SEF0080)		
PF6W 94/3～98/4	2(エクシード2, エクシード), 4(3000cc), 11(4WD)	F	NSF2026			
		R	NSF2024			
PF6W ECS付き 94/3～97/5	2(エクシード2, エクシード, スーパーエクシード), 4(3000cc), 11(4WD)	F		SSE013 (SEF0070)		
		R		SSE013 (SEF0080)		
PF8W 94/3～95/7	2(エクシード2), 4(2800cc), 11(4WD)	F	NSF2026			
		R	NSF2024			

◎適合の詳細、及びカタログ掲載以外の車種については、車検証の「車名」「型式」「初年度登録月」を確認の上、お問合せ下さい。

年式／モデル	車種詳細	フロント／リヤ	NEW SR Special	Super Special For Street	Lowfer Sports	Lowfer Sports Kit/ Climb Gear
■デリカ　DELICA						
PF8W ECS付き 94/3～95/7	2(エクシード2), 4(2800cc), 11(4WD)	F		SSE013 (SEF0070)		
		R		SSE013 (SEF0080)		
PF8W 94/3～98/4	2(エクシード2, エクシード), 4(2800cc), 11(4WD)	F	NSF2026			
		R	NSF2024			
PF8W ECS付き 94/3～98/4	2(エクシード2, エクシード, スーパーエクシード, ロイヤルエクシード), 4(2800cc), 11(4WD)	F		SSE013 (SEF0070)		
		R		SSE013 (SEF0080)		
PF8W 96/6～98/4	2(XR), 4(2800cc), 11(4WD)	F	NSF2026			
		R	NSF2024			
PF8W ECS付き 96/6～97/5	2(XR), 4(2800cc), 11(4WD)	F		SSE013 (SEF0070)		
		R		SSE013 (SEF0080)		
■デリカ トラック　DELICA TRUCK						
P02T 94/3～99/6	2(DX, GL), 4(1600cc), 5(ショート), 11(2WD)	F	NSF2039			
		R	NSF1004			
P05T 94/3～99/6	2(DX, GL), 4(2500cc), 5(ショート), 11(2WD)	F	NSF2039			
		R	NSF1004			
■デリカD:5　DELICA D:5						
PG6SA 92/8～ 100024～103957	2(TYPE-L, TYPE-M), 3(OHC), 7(2ドア)	F	NST5108R NST5108L			
		R	NST5109R NST5109L			
PG6SA 92/8～ 100024～103957	2(TYPE-L, TYPE-M), 3(OHC), 7(2ドア)	F	NST5108R NST5108L			
		R	NST5109R NST5109L			
■パジェロ　PAJERO						
V83W 06/10～	2(全グレード), 4(6G72(3.0リッタ)/ショート), 11(4WD)	F	NSF9155			
		R	NSF2094			
V87W 06/10～	2(全グレード), 4(6G75(3.8リッタ)/ショート), 11(4WD)	F	NSF9155			
		R	NSF2094			
V93W 06/10～	2(全グレード), 4(6G72(3.0リッタ)/ロング), 11(4WD)	F	NSF9155			
		R	NSF2094			
V97W 06/10～	2(全グレード), 4(6G75(3.8リッタ)/ロング), 11(4WD)	F	NSF9155			
		R	NSF2094			
■パジェロ Jr　PAJERO Jr						
H57A 96/9～96/11	2(マックツイスト(1100/4WD))	F	NST5132R.L	SST5132R.L		
		R	NSG8017	SSB2036		
H57A 95/10～96/11	2(ZR-1, ZR-2(1100/4WD))	F	NST5132R.L	SST5132R.L		
		R	NSG8017	SSB2036		

1(Name), 2(グレード), 3(エンジン種別), 4(エンジン形式), 5(外観形式), 6(外観仕様), 7(ドア数), 8(乗員数), 9(積載量), 10(タイヤ), 11(駆動), 12(備考)

⚠特殊品(例:TEMS・Adjustable・アクティブダンパー・セルフレベライザー・車高降下など)は、注釈がない場合は非装着となります。
カートリッジは、非分解式ストラットには装着不可となります。年式内でもストラットの形状を確認下さい。

■パジェロ ミニ　PAJERO MINI

年式／モデル	車種詳細	フロント／リヤ	NEW SR Special	Super Special For Street	Lowfer Sports	Lowfer Sports Kit/ Climb Gear
H51A 95/11～97/5	2(全グレード), 4(660cc), 11(2WD)	F	NST5122R.L			
		R	NSF1080			
H51A 97/6～98/8	2(全グレード), 4(660cc), 11(2WD)	F	NST5338R.L			
		R	NSF1080			
H56A 94/10～97/5	2(全グレード), 4(660cc), 11(4WD)	F	NST5122R.L			
		R	NSF1080			
H56A 97/6～98/8	2(全グレード), 4(660cc), 11(4WD)	F	NST5338R.L			
		R	NSF1080			
H53A 98/8～03/7	2(全グレード(除くZ, R(含む「S4_ターボ」))), 4(660cc)	F	NST5373R.L			
		R	NSG8017			
H53A 03/8～	2(全グレード), 4(660cc)	F	NST5373R.L			
		R	NSG8017			
H58A 98/8～03/7	2(全グレード), 4(660cc)	F	NST5373R.L			
		R	NSG8017			
H58A 03/8～	2(全グレード), 4(660cc)	F	NST5373R.L			
		R	NSG8017			

■ミニカ　MINICA

H11A 83/11～85/7	2(EL, TL), 4(550cc/2CYL), 11(2WD), 12(NEWSR在庫なくなり次第設定中止)	F	NST8005R.L			
		R	NSG8009			
H11A 83/11～86/12	2(S, SL, XL, ターボ), 4(550cc/2CYL), 11(2WD), 12(NEWSR在庫なくなり次第設定中止)	F	NST8005R.L			
		R	NSG8009			
H11A 85/8～86/12	2(XE, XG, XGオープントップ), 4(550cc/2CYL), 11(2WD), 12(NEWSR在庫なくなり次第設定中止)	F	NST8005R.L			
		R	NSG8009			
H11V 83/11～84/12	2(L, ターボ, ターボG), 4(550cc/2CYL), 11(2WD), 12(NEWSR在庫なくなり次第設定中止)	F	NST8005R.L			
		R	NSG8009			
H11V 83/11～86/12	2(S, マリエ), 4(550cc/2CYL), 11(2WD), 12(NEWSR在庫なくなり次第設定中止)	F	NST8005R.L			
		R	NSG8009			
H11V 85/1～86/12	2(G, アミスタ, ターボG/ターボ), 4(550cc/2CYL), 11(2WD), 12(NEWSR在庫なくなり次第設定中止)	F	NST8005R.L			
		R	NSG8009			
H11V 85/8～86/12	2(パセリ), 4(550cc/2CYL), 11(2WD), 12(NEWSR在庫なくなり次第設定中止)	F	NST8005R.L			
		R	NSG8009			
H14A 87/1～89/1	2(S, XG, XL, ターボ, パセリ, マリエ), 4(550cc/3CYL), 11(2WD), 12(NEWSR在庫なくなり次第設定中止)	F	NST8005R.L			
		R	NSG8009			
H14A 88/1～89/1	2(エクシード, ティコ), 4(550cc/3CYL), 11(2WD), 12(NEWSR在庫なくなり次第設定中止)	F	NST8005R.L			
		R	NSG8009			

◎適合の詳細、及びカタログ掲載以外の車種については、車検証の「車名」「型式」「初年度登録月」を確認の上、お問合せ下さい。

■ミニカ　MINICA

年式／モデル	車種詳細	フロント／リヤ	NEW SR Special	Super Special For Street	Lowfer Sports	Lowfer Sports Kit/ Climb Gear
H14V 87/1～87/12	2(ターボXR, パセリL, フィオルッチスペシャル), 4(550cc/3CYL), 11(2WD), 12(NEWSR在庫なくなり次第設定中止)	F	NST8005R.L			
		R	NSG8009			
H14V 87/1～89/1	2(S, ターボR, パセリE, ホクリクスペシャル, マリエ, ライラ/ティコGサウンドボックス), 4(550cc/3CYL), 11(2WD), 12(NEWSR在庫なくなり次第設定中止)	F	NST8005R.L			
		R	NSG8009			
H14V 87/8～89/1	2(ターボジャッカル/ゼオ), 4(550cc/3CYL), 11(2WD), 12(NEWSR在庫なくなり次第設定中止)	F	NST8005R.L			
		R	NSG8009			
H14V 88/1～89/1	2(ターボゼオ, ティコG, ティコGサウンドボックス, ティコM), 4(550cc/3CYL), 11(2WD), 12(NEWSR在庫なくなり次第設定中止)	F	NST8005R.L			
		R	NSG8009			
H21A 88/11～89/7	2(XG, XM, XPM), 4(550cc), 11(2WD)	F	NST8007R.L			
		R	NSG8009			
H21A 88/11～89/12	2(XL, XPE/ホッカイドウスペシャル, XPF, XPG, XS, レタスP), 4(550cc), 11(2WD)	F	NST8007R.L			
		R	NSG8009			
H21A 89/8～90/7	2(ダンガンZZ), 4(550cc), 11(2WD)	F	NST8007R.L			
		R	NSG8009			
H21A 89/8～89/12	2(XFI, XPE, ダンガンSI, ミューF, ミューM), 4(550cc), 11(2WD)	F	NST8007R.L			
		R	NSG8009			
H21V 88/11～89/7	2(M, ダンガンZZ, レタス), 4(550cc), 11(2WD)	F	NST8007R.L			
		R	NSG8009			
H21V 88/11～89/12	2(PE, PF, PG, S), 4(550cc), 11(2WD)	F	NST8007R.L			
		R	NSG8009			
H21VW 89/8～89/12	2(ウォークスルーバン), 4(550cc), 11(2WD), 12(カンレイチシヨウ)	F	NST8007R.L			
		R	NSG8010			
H22A 90/1～91/3	2(XFI, XPG, XPL, XS, ミューM), 4(660cc), 11(2WD)	F	NST8007R.L			
		R	NSG8009			
H22A 90/1～91/11	2(ライラ2), 4(660cc), 11(2WD)	F	NST8007R.L			
		R	NSG8009			
H22A 90/1～92/11	2(XPF, ダンガンSI, ミューF), 4(660cc), 11(2WD)	F	NST8007R.L			
		R	NSG8009			
H22A 90/1～93/8	2(XPE, ミューG, レタス), 4(660cc), 11(2WD)	F	NST8007R.L			
		R	NSG8009			
H22A 90/8～93/8	2(ダンガンZZ), 4(660cc), 11(2WD)	F	NST8007R.L			
		R	NSG8009			
H22A 90/12～91/11	2(ライラ), 4(660cc), 11(2WD)	F	NST8007R.L			
		R	NSG8009			

1(Name), 2(グレード), 3(エンジン種別), 4(エンジン形式), 5(外観形式), 6(外観仕様), 7(ドア数), 8(乗員数), 9(積載量), 10(タイヤ), 11(駆動), 12(備考)

⚠ 特殊品(例:TEMS・Adjustable・アクティブダンパー・セルフレベライザー・車高降下など)は、注釈がない場合は非装着となります。
カートリッジは、非分解式ストラットには装着不可となります。年式内でもストラットの形状を確認下さい。

年式／モデル	車種詳細	フロント リヤ	NEW SR Special	Super Special For Street	Lowfer Sports	Lowfer Sports Kit/ Climb Gear
H22A 90/12～92/11	2(ミューX/ミラノ), 4(660cc), 11(2WD)	F	NST8007R.L			
		R	NSG8009			
H22A 91/4～93/8	2(ミューL), 4(660cc), 11(2WD)	F	NST8007R.L			
		R	NSG8009			
H22A 91/12～92/11	2(AF, AM), 4(660cc), 11(2WD)	F	NST8007R.L			
		R	NSG8009			
H22A 91/12～93/8	2(ダンガンZZリミテッド, ピアチェE, ピアチェL, ミラノ), 4(660cc), 11(2WD)	F	NST8007R.L			
		R	NSG8009			
H22A 92/12～93/8	2(ミラノリミテッド), 4(660cc), 11(2WD)	F	NST8007R.L			
		R	NSG8009			
H22V 90/1～92/11	2(レタス), 4(660cc), 11(2WD)	F	NST8007R.L			
		R	NSG8009			
H22V 90/1～93/8	2(2シータ, PE, S), 4(660cc), 11(2WD)	F	NST8007R.L			
		R	NSG8009			
H22V 91/4～92/11	2(PF), 4(660cc), 11(2WD)	F	NST8007R.L			
		R	NSG8009			
H22V 91/12～92/11	2(AE), 4(660cc), 11(2WD)	F	NST8007R.L			
		R	NSG8009			
H22V 91/12～93/8	2(ライラ), 4(660cc), 11(2WD)	F	NST8007R.L			
		R	NSG8009			
H22VW 90/1～95/10	2(ウォークスルーバン), 4(660cc), 11(2WD), 12(カンレイチシヨウ)	F	NST8007R.L			
		R	NSG8010			
H26A 88/11～89/12	2(XF-4), 4(550cc), 11(4WD)	F	NST8008R.L			
		R	NSG8010			
H26A 89/8～89/12	2(XS-4, ダンガンRI-4), 4(550cc), 11(4WD)	F	NST8008R.L			
		R	NSG8010			
H26A 89/8～90/7	2(ダンガンZZ-4), 4(550cc), 11(4WD)	F	NST8008R.L			
		R	NSG8010			
H26V 88/11～89/12	2(F-4, S-4), 4(550cc), 11(4WD)	F	NST8008R.L			
		R	NSG8010			
H27A 90/1～91/11	2(XF-4, XS-4, ダンガンRI-4), 4(660cc), 11(4WD)	F	NST8008R.L			
		R	NSG8010			
H27A 90/8～93/8	2(ダンガンZZ-4), 4(660cc), 11(4WD)	F	NST8008R.L			
		R	NSG8010			
H27A 91/12～92/11	2(LI-4), 4(660cc), 11(4WD)	F	NST8008R.L			
		R	NSG8010			

◎適合の詳細、及びカタログ掲載以外の車種については、車検証の「車名」「型式」「初年度登録月」を確認の上、お問合せ下さい。

■ミニカ　MINICA

年式／モデル	車種詳細	フロント／リヤ	NEW SR Special	Super Special For Street	Lowfer Sports	Lowfer Sports Kit/ Climb Gear
H27A 91/12～93/8	2(XM-4, ピアチェ4WD), 4(660cc), 11(4WD)	F	NST8008R.L			
		R	NSG8010			
H27A 92/12～93/8	2(ミラノ4WD), 4(660cc), 11(4WD)	F	NST8008R.L			
		R	NSG8010			
H27V 90/1～93/8	2(F-4, S-4), 4(660cc), 11(4WD)	F	NST8008R.L			
		R	NSG8010			
H27V 91/10～93/8	2(M-4, ピアチェ4WD), 4(660cc), 11(4WD)	F	NST8008R.L			
		R	NSG8010			
H27VW 90/8～95/10	2(ウォークスルーバン), 4(660cc), 11(4WD)	F	NST8008R.L			
		R	NSG8010			
H31A 93/8～94/8	2(ST), 4(660cc), 11(2WD)	F	NST5333R.L			
		R	NSG8009			
H31A 94/9～95/8	2(ST), 4(660cc), 11(2WD)	F	NST8013R.L			
		R	NSG8009			
H31A 93/8～98/8	2(「ST」以外のグレード), 4(660cc), 11(2WD)	F	NST5333R.L			
		R	NSG8009			
H32A 93/8～98/8	2(全グレード), 4(660cc), 11(2WD)	F	NST5333R.L			
		R	NSG8009			
H32V 93/8～98/8	2(全グレード), 4(660cc), 11(2WD)	F	NST5333R.L			
		R	NSG8009			
H36A 93/8～98/8	2(全グレード), 4(660cc), 11(4WD)	F	NST5334R.L			
		R	NSG8009			
H37A 93/8～98/8	2(全グレード), 4(660cc), 11(4WD)	F	NST5334R.L			
		R	NSG8009			
H37V 93/8～98/8	2(全グレード), 4(660cc), 11(4WD)	F	NST5334R.L			
		R	NSG8009			
H42A 98/8～	2(PF, PG, PJ), 4(660cc), 5(セダン), 7(2・4ドア), 11(2WD)	F	NST5190R.L			
		R	NSF1036			
H42A 99/1～	2(PF LEV, PG LEV, PG, タウンビー), 4(660cc), 5(セダン), 7(2・4ドア), 11(2WD)	F	NST5190R.L			
		R	NSF1036			
H42V 98/8～	2(CE, CE-E, CF), 4(660cc), 5(バン), 7(2ドア), 11(2WD)	F	NST5190R.L			
		R	NSF1036			
H42V 99/1～	2(CE CNG), 4(660cc), 5(バン), 7(2ドア), 11(2WD)	F	NST5190R.L			
		R	NSF1036			

1(Name), 2(グレード), 3(エンジン種別), 4(エンジン形式), 5(外観形式), 6(外観仕様), 7(ドア数), 8(乗員数), 9(積載量), 10(タイヤ), 11(駆動), 12(備考)

⚠特殊品(例:TEMS・Adjustable・アクティブダンパー・セルフレベライザー・車高降下など)は、注釈がない場合は非装着となります。
カートリッジは、非分解式ストラットには装着不可となります。年式内でもストラットの形状を確認下さい。

年式／モデル	車　種　詳　細	フロント リ　ヤ	NEW SR Special	Super Special For Street	Lowfer Sports	Lowfer Sports Kit/ Climb Gear
H47A 98/8～	2(PG, PJ), 4(660cc), 5(セダン), 7(2・4ドア), 11(4WD)	F	NST5190R.L			
		R	NSF1036			
H47A 98/8～	2(PF), 4(660cc), 5(セダン), 7(2ドア), 11(2WD)	F	NST5190R.L			
		R	NSF1036			
H47A 99/1～	2(タウンビー), 4(660cc), 5(セダン), 7(2・4ドア), 11(4WD)	F	NST5190R.L			
		R	NSF1036			
H47V 98/8～	2(CF), 4(660cc), 5(バン), 7(2ドア), 11(4WD)	F	NST5190R.L			
		R	NSF1036			

■ミニカ トッポ/BJ　MINICA toppo/BJ

★Lowfer Sports Kitは前後1台分セット品番(Lowfer+L・H・S)、別途L・H・Sスプリング単品設定有り。詳細は各製品適合表を参照下さい★

H22A 90/2～91/11	2(Q-BOU), 4(660cc), 11(2WD)	F	NST8007R.L			
		R	NSG8009			
H22A 90/2～93/8	2(Q, Q2, Q3, Q-BOU), 4(660cc), 11(2WD)	F	NST8007R.L			
		R	NSG8009			
H22A 91/12～93/8	2(QA, QC, QT), 4(660cc), 11(2WD)	F	NST8007R.L			
		R	NSG8009			
H22V 90/2～93/8	2(B, C, C2), 4(660cc), 11(2WD)	F	NST8007R.L			
		R	NSG8009			
H22V 90/2～93/8	2(C2), 4(660cc), 11(2WD), 12(カンレイチシヨウ)	F	NST8007R.L			
		R	NSG8010			
H22V 90/2～93/8	2(U, U2), 4(660cc), 11(2WD)	F	NST8007R.L			
		R	NSG8009			
H22V 91/12～93/8	2(UA), 4(660cc), 11(2WD)	F	NST8007R.L			
		R	NSG8009			
H27A 90/2～93/8	2(Q2-4, Q-BOU), 4(660cc), 11(4WD), 12(カンレイチシヨウ)	F	NST8008R.L			
		R	NSG8010			
H27V 90/2～93/8	2(C2-4, U2-4), 4(660cc), 11(4WD), 12(カンレイチシヨウ)	F	NST8008R.L			
		R	NSG8010			
H31A 93/8～98/8	2(RT/アミスタT), 4(660cc), 11(2WD)	F	NST8013R.L			
		R	NSG8009			
H31A 93/8～98/8	2(「RT/アミスタT」以外のグレード), 4(660cc), 11(2WD)	F	NST5333R.L			
		R	NSG8009			
H32A 93/8～98/8	2(全グレード), 4(660cc), 11(2WD)	F	NST5333R.L			
		R	NSG8009			
H32V 93/8～98/8	2(全グレード), 4(660cc), 11(2WD)	F	NST5333R.L			
		R	NSG8009			

◎適合の詳細、及びカタログ掲載以外の車種については、車検証の「車名」「型式」「初年度登録月」を確認の上、お問合せ下さい。

■ミニカ トッポ/BJ　MINICA toppo/BJ

★Lowfer Sports Kitは前後1台分セット品番(Lowfer+L・H・S)、別途L・H・Sスプリング単品設定有り。詳細は各製品適合表を参照下さい★

年式／モデル	車種詳細	フロント／リヤ	NEW SR Special	Super Special For Street	Lowfer Sports	Lowfer Sports Kit/ Climb Gear
H36A 93/8～98/8	2(全グレード), 4(660cc), 11(4WD)	F	NST5334R.L			
		R	NSG8009			
H37V 93/8～98/8	2(全グレード), 4(660cc), 11(4WD)	F	NST5334R.L			
		R	NSG8009			
H41A 98/8～	2(M, R, S, X), 4(660cc), 5(セダン), 11(2WD)	F	NST5190R.L		WST5190R.L	LKIT-H41A
		R	NSF1036		WSF1036	
H41A 98/12～	2(Z), 4(660cc), 5(セダン), 11(2WD)	F	NST5190R.L		WST5190R.L	LKIT-H41A
		R	NSF1036		WSF1036	
H42A 98/8～	2(M, S, X), 4(660cc/3CYL), 5(セダン), 11(2WD)	F	NST5190R.L		WST5190R.L	
		R	NSF1036		WSF1036	
H42A 98/12～	2(Z), 4(660cc/3CYL), 5(セダン), 11(2WD)	F	NST5190R.L		WST5190R.L	
		R	NSF1036		WSF1036	
H46A 98/8～	2(R), 4(660cc), 5(セダン), 11(4WD)	F	NST5190R.L		WST5190R.L	LKIT-H41A
		R	NSF1036		WSF1036	
H47A 98/8～	2(M, X), 4(660cc), 5(セダン), 11(4WD)	F	NST5190R.L		WST5190R.L	
		R	NSF1036		WSF1036	
H47A 98/12～	2(Z), 4(660cc), 5(セダン), 11(4WD)	F	NST5190R.L		WST5190R.L	
		R	NSF1036		WSF1036	

■ランサー セディア　LANCER CEDIA

★Lowfer Sports Kitは前後1台分セット品番(Lowfer+L・H・S)、別途L・H・Sスプリング単品設定有り。詳細は各製品適合表を参照下さい★

CS5W 00/11～	2(TOURING(含むパッケージ, スーパーパッケージ)), 4(1800ガソリン), 5(ワゴン)	F	NST5223R.L		WST5223R.L	LKIT-CS5W
		R	NSF9124		WSF9124	
CS5W 01/5～	2(T-TOURING(含むパッケージ)), 4(1800ガソリン), 5(ワゴン)	F	NST5223R.L		WST5223R.L	LKIT-CS5W
		R	NSF9124		WSF9124	

■ランサー/ミラージュ　LANCER/MIRAGE

C51A 87/9～91/8	2(T, ファビオ), 4(1300ガソリン), 11(2WD), 12(NEWSR在庫なくなり次第設定中止)	F	NST5024R.L			
		R	NSG9122			
C52A 87/9～91/8	2(スイフト, スイフト10, スイフトX, ザイビクス, ファビオ), 4(1500ガソリン), 11(2WD), 12(NEWSR在庫なくなり次第設定中止)	F	NST5024R.L			
		R	NSG9122			
C53A 87/9～91/8	2(サイボーグ, ザイビクス, スーパースイフトR, サイボーグRS, スイフトR, イデア), 4(1600ガソリン), 11(2WD), 12(NEWSR在庫なくなり次第設定中止)	F	NST5024R.L			
		R	NSG9122			
C61A 87/12～91/8	2(T, ヴィー, ファビオ, S), 4(1300ガソリン), 11(2WD), 12(NEWSR在庫なくなり次第設定中止)	F	NST5024R.L			
		R	NSG9122			

1(Name), 2(グレード), 3(エンジン種別), 4(エンジン形式), 5(外観形式), 6(外観仕様), 7(ドア数), 8(乗員数), 9(積載量), 10(タイヤ), 11(駆動), 12(備考)

⚠特殊品(例:TEMS・Adjustable・アクティブダンパー・セルフレベライザー・車高降下など)は、注釈がない場合は非装着となります。
カートリッジは、非分解式ストラットには装着不可となります。年式内でもストラットの形状を確認下さい。

年式／モデル	車種詳細	フロント リヤ	NEW SR Special	Super Special For Street	Lowfer Sports	Lowfer Sports Kit/ Climb Gear
C62A 87/12～91/8	2(ヴィーZ, ヴィーサルーン, ヴィーサルーンX), 4(1500ガソリン), 11(2WD), 12(NEWSR在庫なくなり次第設定中止)	F	NST5024R.L			
		R	NSG9122			
C62A 88/5～90/9	2(エトランジェ, SZ), 4(1500ガソリン), 11(2WD), 12(NEWSR在庫なくなり次第設定中止)	F	NST5024R.L			
		R	NSG9122			
C62A 88/5～91/8	2(SXサルーン, SXサルーンX, アスパイア), 4(1500ガソリン), 11(2WD), 12(NEWSR在庫なくなり次第設定中止)	F	NST5024R.L			
		R	NSG9122			
C62A 90/10～91/8	2(エリナ), 4(1500ガソリン), 11(2WD), 12(NEWSR在庫なくなり次第設定中止)	F	NST5024R.L			
		R	NSG9122			
C63A 87/12～89/9	2(ヴィーR), 4(1600DOHC), 11(2WD), 12(NEWSR在庫なくなり次第設定中止)	F	NST5024R.L			
		R	NSG9122			
C63A 88/5～90/9	2(SR), 4(1600DOHC), 11(2WD), 12(NEWSR在庫なくなり次第設定中止)	F	NST5024R.L			
		R	NSG9122			
C63A 89/9～91/8	2(SXサルーン, ヴィーサルーン, イデア, エスパーダ), 4(1600DOHC), 11(2WD), 12(NEWSR在庫なくなり次第設定中止)	F	NST5024R.L			
		R	NSG9122			
C64A 87/12～91/8	2(ヴィーS, SXサルーン, SZ, ヴィーサルーン), 4(1800ディーゼル), 11(2WD), 12(NEWSR在庫なくなり次第設定中止)	F	NST5024R.L			
		R	NSG9122			
C72A 87/12～91/8	2(ヴィーZ4), 4(1500ガソリン), 11(4WD), 12(NEWSR在庫なくなり次第設定中止)	F	NST5043R.L			
		R	NSG9127			
C72A 88/5～91/8	2(SZ-4), 4(1500ガソリン), 11(4WD), 12(ランサー, NEWSR在庫なくなり次第設定中止)	F	NST5043R.L			
		R	NSG9127			
C72A 89/2～91/8	2(SXサルーン, T, ヴィーサルーン), 4(1500ガソリン), 11(4WD), 12(NEWSR在庫なくなり次第設定中止)	F	NST5043R.L			
		R	NSG9127			
C73A 87/12～91/8	2(サイボーグ), 4(1600DOHC), 11(4WD), 12(NEWSR在庫なくなり次第設定中止)	F	NST5043R.L			
		R	NSG9127			
C73A 88/5～91/8	2(GSR-4), 4(1600DOHC), 11(4WD), 12(ランサー, NEWSR在庫なくなり次第設定中止)	F	NST5043R.L			
		R	NSG9127			
C73A 89/9～91/8	2(GSR-4RS, SR-4), 4(1600DOHC), 11(4WD), 12(ランサー, NEWSR在庫なくなり次第設定中止)	F	NST5043R.L			
		R	NSG9127			
C74A 88/5～91/8	2(SZ), 4(1800ディーゼル), 11(4WD), 12(ランサー, NEWSR在庫なくなり次第設定中止)	F	NST5043R.L			
		R	NSG9127			
C74A 88/10～91/8	2(ヴィーS4), 4(1800ディーゼル), 11(4WD), 12(NEWSR在庫なくなり次第設定中止)	F	NST5043R.L			
		R	NSG9127			
C74A 89/2～91/8	2(SXサルーン, T, ヴィーサルーン), 4(1800ディーゼル), 11(4WD), 12(NEWSR在庫なくなり次第設定中止)	F	NST5043R.L			
		R	NSG9127			
C82A 89/9～91/8	2(ファビオ4), 4(1500ガソリン), 11(4WD), 12(ミラージュハッチバック, NEWSR在庫なくなり次第設定中止)	F	NST5043R.L			
		R	NSG9127			

◎適合の詳細、及びカタログ掲載以外の車種については、車検証の「車名」「型式」「初年度登録月」を確認の上、お問合せ下さい。

■ランサー/ミラージュ　LANCER/MIRAGE

年式／モデル	車種詳細	フロント／リヤ	NEW SR Special	Super Special For Street	Lowfer Sports	Lowfer Sports Kit/ Climb Gear
C83A 89/9～91/8	2(サイボーグ, サイボーグRS), 4(1600ガソリン), 11(4WD), 12(ミラージュハッチバック, NEWSR在庫なくなり次第設定中止)	F	NST5043R.L			
		R	NSG9127			
CA1A 93/4～95/4	2(アスティV), 4(1300ガソリン), 11(2WD)	F	NST5126R NST5126L			
		R	NSG9134			
CA1A 93/12～95/4	2(J, スーパーF), 4(1300ガソリン), 11(2WD)	F	NST5126R NST5126L			
		R	NSG9134			
CA1A 91/7～94/9	2(F), 4(1300ガソリン), 11(2WD)	F	NST5126R NST5126L			
		R	NSG9134			
CA1A 91/7～93/11	2(T), 4(1300ガソリン), 11(2WD)	F	NST5126R NST5126L			
		R	NSG9134			
CA2A 91/7～93/11	2(MVVエンジン), 4(1500/MVVエンジン)	F	NST5126R NST5126L			
		R	NSG9134			
CA2A 93/12～95/4	2(MVVスーパー), 4(1500/MVVエンジン)	F	NST5126R NST5126L			
		R	NSG9134			
CA3A 93/12～94/8	2(アスティリミテッド), 4(1500ガソリン), 11(2WD)	F	NST5126R NST5126L			
		R	NSG9134			
CA3A 93/4～95/11	2(アスティZ), 4(1500ガソリン), 11(2WD)	F	NST5126R NST5126L			
		R	NSG9134			
CA3A 94/9～94/9	2(アスティZヴァージョンS), 4(1500ガソリン), 11(2WD)	F	NST5126R NST5126L			
		R	NSG9134			
CA3A 91/7～92/9	2(R, S), 4(1500ガソリン), 11(2WD)	F	NST5126R NST5126L			
		R	NSG9134			
CA3A 91/7～95/8	2(X), 4(1500ガソリン), 11(2WD)	F	NST5126R NST5126L			
		R	NSG9134			
CA3A 92/10～93/11	2(15THアニヴァーサリ), 4(1500ガソリン), 11(2WD)	F	NST5126R NST5126L			
		R	NSG9134			
CA4A 92/10～92/10	2(サイボーグ, サイボーグR), 4(1600ガソリン), 11(2WD)	F	NST5134R NST5134L	SST5134R SST5134L		
		R	NSG9134	SSB9039		
CA4A 91/7～92/9	2(RS, スーパーR), 4(1600ガソリン), 11(2WD)	F	NST5134R NST5134L	SST5134R SST5134L		
		R	NSG9134	SSB9039		
CA4A 92/10～94/9	2(R), 4(1600ガソリン), 11(2WD)	F	NST5134R NST5134L	SST5134R SST5134L		
		R	NSG9134	SSB9039		
CB1A 91/7～92/9	2(F), 4(1300ガソリン), 11(2WD)	F	NST5126R NST5126L			
		R	NSG9134			

1(Name), 2(グレード), 3(エンジン種別), 4(エンジン形式), 5(外観形式), 6(外観仕様), 7(ドア数), 8(乗員数), 9(積載量), 10(タイヤ), 11(駆動), 12(備考)

⚠ 特殊品(例:TEMS・Adjustable・アクティブダンパー・セルフレベライザー・車高降下など)は、注釈がない場合は非装着となります。
カートリッジは、非分解式ストラットには装着不可となります。年式内でもストラットの形状を確認下さい。

年式／モデル	車種詳細	フロント リヤ	NEW SR Special	Super Special For Street	Lowfer Sports	Lowfer Sports Kit/ Climb Gear
CB1A 92/10～95/4	2(MX), 4(1300ガソリン), 11(2WD)	F	NST5126R NST5126L			
		R	NSG9134			
CB1A 91/7～94/9	2(T), 4(1300ガソリン), 11(2WD)	F	NST5126R NST5126L			
		R	NSG9134			
CB1A 92/10～94/9	2(VIE), 4(1300ガソリン), 11(2WD)	F	NST5126R NST5126L			
		R	NSG9134			
CB2A 91/7～93/11	2(MVV), 4(1500/MVVエンジン)	F	NST5126R NST5126L			
		R	NSG9134			
CB2A 92/10～95/4	2(MVVサルーン), 4(1500/MVVエンジン)	F	NST5126R NST5126L			
		R	NSG9134			
CB3A 92/10～95/8	2(MX, VIE), 4(1500ガソリン), 11(2WD)	F	NST5126R NST5126L			
		R	NSG9134			
CB3A 92/10～94/8	2(MXエクストラ, VIEエクストラ), 4(1500ガソリン), 11(2WD)	F	NST5126R NST5126L			
		R	NSG9134			
CB3A 91/7～95/8	2(MXサルーン, VIEサルーン), 4(1500ガソリン), 11(2WD)	F	NST5126R NST5126L			
		R	NSG9134			
CB3A 94/9～95/8	2(MXサルーンS, VIEサルーンS), 4(1500ガソリン), 11(2WD)	F	NST5126R NST5126L			
		R	NSG9134			
CB3A 94/9～94/9	2(MXセレクション, VIEセレクション), 4(1500ガソリン), 11(2WD)	F	NST5126R NST5126L			
		R	NSG9134			
CB3A 91/7～92/9	2(MXリミテッド, S, VIEリミテッド), 4(1500ガソリン), 11(2WD)	F	NST5126R NST5126L			
		R	NSG9134			
CB4A 92/10～92/10	2(MR, サイボーグ, サイボーグR), 4(1600ガソリン), 11(2WD)	F	NST5134R NST5134L	SST5134R SST5134L		
		R	NSG9134	SSB9039		
CB5AR 92/10～94/9	2(キョウシュウシャ), 4(1800ガソリン)	F	NST5126R NST5126L			
		R	NSG9134			
CB6A 91/12～95/8	2(MXサルーン, VIEサルーン, ロイヤル), 4(1600ガソリン), 11(2WD)	F	NST5126R NST5126L			
		R	NSG9134			
CB6A 93/12～95/8	2(MXエクストラ/MXサルーンS), 4(1600ガソリン), 11(2WD)	F	NST5126R NST5126L			
		R	NSG9134			
CB6A 93/12～94/9	2(VIEエクストラ/VIEサルーン), 4(1600ガソリン), 11(2WD)	F	NST5126R NST5126L			
		R	NSG9134			
CB6A 91/12～93/11	2(MXリミテッド, VIEリミテッド), 4(1600ガソリン), 11(2WD)	F	NST5126R NST5126L			
		R	NSG9134			
CB7A 91/7～92/9	2(MXサルーン, VIEサルーン), 4(1800ディーゼル), 11(2WD)	F	NST5126R NST5126L			
		R	NSG9134			

◎適合の詳細、及びカタログ掲載以外の車種については、車検証の「車名」「型式」「初年度登録月」を確認の上、お問合せ下さい。

■ランサー/ミラージュ　LANCER/MIRAGE

年式/モデル	車種詳細	フロント/リヤ	NEW SR Special	Super Special For Street	Lowfer Sports	Lowfer Sports Kit/ Climb Gear
CB8A 92/10～94/9	2(VIE), 4(2000ディーゼル), 11(2WD)	F	NST5126R NST5126L			
		R	NSG9134			
CB8A 92/10～95/8	2(MX, MXサルーン, VIEサルーン), 4(2000ディーゼル), 11(2WD)	F	NST5126R NST5126L			
		R	NSG9134			
CB8AR 92/10～94/9	2(キョウシュウシャ), 4(2000ディーゼル)	F	NST5126R NST5126L			
		R	NSG9134			
CC3A 91/7～95/8	2(S/J), 4(1500ガソリン), 11(4WD)	F	NST5126R NST5126L			
		R	NSG9134			
CC4A 91/7～92/9	2(スーパーR), 4(1600ガソリン), 11(4WD)	F	NST5134R NST5134L	SST5134R SST5134L		
		R	NSG9134	SSB9039		
CC4A 92/10～94/8	2(R), 4(1600ガソリン), 11(4WD)	F	NST5134R NST5134L	SST5134R SST5134L		
		R	NSG9134	SSB9039		
CC4A 91/7～93/11	2(RS), 4(1600ガソリン), 11(4WD)	F	NST5134R NST5134L	SST5134R SST5134L		
		R	NSG9134	SSB9039		
CD3A 92/10～95/8	2(MX, VIE), 4(1500ガソリン), 11(4WD)	F	NST5126R NST5126L			
		R	NSG9134			
CD3A 91/7～95/8	2(MXサルーン, VIEサルーン), 4(1500ガソリン), 11(4WD)	F	NST5126R NST5126L			
		R	NSG9134			
CD5A 91/7～93/11	2(GSR, RS), 4(1800ガソリン), 11(4WD)	F	NST5134R NST5134L	SST5134R SST5134L		
		R	NSG9134	SSB9039		
CD7A 91/7～92/9	2(MXサルーン, VIEサルーン), 4(1800ディーゼル), 11(4WD)	F	NST5126R NST5126L			
		R	NSG9134			
CD8A 92/10～93/11	2(MX, VIE), 4(2000ディーゼル), 11(4WD)	F	NST5126R NST5126L			
		R	NSG9134			
CD8A 92/10～95/8	2(MXサルーン, VIEサルーン), 4(2000ディーゼル), 11(4WD)	F	NST5126R NST5126L			
		R	NSG9134			
CD9A 92/10～93/11	2(GSRエボリューション, RSエボリューション), 4(2000ガソリンターボセダン), 5(セダン), 11(4WD)	F	NST5134R NST5134L	SST5134R SST5134L		
		R	NSG9134	SSB9039		
CE9A 93/12～95/8	2(GSRエボリューション2/GSRエボリューション3, RSエボリューション2/RSエボリューション3), 4(2000ガソリンターボセダン), 5(セダン), 11(4WD)	F	NST5125R NST5125L	SST5125R SST5125L		
		R	NSG9055	SSB9055		
CJ4A 95/11～96/8	2(アスティRS/ミラージュカップ), 4(1600ガソリン), 11(2WD)	F	NST5141R NST5141L	SST5141R SST5141L		
		R	NSG9134	SSB9039		
CJ4A 95/11～97/6	2(RS, アスティR, アスティRS, アスティRX), 4(1600ガソリン), 11(2WD)	F	NST5141R NST5141L	SST5141R SST5141L		
		R	NSG9134	SSB9039		

1(Name), 2(グレード), 3(エンジン種別), 4(エンジン形式), 5(外観形式), 6(外観仕様), 7(ドア数), 8(乗員数), 9(積載量), 10(タイヤ), 11(駆動), 12(備考)

⚠特殊品(例:TEMS・Adjustable・アクティブダンパー・セルフレベライザー・車高降下など)は、注釈がない場合は非装着となります。
カートリッジは、非分解式ストラットには装着不可となります。年式内でもストラットの形状を確認下さい。

年式／モデル	車　種　詳　細	フロント リ　ヤ	NEW SR Special	Super Special For Street	Lowfer Sports	Lowfer Sports Kit/ Climb Gear
CJ4A 95/11～99/5	2(アスティZR), 4(1600ガソリン), 11(2WD)	F	NST5141R NST5141L	SST5141R SST5141L		
		R	NSG9134	SSB9039		
CJ4A 95/8～97/6	2(サイボーグ, サイボーグRX), 4(1600ガソリン), 11(2WD)	F	NST5141R NST5141L	SST5141R SST5141L		
		R	NSG9134	SSB9039		
CJ4A 95/8～	2(サイボーグZR), 4(1600ガソリン), 11(2WD)	F	NST5141R NST5141L	SST5141R SST5141L		
		R	NSG9134	SSB9039		
CK4A 95/8～	2(MR, VR), 4(1600ガソリン), 11(2WD)	F	NST5141R NST5141L	SST5141R SST5141L		
		R	NSG9134	SSB9039		
CM5A 95/8～	2(GSR, VR-X), 4(1800ガソリン), 11(4WD)	F	NST5141R NST5141L	SST5141R SST5141L		
		R	NSG9134	SSB9039		
CN9A 96/8～97/6	2(GSRエボリューション4), 4(2000ガソリンターボセダン), 5(セダン), 11(4WD)	F	NST5150R NST5150L	SST5150R SST5150L		
		R	NSG9075	SSB9075		
CN9A 96/8～97/6	2(RSエボリューション4), 4(2000ガソリンターボセダン), 5(セダン), 11(4WD)	F	NST5150R NST5150L	SST5150R SST5150L		
		R	NSG9075	SSB9075		
CP9A 98/1～99/11	2(GSRエボリューション5/エボリューション6), 4(2000ガソリンターボセダン), 5(セダン), 11(4WD), 12(TR-CP9A リアルスポーツダンパーキットは1台分セット品番(全長調整式車高調), 詳細はMSカタログページをご確認下さい。)	F	NST5165R NST5165L			TR-CP9A
		R	NSG9137			
CP9A 98/1～99/11	2(RSエボリューション5/エボリューション6), 4(2000ガソリンターボセダン), 5(セダン), 11(4WD), 12(TR-CP9A リアルスポーツダンパーキットは1台分セット品番(全長調整式車高調), 詳細はMSカタログページをご確認下さい。)	F	NST5165R NST5165L			TR-CP9A
		R	NSG9137			
CT9A 00/12～	2(GSRエボリューション7, RSエボリューション7), 4(2000ガソリンターボ), 11(4WD), 12(MR-CT9A リアルスポーツダンパーキットは1台分セット品番(全長調整式車高調), 詳細はMSカタログページをご確認下さい。)	F	NST5217R.L			MR-CT9A
		R	NSF9120			
CT9A 01/12～	2(GTAエボリューション7), 4(2000ガソリンターボ), 11(4WD), 12(MR-CT9A リアルスポーツダンパーキットは1台分セット品番(全長調整式車高調), 詳細はMSカタログページをご確認下さい。)	F	NST5217R.L			MR-CT9A
		R	NSF9120			
CT9A 02/12～	2(GSRエボリューション8, RSエボリューション8), 4(2000ガソリンターボ), 11(4WD), 12(MR-CT9A リアルスポーツダンパーキットは1台分セット品番(全長調整式車高調), 詳細はMSカタログページをご確認下さい。)	F	NST5217R.L			MR-CT9A
		R	NSF9120			
CT9A 05/12～	2(GSRエボリューション9, RS9, GT9, MR9), 5(セダン), 11(4WD), 12(MR-CT9A リアルスポーツダンパーキットは1台分セット品番(全長調整式車高調), 詳細はMSカタログページをご確認下さい。)	F				MR-CT9A
		R				
CZ4A 07/10～	2(GSRエボリューション10, RSエボリューション10), 5(セダン), 11(4WD), 12(MR-CZ4A リアルスポーツダンパーキットは1台分セット品番(全長調整式車高調), 詳細はMSカタログページをご確認下さい。)	F				MR-CZ4A
		R				

■リベロ/リベロカーゴ　LIBERO/LIBEROCARGO

CB1V 93/11～94/9	2(E, T), 4(1300ガソリン), 11(2WD)	F	NST5126R NST5126L			
		R	NSF2016			
CB2V 93/11～94/9	2(E), 4(1500ガソリン), 11(2WD)	F	NST5126R NST5126L			
		R	NSF2016			
CB2V 93/11～94/12	2(G), 4(1500ガソリン), 11(2WD)	F	NST5126R NST5126L			
		R	NSF2016			

◎適合の詳細、及びカタログ掲載以外の車種については、車検証の「車名」「型式」「初年度登録月」を確認の上、お問合せ下さい。

■リベロ/リベロカーゴ　LIBERO/LIBEROCARGO

年式／モデル	車種詳細	フロント／リヤ	NEW SR Special	Super Special For Street	Lowfer Sports	Lowfer Sports Kit/ Climb Gear
CB2W 93/12～94/12	2(MVVワゴン), 4(1500ガソリン), 11(2WD)	F	NST5126R NST5126L			
		R	NSF2016			
CB4W 97/9～	2(グリーンフィールド), 4(1600ガソリン), 11(2WD)	F	NST5126R NST5126L			
		R	NSF2016			
CB4W 96/9～	2(V), 4(1600ガソリン), 11(2WD)	F	NST5126R NST5126L			
		R	NSF2016			
CB4W 99/4～99/5	2(Vリミテッド), 4(1600ガソリン), 11(2WD)	F	NST5126R NST5126L			
		R	NSF2016			
CB5W 96/9～	2(モンテ), 4(1800ガソリン), 11(2WD)	F	NST5126R NST5126L			
		R	NSF2016			
CB5W 94/8～94/9	2(レッズバージョン), 4(1800ガソリン), 11(2WD)	F	NST5126R NST5126L			
		R	NSF2016			
CB5W 92/4～	2(X), 4(1800ガソリン), 11(2WD)	F	NST5126R NST5126L			
		R	NSF2016			
CB5W 96/5～96/8	2(XバージョンS), 4(1800ガソリン), 11(2WD)	F	NST5126R NST5126L			
		R	NSF2016			
CB8V 93/11～99/5	2(E), 4(2000ディーゼル), 11(2WD)	F	NST5126R NST5126L			
		R	NSF2016			
CB8W 92/4～	2(X), 4(2000ディーゼルターボ), 11(2WD)	F	NST5126R NST5126L			
		R	NSF2016			
CB8W 95/9～99/5	2(XL), 4(2000ディーゼルターボ), 11(2WD)	F	NST5126R NST5126L			
		R	NSF2016			
CD2V 95/9～	2(E), 4(1500ガソリン), 11(4WD)	F	NST5127R NST5127L			
		R	NSF2017			
CD2V 92/4～	2(G), 4(1500ガソリン), 11(4WD)	F	NST5127R NST5127L			
		R	NSF2017			
CD5W 95/9～	2(モンテ), 4(1800ガソリン), 11(4WD)	F	NST5127R NST5127L			
		R	NSF2017			
CD5W 93/12～	2(GT), 4(1800ガソリン), 11(4WD), 12(LOWFER-S在庫なくなり次第設定中止)	F	NST5140R NST5140L		WST5140R WST5140L	
		R	NSF2017		WSF2017	
CD5W 92/4～	2(X), 4(1800ガソリン), 11(4WD)	F	NST5127R NST5127L			
		R	NSF2017			
CD8V 92/4～	2(E), 4(2000ディーゼル), 11(4WD)	F	NST5127R NST5127L			
		R	NSF2017			

1(Name), 2(グレード), 3(エンジン種別), 4(エンジン形式), 5(外観形式), 6(外観仕様), 7(ドア数), 8(乗員数), 9(積載量), 10(タイヤ), 11(駆動), 12(備考)

⚠特殊品(例:TEMS・Adjustable・アクティブダンパー・セルフレベライザー・車高降下など)は、注釈がない場合は非装着となります。
カートリッジは、非分解式ストラットには装着不可となります。年式内でもストラットの形状を確認下さい。

年式／モデル	車　種　詳　細	フロント リ　ヤ	NEW SR Special	Super Special For Street	Lowfer Sports	Lowfer Sports Kit/ Climb Gear
CD8W 95/9～	2(モンテ), 4(2000ディーゼルターボ), 11(4WD)	F	NST5127R NST5127L			
		R	NSF2017			
CD8W 92/4～95/8	2(X), 4(2000ディーゼルターボ), 11(4WD)	F	NST5127R NST5127L			
		R	NSF2017			

■レグナム　LEGNUM

★Lowfer Sports Kitは前後1台分セット品番(Lowfer+L・H・S)、別途L・H・Sスプリング単品設定有り。詳細は各製品適合表を参照下さい★
【注1】LKIT-EA3Wは24ST/24STリミテッドに装着不可

EA1W 97/9～	2(ヴィエントR, ヴィエント), 4(1800ガソリン), 11(2WD), 12(セルフレベリング付車両は装着不可, SSforSTREET在庫なくなり次第廃番)	F	NSF9076	SSB9076	WSF9076	
		R	NSF9077	SSB9077	WSF9077	
EA1W 97/9～98/7	2(STツーリング, ヴィエントS), 4(1800ガソリン), 11(2WD), 12(セルフレベリング付車両は装着不可, SSforSTREET在庫なくなり次第廃番)	F	NSF9076	SSB9076	WSF9076	
		R	NSF9077	SSB9077	WSF9077	
EA1W 96/6～	2(ST), 4(1800ガソリン), 11(2WD), 12(セルフレベリング付車両は装着不可, SSforSTREET在庫なくなり次第廃番)	F	NSF9076	SSB9076	WSF9076	
		R	NSF9077	SSB9077	WSF9077	
EA3W 98/8～	2(24ヴィエント), 4(2400ガソリン), 11(2WD), 12(セルフレベリング付車両は装着不可, SSforSTREET在庫なくなり次第廃番)	F	NSF9078	SSB9078	WSF9078	
		R	NSF9079	SSB9079	WSF9079	
EA3W 99/5～	2(24カスタム), 4(2400ガソリン), 11(2WD), 12(セルフレベリング付車両は装着不可, SSforSTREET在庫なくなり次第廃番)	F	NSF9078	SSB9078	WSF9078	
		R	NSF9079	SSB9079	WSF9079	
EA3W 98/8～	2(24ST), 4(2400ガソリン), 11(2WD), 12(セルフレベリング付車両は装着不可, SSforSTREET在庫なくなり次第廃番)	F	NSF9076	SSB9076	WSF9076	
		R	NSF9077	SSB9077	WSF9077	
EA3W 99/5～	2(24STリミテッド), 4(2400ガソリン), 11(2WD), 12(セルフレベリング付車両は装着不可, SSforSTREET在庫なくなり次第廃番)	F	NSF9076	SSB9076	WSF9076	
		R	NSF9077	SSB9077	WSF9077	
EA4W 98/4～98/7	2(アメリカンカスタム), 4(2000ガソリン), 11(2WD), 12(セルフレベリング付車両は装着不可, SSforSTREET在庫なくなり次第廃番)	F	NSF9078	SSB9078	WSF9078	
		R	NSF9079	SSB9079	WSF9079	
EA4W 96/6～97/8	2(20ST), 4(2000ガソリン), 11(2WD), 12(セルフレベリング付車両は装着不可, SSforSTREET在庫なくなり次第廃番)	F	NSF9076	SSB9076	WSF9076	
		R	NSF9077	SSB9077	WSF9077	
EA5W 96/6～98/7	2(25ST), 4(2500ガソリン), 11(2WD), 12(セルフレベリング付車両は装着不可, SSforSTREET在庫なくなり次第廃番)	F	NSF9076	SSB9076	WSF9076	
		R	NSF9077	SSB9077	WSF9077	
EC1W 97/9～	2(ヴィエントR, ヴィエント), 4(1800ガソリン), 11(4WD), 12(セルフレベリング付車両は装着不可, SSforSTREET在庫なくなり次第廃番)	F	NSF9078	SSB9078	WSF9078	
		R	NSF9079	SSB9079	WSF9079	
EC1W 97/9～98/7	2(STツーリング, ヴィエントS), 4(1800ガソリン), 11(4WD), 12(セルフレベリング付車両は装着不可, SSforSTREET在庫なくなり次第廃番)	F	NSF9078	SSB9078	WSF9078	
		R	NSF9079	SSB9079	WSF9079	
EC1W 96/11～	2(ST), 4(1800ガソリン), 11(4WD), 12(セルフレベリング付車両は装着不可, SSforSTREET在庫なくなり次第廃番)	F	NSF9078	SSB9078	WSF9078	
		R	NSF9079	SSB9079	WSF9079	
EC3W 98/8～	2(24ST, 24ヴィエント), 4(2400ガソリン), 11(4WD), 12(セルフレベリング付車両は装着不可, SSforSTREET在庫なくなり次第廃番,【注1】)	F	NSF9078	SSB9078	WSF9078	LKIT-EA3W
		R	NSF9079	SSB9079	WSF9079	
EC3W 99/5～	2(24STリミテッド, 24カスタム), 4(2400ガソリン), 11(4WD), 12(セルフレベリング付車両は装着不可, SSforSTREET在庫なくなり次第廃番,【注1】)	F	NSF9078	SSB9078	WSF9078	LKIT-EA3W
		R	NSF9079	SSB9079	WSF9079	

◎適合の詳細、及びカタログ掲載以外の車種については、車検証の「車名」「型式」「初年度登録月」を確認の上、お問合せ下さい。

■レグナム　LEGNUM

★Lowfer Sports Kitは前後1台分セット品番(Lowfer+L・H・S)、別途L・H・Sスプリング単品設定有り。詳細は各製品適合表を参照下さい★

【注1】LKIT-EA3Wは24ST/24STリミテッドに装着不可

年式／モデル	車種詳細	フロント／リヤ	NEW SR Special	Super Special For Street	Lowfer Sports	Lowfer Sports Kit/ Climb Gear
EC4W 96/6～97/8	2(20ST), 4(2000ガソリン), 11(4WD), 12(セルフレベリング付車両は装着不可, SSforSTREET在庫なくなり次第廃番)	F	NSF9078	SSB9078	WSF9078	
		R	NSF9079	SSB9079	WSF9079	
EC5W 97/9～	2(スーパーVR-4タイプS), 4(2500ガソリン), 11(4WD), 12(セルフレベリング付車両は装着不可, 【注1】)	F	NSF9078Z		WSF9078Z	LKIT-EC5W
		R	NSF9079Z		WSF9079Z	
EC5W 96/6～	2(VR-4タイプS), 4(2500ガソリン), 11(4WD), 12(セルフレベリング付車両は装着不可, 【注1】)	F	NSF9078Z		WSF9078Z	LKIT-EC5W
		R	NSF9079Z		WSF9079Z	
EC5W 98/2～	2(VR-4タイプS, VR-4V), 4(2500ガソリン), 11(4WD), 12(セルフレベリング付車両は装着不可)	F	NSF9078Z		WSF9078Z	
		R	NSF9079Z		WSF9079Z	
EC5W 96/6～98/7	2(25ST, 25ST-R), 4(2500ガソリン), 11(4WD), 12(セルフレベリング付車両は装着不可, SSforSTREET在庫なくなり次第廃番)	F	NSF9078	SSB9078	WSF9078	
		R	NSF9079	SSB9079	WSF9079	
EA7W 00/5～	2(ST, ヴィエント), 4(2000ガソリン), 11(2WD), 12(セルフレベリング付車両は装着不可, SSforSTREET在庫なくなり次第廃番)	F	NSF9076	SSB9076	WSF9076	
		R	NSF9077	SSB9077	WSF9077	
EA7W 00/9～	2(ヴィエントリミテッド), 4(2000ガソリン), 11(2WD), 12(セルフレベリング付車両は装着不可, SSforSTREET在庫なくなり次第廃番)	F	NSF9076	SSB9076	WSF9076	
		R	NSF9077	SSB9077	WSF9077	
EC7W 00/5～	2(ST, ヴィエント), 4(2000ガソリン), 11(4WD), 12(セルフレベリング付車両は装着不可, SSforSTREET在庫なくなり次第廃番)	F	NSF9078	SSB9078	WSF9078	
		R	NSF9079	SSB9079	WSF9079	
EC7W 00/9～	2(ヴィエントリミテッド), 4(2000ガソリン), 11(4WD), 12(セルフレベリング付車両は装着不可, SSforSTREET在庫なくなり次第廃番)	F	NSF9078	SSB9078	WSF9078	
		R	NSF9079	SSB9079	WSF9079	

1(Name), 2(グレード), 3(エンジン種別), 4(エンジン形式), 5(外観形式), 6(外観仕様), 7(ドア数), 8(乗員数), 9(積載量), 10(タイヤ), 11(駆動), 12(備考)

⚠ 特殊品(例:TEMS・Adjustable・アクティブダンパー・セルフレベライザー・車高降下など)は、注釈がない場合は非装着となります。
カートリッジは、非分解式ストラットには装着不可となります。年式内でもストラットの形状を確認下さい。

本田技研工業
HONDA

■CRV

年式／モデル	車種詳細	フロント／リヤ	NEW SR Special	Super Special For Street	Lowfer Sports	Lowfer Sports Kit/ Climb Gear
E-RD1 95/10～ 1000001～	2(L, O, B), 4(B20B)	F	NSF9413	SSB9413		
		R	NSG9074	SSB9074		
E-RD1 95/10～ 1200001～	2(ACTIVE-SCAPE, SMART-SCAPE, CR-V), 4(B20B)	F	NSF9413	SSB9413		
		R	NSG9074	SSB9074		

■CRX

年式／モデル	車種詳細	フロント／リヤ	NEW SR Special	Super Special For Street	Lowfer Sports	Lowfer Sports Kit/ Climb Gear
AS100 83/10～87/8 1200001～	2(Si, SiS(サンルーフ)), 4(ZC), 11(FF)	F	NST1002R NST1002L			
		R	NSG9007			
AS110 83/10～87/8 1200001～	2(Si, SiS(サンルーフ)), 4(ZC), 11(FF)	F	NST1002R NST1002L			
		R	NSG9007			
AS120 83/10～87/8 1200001～	2(Si, SiS(サンルーフ)), 4(ZC), 11(FF)	F	NST1002R NST1002L			
		R	NSG9007			
EF6 87/7～91/8 1000001～	2(1.5X, 1.5XL), 7(2ドア)	F	NSF9009R NSF9009L	SSB9014R SSB9014L		
		R	NSG9124	SSB9013		
EF7 87/7～91/8 1001052～	2(Si, SiA, SiE), 7(2ドア)	F	NSF9009R NSF9009L	SSB9014R SSB9014L		
		R	NSG9124	SSB9013		
EF8 89/8～91/8 1007878～	2(SiR, SiR1, SiR2, SiR3), 7(2ドア)	F	NSF9009R NSF9009L	SSB9014R SSB9014L		
		R	NSG9124	SSB9013		
EG1 91/9～ 1000001～	2(VXi), 3(VTEC), 4(SOHC), 7(2ドア)	F	NSF9401R NSF9401L	SSB9401R SSB9401L		
		R	NSG9019	SSB9038		
EG2 91/9～ 1000001～	2(SiR(トランスアップも可)), 3(VTEC), 4(DOHC), 7(2ドア)	F	NSF9401R NSF9401L	SSB9401R SSB9401L		
		R	NSG9019	SSB9038		

■HR-V

年式／モデル	車種詳細	フロント／リヤ	NEW SR Special	Super Special For Street	Lowfer Sports	Lowfer Sports Kit/ Climb Gear
GF-GH1 98/9～99/7 1000001～1100001	2(J), 4(D16A), 7(3ドア), 11(FF)	F	NST3014R NST3014L		WST3014R WST3014L	
		R	NSF1028		WSF1028	
GF-GH2 98/9～99/7 1000001～1100001	2(J4, JS4), 4(D16A), 7(3ドア), 11(4WD)	F	NST3014R NST3014L		WST3014R WST3014L	
		R	NSF1028		WSF1028	

■S2000

年式／モデル	車種詳細	フロント／リヤ	NEW SR Special	Super Special For Street	Lowfer Sports	Lowfer Sports Kit/ Climb Gear
AP1/AP2 99/4～	2(2.0, 2.2), 4(F20C/F22C), 7(2ドア), 11(FR)	F				MR-AP1
		R				

◎適合の詳細、及びカタログ掲載以外の車種については、車検証の「車名」「型式」「初年度登録月」を確認の上、お問合せ下さい。

■SMX

★Lowfer Sports Kitは前後1台分セット品番(Lowfer+L·H·S)、別途L·H·Sスプリング単品設定有り。詳細は各製品適合表を参照下さい★

年式／モデル	車種詳細	フロント リヤ	NEW SR Special	Super Special For Street	Lowfer Sports	Lowfer Sports Kit/ Climb Gear
RH2 96/11～ 1000001～	2(S-MX), 4(B20B), 11(4WD)	F	NST3009R NST3009L	SST3009R SST3009L	WST3009R WST3009L	LKIT-RH1
		R	NSG5746	SSB2044	WSF2044	
RH1 96/11～99/9 1000001～	2(LOWDOWN, S-MX), 4(B20B), 11(FF)	F	NST3009R NST3009L	SST3009R SST3009L	WST3009R WST3009L	LKIT-RH1
		R	NSG5746	SSB2044	WSF2044	

■Z

★Lowfer Sports Kitは前後1台分セット品番(Lowfer+L·H·S)、別途L·H·Sスプリング単品設定有り。詳細は各製品適合表を参照下さい★

GF-PA1 98/10～ 3000001～	3(ターボ), 4(E07Z), 11(4WD)	F	NST3012R NST3012L		WST3012R WST3012L	LKIT-PA1
		R	NSF1026		WSF1026	

■アクティ　ACTY

HH5 99/6～ 1000001～	4(E07Z), 5(バン), 11(FF)	F	NST3015R NST3015L			
		R	NSF1039			
HH6 99/6～ 1000001～	4(E07Z), 5(バン), 11(4WD)	F	NST3015R NST3015L			
		R	NSF1039			

■アコード　ACCORD

★Lowfer Sports Kitは前後1台分セット品番(Lowfer+L·H·S)、別途L·H·Sスプリング単品設定有り。詳細は各製品適合表を参照下さい★

CA1 85/6～89/12 1000001～1300000	2(EF, EL, EX, EXL, EF-EXTRA, GX, GXL, LX, LXR), 3(SOHC), 4(A18A), 12(SSforSTREET在庫なくなり次第廃番)	F	NSF9011R NSF9011L	SSB9026R SSB9026L		
		R	NSF9012	SSB9027		
CA2 85/6～89/12 1060001～	2(EXL-S, EXS, GX-S, LXRS, LXS), 3(DOHC), 4(B18A), 12(SSforSTREET在庫なくなり次第廃番)	F	NSF9011R NSF9011L	SSB9026R SSB9026L		
		R	NSF9012	SSB9027		
CA3 85/6～89/12 1060001～	2(2.0Si, 2.0-EXCLUSiVE, 2.0Si-EXCLUSiVE), 3(DOHC), 4(B20A), 12(SSforSTREET在庫なくなり次第廃番)	F	NSF9011R NSF9011L	SSB9026R SSB9026L		
		R	NSF9012	SSB9027		
CA5 85/6～89/12 1000001～1300000	2(2.0-EXL, 2.0-GXL, 2.0-SUPER STAGE), 3(SOHC), 4(A20A), 12(SSforSTREET在庫なくなり次第廃番)	F	NSF9011R NSF9011L	SSB9026R SSB9026L		
		R	NSF9012	SSB9027		
CA6 85/6～89/12 1000001～	3(SOHC), 4(A20A3), 5(クーペ), 7(2ドア), 11(FF), 12(SSforSTREET在庫なくなり次第廃番)	F	NSF9011R NSF9011L	SSB9026R SSB9026L		
		R	NSF9012	SSB9027		
CB1 91/1～ 1000001～	2(EF, EX, EXL0, EXL1, EXL2), 4(1800 SOHC), 12(SSforSTREET在庫なくなり次第廃番)	F	NSF9405R NSF9405L	SSB9405R SSB9405L		
		R	NSF9046	SSB9046		
CB3 91/1～ 1000001～	2(EXLi/1/2, Si/1/2, 20EXL/1/2), 4(2000 SOHC), 12(SSforSTREET在庫なくなり次第廃番)	F	NSF9405R NSF9405L	SSB9405R SSB9405L		
		R	NSF9046	SSB9046		
CB6 92/1～ 1000001～	2(2.0Si, 2.0Si-EXCLUSiVE), 3(PGM-FI), 4(F20A), 5(クーペ), 12(US アコード, SSforSTREET在庫なくなり次第廃番)	F	NSF9405R NSF9405L	SSB9405R SSB9405L		
		R	NSF9046	SSB9046		
CB7 92/1～ 1200001～	2(2.2i EXCLUSiVE), 3(PGM-FI), 4(F22A), 5(クーペ), 12(US アコード, SSforSTREET在庫なくなり次第廃番)	F	NSF9405R NSF9405L	SSB9405R SSB9405L		
		R	NSF9046	SSB9046		

1(Name), 2(グレード), 3(エンジン種別), 4(エンジン形式), 5(外観形式), 6(外観仕様), 7(ドア数), 8(乗員数), 9(積載量), 10(タイヤ), 11(駆動), 12(備考)

⚠特殊品(例:TEMS・Adjustable・アクティブダンパー・セルフレベライザー・車高降下など)は、注釈がない場合は非装着となります。
カートリッジは、非分解式ストラットには装着不可となります。年式内でもストラットの形状を確認下さい。

年式／モデル	車　種　詳　細	フロント／リヤ	NEW SR Special	Super Special For Street	Lowfer Sports	Lowfer Sports Kit/ Climb Gear
CB9 92/1～ 1100001～	2(2.2i), 3(PGM-FI), 4(F22A), 5(ワゴン), 12(US アコード, SSforSTREET在庫なくなり次第廃番)	F	NSF9405R NSF9405L	SSB9405R SSB9405L		
		R	NSF9047	SSB9047		
CD3 93/9～ 1000001～	2(18EX, 18EX2, 18EX3, 18EX4), 3(SOHC PGM-FI), 7(4ドア), 11(FF), 12(SSforSTREET在庫なくなり次第廃番)	F	NSF9408R NSF9408L	SSB9408R SSB9408L		
		R	NSF9047	SSB9047		
CD4 93/9～ 1000001～	2(EX, EX2, EX3, EX4, EXL, EXL1, EXL2, EXL3, EXL4, EXL11), 3(SOHC PGM-FI), 7(4ドア), 11(FF), 12(SSforSTREET在庫なくなり次第廃番)	F	NSF9408R NSF9408L	SSB9408R SSB9408L		
		R	NSF9047	SSB9047		
CD5 93/9～ 1000001～	2(VTE, VTE2～14), 3(SOHC PGM-FI), 7(4ドア), 11(FF), 12(SSforSTREET在庫なくなり次第廃番)	F	NSF9408R NSF9408L	SSB9408R SSB9408L		
		R	NSF9047	SSB9047		
CD6 93/9～ 1000001～	2(SIR5～16), 3(DOHC PGM-FI VTEC), 7(4ドア), 11(FF), 12(SSforSTREET在庫なくなり次第廃番)	F	NSF9408R NSF9408L	SSB9408R SSB9408L		
		R	NSF9047	SSB9047		
CD7 93/9～ 1400001～	2(2.2VI), 4(F22B), 5(クーペ), 12(SSforSTREET在庫なくなり次第廃番)	F	NSF9408R NSF9408L	SSB9408R SSB9408L		
		R	NSF9047	SSB9047		
CD8 93/9～ 1400001～	2(SIR), 4(H22A), 5(クーペ), 12(SSforSTREET在庫なくなり次第廃番)	F	NSF9408R NSF9408L	SSB9408R SSB9408L		
		R	NSF9047	SSB9047		
CE1 94/5～ 1400001～	2(2.2VI, 2.2VTL), 3(SOHC), 4(F22B), 5(ワゴン), 12(US アコード, SSforSTREET在庫なくなり次第廃番)	F	NSF9408R NSF9408L	SSB9408R SSB9408L	WSF9408R WSF9408L	LKIT-CE1
		R	NSF9047	SSB9047	WSF9047	
CE1 94/5～ 1600001～	2(2.2VIX), 4(F22B), 5(ワゴン), 12(US アコード, SSforSTREET在庫なくなり次第廃番)	F	NSF9408R NSF9408L	SSB9408R SSB9408L	WSF9408R WSF9408L	LKIT-CE1
		R	NSF9047	SSB9047	WSF9047	
E-CF2 93/9～ 1700001～	2(SIR), 4(H22A), 5(ワゴン), 12(SSforSTREET在庫なくなり次第廃番)	F	NSF9408R NSF9408L	SSB9408R SSB9408L	WSF9408R WSF9408L	
		R	NSF9047	SSB9047	WSF9047	
E-CF3 97/9～ 1000001～	2(1.8VTS), 4(F18B), 7(4ドア), 11(FF)	F	NSF9415	SSB9415		
		R	NSF9082	SSB9082		
E-CF4 97/9～ 1000001～	2(LEV, 2.0VTS, SIR, SIR-T), 4(F20B), 7(4ドア), 11(FF)	F	NSF9415	SSB9415		
		R	NSF9082	SSB9082		
E-CF6 97/10～ 1000001～	2(VTL, VI), 4(F23A), 5(ワゴン)	F	NSF9415	SSB9415	WSF9415	LKIT-CF6
		R	NSF9082	SSB9082	WSF9082	
E-CF7 97/10～ 1000001～	2(2.3VTL, 2.3VI), 4(F23A), 5(ワゴン), 11(4WD), 12(SSforSTREET在庫なくなり次第廃番)	F	NSF9416	SSB9416	WSF9416	LKIT-CF7
		R	NSF9110	SSB9110	WSF9110	
GF-CH9 97/10～ 1000001～	2(SIR), 4(H23A), 5(ワゴン), 11(FF), 12(SSforSTREET在庫なくなり次第廃番)	F	NSF9415Z	SSB9415Z	WSF9415Z	LKIT-CH9
		R	NSF9082Z	SSB9082Z	WSF9082Z	

■アスコット　ASCOT

CB1 89/9～ 1000470～	2(FB, FBX1, FBX2, FC), 4(SOHC), 12(SSforSTREET在庫なくなり次第廃番)	F	NSF9405R NSF9405L	SSB9405R SSB9405L		
		R	NSF9046	SSB9046		
CB3 89/9～ 1000094～	2(FBTi/1/2, FBXi/1/2, 20FBX/1/2, SiP/1/2), 4(SOHC), 12(SSforSTREET在庫なくなり次第廃番)	F	NSF9405R NSF9405L	SSB9405R SSB9405L		
		R	NSF9046	SSB9046		

◎適合の詳細、及びカタログ掲載以外の車種については、車検証の「車名」「型式」「初年度登録月」を確認の上、お問合せ下さい。

■アスコット　ASCOT

年式／モデル	車種詳細	フロント／リヤ	NEW SR Special	Super Special For Street	Lowfer Sports	Lowfer Sports Kit/ Climb Gear
CB3 89/9～ 1100001～	2(Si0, Si1, Si2), 4(DOHC), 12(SSforSTREET在庫なくなり次第廃番)	F	NSF9405R NSF9405L	SSB9405R SSB9405L		
		R	NSF9046	SSB9046		
E-CE4 94/5～ 1000001～	2(2.0E, 2.0EX, 2.0S, 2.0SX, 2.0T, 2.0TX), 4(G20A)	F	NSF9410R NSF9410L	SSB9410R SSB9410L		
		R	NSF9042	SSB9042		

■インスパイア　INSPIRE

CB5 90/1～ 1000001～	2(AGi, AGi1～6, AXi4～7, Azi), 3(PGM-F1), 4(2000 SOHC)	F	NSF9410R NSF9410L	SSB9410R SSB9410L		
		R	NSF9042	SSB9042		
CC2 92/1～ 1000001～	2(25EXCLUSIVE, 25XI, 25GI, 25GI-GRANDESTAGE), 4(G25A), 12(SSforSTREET在庫なくなり次第廃番)	F	NSF9409R NSF9409L	SSB9409R SSB9409L		
		R	NSF9062	SSB9062		
CC3 93/11～ 1000001～	2(20GI), 3(SOHC), 4(G20A), 12(SSforSTREET在庫なくなり次第廃番)	F	NSF9409R NSF9409L	SSB9409R SSB9409L		
		R	NSF9062	SSB9062		
UA1 95/2～ 1000001～	2(20G), 4(G20A), 7(4ドア), 12(SSforSTREET在庫なくなり次第廃番)	F	NSF9409R NSF9409L	SSB9409R SSB9409L		
		R	NSF9062	SSB9062		
UA2 95/2～ 1000001～	2(25XG, 25G, 25S), 4(G25A), 12(SSforSTREET在庫なくなり次第廃番)	F	NSF9409R NSF9409L	SSB9409R SSB9409L		
		R	NSF9062	SSB9062		

■インテグラ　INTEGRA

DA5 89/4～ 1000001～	2(RXi1, Txi, ZXi1, ZXi2, ZXi3, ZXi4), 4(1.6L SOHC PGM-F1), 7(3ドア)	F		SSB9014R SSB9014L		
		R		SSB9018		
DA6 89/4～ 1000001～	2(Rsi, XSi1, XSi2, XSi3, XSi4), 4(1.6L DOHC PGM-F1), 7(3ドア)	F		SSB9014R SSB9014L		
		R		SSB9018		
DA7 89/4～93/4 1000001～	2(RX, Rxi, ZX, Zxi), 3(SOHC), 4(ZC), 7(4ドア)	F		SSB9014R SSB9014L		
		R		SSB9018		
DA8 89/4～93/4 1000001～	2(XSi), 3(DOHC), 4(BA16A(PGMF1)), 7(4ドア)	F		SSB9014R SSB9014L		
		R		SSB9018		
DC1/2 93/9～ 1000001～	2(ZX, ZX1, ZXI1/SI-V, SI-V1, SI-V2), 3(SOHC PGM-FI/2キャブ, DOHC VTEC PGM-F1), 7(3ドア), 11(FF)	F	NSF9401R NSF9401L	SSB9401R SSB9401L		
		R	NSG9019	SSB9038		
DC2/DB8 95/10～	2(TYPE-R), 3(DOHC), 4(B18C), 7(3ドア, 4ドア), 11(FF), 12(TR-DC2 リアルスポーツダンパーキットは1台分セット品番(全長調整式車高調), 詳細はMSカタログページをご確認下さい。)	F				TR-DC2
		R				
DB6 95/8～ 1000001～	2(ZX), 4(SOHC), 7(4ドア), 11(FF)	F	NSF9401R NSF9401L	SSB9401R SSB9401L		
		R	NSG9019	SSB9038		
DB7 95/8～ 1000001～1003354	2(ESI), 4(DOHC), 7(4ドア), 11(FF)	F	NSF9401R NSF9401L	SSB9401R SSB9401L		
		R	NSG9019	SSB9038		

■エリシオン　ELYSION

RR1 04/5～	2(M, G, X), 4(K24A(2.4ﾘｯﾄﾙ)), 11(FF)	F	NSF9425		WSF9425	
		R	NSF2081		WSF2081	

1(Name), 2(グレード), 3(エンジン種別), 4(エンジン形式), 5(外観形式), 6(外観仕様), 7(ドア数), 8(乗員数), 9(積載量), 10(タイヤ), 11(駆動), 12(備考)

⚠特殊品(例:TEMS・Adjustable・アクティブダンパー・セルフレベライザー・車高降下など)は、注釈がない場合は非装着となります。
カートリッジは、非分解式ストラットには装着不可となります。年式内でもストラットの形状を確認下さい。

年式／モデル	車　種　詳　細	フロント リヤ	NEW SR Special	Super Special For Street	Lowfer Sports	Lowfer Sports Kit/ Climb Gear
RR2 04/5～	2(M, G, X), 4(K24A(2.4ﾘｯﾄﾙ)), 11(4WD)	F	NSF9426		WSF9426	
		R	NSF2081		WSF2081	
RR3 04/5～	2(VG, VX, VZ), 4(J30A(3.0ﾘｯﾄﾙ)), 11(FF), 12(除くAFS付車)	F	NSF9425		WSF9425	
		R	NSF2081		WSF2081	
RR4 04/5～	2(VG, VX), 4(J30A(3.0ﾘｯﾄﾙ)), 11(4WD), 12(除くAFS付車)	F	NSF9426		WSF9426	
		R	NSF2081		WSF2081	

■オデッセイ　ODESSEY

★Lowfer Sports Kitは前後1台分セット品番(Lowfer+L・H・S)、別途L・H・Sスプリング単品設定有り。詳細は各製品適合表を参照下さい★

RA1 94/9～ 1000001～	2(GX(L), RX(S), TX(B), M, L-EXCLUSIVE), 3(SOHC), 4(F22B), 7(5ﾄﾞｱ), 11(FF)	F	NSF9411R NSF9411L	SSB9411R SSB9411L	WSF9411R WSF9411L	LKIT-RA3
		R	NSF2025	SSB2025	WSF2025	
RA2 94/9～ 1000001～	2(GX(L), RX(S), TX(B), M, L-EXCLUSIVE), 3(SOHC), 4(F22B), 7(5ﾄﾞｱ), 11(4WD)	F	NSF9411R NSF9411L	SSB9411R SSB9411L	WSF9411R WSF9411L	LKIT-RA4
		R	NSF2025	SSB2025	WSF2025	
E-RA3 97/8～ 1000001～	2(L, M, S), 4(F23A), 12(M-AERO-SPIRITも適合可)	F	NSF9411R NSF9411L	SSB9411R SSB9411L	WSF9411R WSF9411L	LKIT-RA3
		R	NSF2025	SSB2025	WSF2025	
GF-RA3 98/11～ 1100001～	2(L, M, S), 4(F23A), 12(M-AERO/NAVI/FINE-SPIRITも適合可)	F	NSF9411R NSF9411L	SSB9411R SSB9411L	WSF9411R WSF9411L	LKIT-RA3
		R	NSF2025	SSB2025	WSF2025	
E-RA4 97/8～ 1000001～	2(L, M, S), 4(F23A), 12(M-AERO-SPIRITも適合可)	F	NSF9411R NSF9411L	SSB9411R SSB9411L	WSF9411R WSF9411L	LKIT-RA4
		R	NSF2025	SSB2025	WSF2025	
GF-RA4 98/11～ 1100001～	2(L, M, S), 4(F23A), 12(M-AERO/NAVI/FINE-SPIRITも適合可)	F	NSF9411R NSF9411L	SSB9411R SSB9411L	WSF9411R WSF9411L	LKIT-RA4
		R	NSF2025	SSB2025	WSF2025	
E-RA5 97/9～ 1000001～	2(VZ, VG), 4(J30A)	F	NSF9411R NSF9411L	SSB9411R SSB9411L	WSF9411R WSF9411L	LKIT-RA5
		R	NSF2025	SSB2025	WSF2025	
GF-RA5 98/11～ 1100001～	2(VG, VG-TOUING, VZ), 4(J30A)	F	NSF9411R NSF9411L	SSB9411R SSB9411L	WSF9411R WSF9411L	LKIT-RA5
		R	NSF2025	SSB2025	WSF2025	
GH-RA6 99/12～ 1000001～	2(S, M, L), 4(F23A)	F	NSF9417	SSB9417	WSF9417	LLIT-RA6
		R	NSF2055	SSB2055	WSF2055	
LA-RA6 99/12～ 1050001～	2(S, M, L), 4(F23A)	F	NSF9417	SSB9417	WSF9417	LKIT-RA6
		R	NSF2055	SSB2055	WSF2055	
LA-RA6 01/11～03/10 1200001～	2(ABSOLUTE), 4(F23A), 11(2WD), 12(ALMAS(助手席ﾘﾌﾄアップシート装着車)も装着可)	F	NSF9430			
		R	NSF2055Z			
GH-RA7 99/12～ 1000001～	2(L, M, S), 4(F23A), 11(4WD)	F	NSF9417	SSB9417	WSF9417	LKIT-RA7
		R	NSF2055	SSB2055	WSF2055	
LA-RA7 99/12～01/10 1050001～	2(L, M, MQ, S), 4(F23A), 11(4WD)	F	NSF9417	SSB9417	WSF9417	LKIT-RA7
		R	NSF2055	SSB2055	WSF2055	
LA-RA7 01/11～03/10 1200001～	2(L, M, S, MQ, MQ PREMIUM SOUND, ABSOLUTE), 4(F23A), 11(4WD), 12(ALMAS(助手席ﾘﾌﾄアップシート装着車)も装着可)	F	NSF9430			
		R	NSF2055Z			

◎適合の詳細、及びカタログ掲載以外の車種については、車検証の「車名」「型式」「初年度登録月」を確認の上、お問合せ下さい。

年式／モデル	車種詳細	フロント／リヤ	NEW SR Special	Super Special For Street	Lowfer Sports	Lowfer Sports Kit/ Climb Gear

■オデッセイ　ODESSEY

★Lowfer Sports Kitは前後1台分セット品番(Lowfer+L·H·S)、別途L·H·Sスプリング単品設定有り。詳細は各製品適合表を参照下さい★

GH-RA8	2(VG, VZ), 4(J30A)	F	NSF9417Z	SSB9417Z	WSF9417Z	LKIT-RA8
00/1～ 1000001～		R	NSF2055	SSB2055	WSF2055	
LA-RA8	2(VG, VZ), 4(J30A)	F	NSF9417Z	SSB9417Z	WSF9417Z	LKIT-RA8
00/1～01/10 1050001～		R	NSF2055	SSB2055	WSF2055	
LA-RA8	2(VZ, VG, ABSOLUTE), 4(J30A), 11(2WD)	F	NSF9430			
01/11～03/10 1200001～		R	NSF2055Z			
LA-RA9	2(VZ, VG, ABSOLUTE), 4(J30A), 11(4WD)	F	NSF9430			
01/11～03/10 1200001～		R	NSF2055Z			
RB1	2(S, M, L, Absolute), 4(K24A), 11(FF)	F	NSF9423B		WSF9423B	LKIT-RB1
03/10～ 1000001～		R	NSF9134B		WSF9134B	
RB2	2(S, M, L, Absolute), 4(K24A), 11(4WD)	F	NSF9424B		WSF9424B	
03/10～ 1000001～		R	NSF9137B		WSF9137B	

■オルティア　ORTHIA

E-EL1	2(GX), 4(B18B)	F	NSF9414	SSB9414		
96/2～ 1000001～1300001		R	NSF9072	SSB9072		
E-EL2	2(2.0GX), 4(B20B)	F	NSF9414	SSB9414		
96/2～ 1000001～1300001		R	NSF9072	SSB9072		
E-EL3	2(2.0GX, 2.0GX-S), 4(B20B)	F	NSF9414	SSB9414		
96/2～ 1000001～1300001		R	NSF9072	SSB9072		

■キャパ　CAPA

★Lowfer Sports Kitは前後1台分セット品番(Lowfer+L·H·S)、別途L·H·Sスプリング単品設定有り。詳細は各製品適合表を参照下さい★

GF-GA4	2(Cタイプ, Dタイプ), 4(D15B)	F	NST3013R NST3013L		WST3013R WST3013L	LKIT-GA4
98/4～ 1000001～		R	NSF1027		WSF1027	

■ザッツ　That's

LA-JD1	2(M, M-TURBO), 4(E07Z), 11(FF)	F	NST3011R NST3011L			
02/2～ 1000001～		R	NSF1025			
LA-JD2	2(M, M-TURBO), 4(E07Z), 11(4WD)	F	NST3011R NST3011L			
02/2～ 1000001～		R	NSF1029			

■シティ　CITY

GA2	2(CE, CE1, CG1/4, CRi1/4, CZi1/4), 3(ED24B, ED25B), 4(D13C), 12(含むパワステ, 電動サンルーフ)	F	NST3004R NST3004L			
88/8～ 1000001～		R	NSG9128			

■シビック　CIVIC

AT100	2(Si, SiS), 3(PGMF1), 4(ZC), 7(3ドア)	F	NST1002R NST1002L			
83/9～87/8 1000001～1010686		R	NSG9007			

1(Name), 2(グレード), 3(エンジン種別), 4(エンジン形式), 5(外観形式), 6(外観仕様), 7(ドア数), 8(乗員数), 9(積載量), 10(タイヤ), 11(駆動), 12(備考)

⚠ 特殊品(例:TEMS・Adjustable・アクティブダンパー・セルフレベライザー・車高降下など)は、注釈がない場合は非装着となります。
カートリッジは、非分解式ストラットには装着不可となります。年式内でもストラットの形状を確認下さい。

年式／モデル	車種詳細	フロント リヤ	NEW SR Special	Super Special For Street	Lowfer Sports	Lowfer Sports Kit/ Climb Gear
AU100 83/9～87/8 1000001～	2(Si), 3(PGMF1), 4(ZC), 7(4ドア)	F	NST1002R NST1002L			
		R	NSG9007			
AT110 83/9～87/8 1100001～	2(Si, SiS), 3(PGMF1), 4(ZC), 7(3ドア)	F	NST1002R NST1002L			
		R	NSG9007			
AU110 83/9～87/8 1100001～	2(Si), 3(PGMF1), 4(ZC), 7(4ドア)	F	NST1002R NST1002L			
		R	NSG9007			
AG120 83/9～87/8 1200001～	2(23E, 23L, 23LE, 23U), 4(EV), 7(3ドア)	F	NST1002R NST1002L			
		R	NSG9007			
AJ120 83/9～87/8 1200001～	2(33U), 3(EA04A), 4(EV), 7(4ドア)	F	NST1002R NST1002L			
		R	NSG9007			
AT120 83/9～87/8 1200001～	2(Si, SiS(サンルーフ)), 3(PGMF1), 4(ZC), 7(3ドア)	F	NST1002R NST1002L			
		R	NSG9007			
AU120 83/9～87/8 1200001～	2(Si), 3(PGMF1), 4(ZC), 7(4ドア)	F	NST1002R NST1002L			
		R	NSG9007			
AG130 83/9～87/8 1300001～	2(23U, 23L, 23LE), 3(EA04A, EA05C, EA09A/D), 4(EV), 7(3ドア)	F	NST1002R NST1002L			
		R	NSG9007			
AJ130 83/9～87/8 1300001～	2(33L), 3(EA05C), 4(EV), 7(4ドア)	F	NST1002R NST1002L			
		R	NSG9007			
AK130 83/9～87/8 1300001～	2(35G, 35Z, 35M), 3(EA12B/C/D, EA14A), 4(EW), 7(4ドア)	F	NST1002R NST1002L			
		R	NSG9007			
EF1 87/7～91/8 1000001～	2(23L, 23U), 4(D13B), 7(3ドア)	F	NSF9009R NSF9009L	SSB9014R SSB9014L		
		R	NSG9124	SSB9013		
EF2 87/6～91/8 1000001～	2(25R, 25X, 35M, 35U, 35X, 35XT), 3(1C, 2C), 4(D15B), 7(3ドア, 4ドア), 11(FF)	F	NSF9009R NSF9009L	SSB9014R SSB9014L		
		R	NSG9124	SSB9013		
EF3 87/6～91/8 1000001～	2(Si, SiA(ALB), 36i, 36iL, 36iLA(ALB)), 3(PGMFI, PGFMI), 7(3ドア, 4ドア), 11(FF)	F	NSF9009R NSF9009L	SSB9014R SSB9014L		
		R	NSG9124	SSB9013		
EF9 89/8～91/8 1000001～	2(SiR, SiR1(ALB), SiR2(LSD), SiR3 (ALB, LSD)), 3(PGMF1, VTEC), 4(D16A), 7(3ドア)	F	NSF9009R NSF9009L	SSB9014R SSB9014L		
		R	NSG9124	SSB9013		
EG3 91/9～ 1000001～	2(EL), 4(1キャブ)	F	NSF9401R NSF9401L	SSB9401R SSB9401L		
		R	NSG9019	SSB9038		
EG4 91/9～ 1000001～	2(Eti, MX, SiR, Vti), 4(PGM-FI)	F	NSF9401R NSF9401L	SSB9401R SSB9401L		
		R	NSG9019	SSB9038		
EG6 91/9～ 1000001～	2(SiR), 4(PGM-FI)	F	NSF9401R NSF9401L	SSB9401R SSB9401L		
		R	NSG9019	SSB9038		
EJ1 92/4～ 1000001～	2(SX), 5(クーペ), 12(SSforSTREET在庫なくなり次第設定中止)	F	NSF9401R NSF9401L	SSB9401R SSB9401L		
		R	NSF9061	SSB9061		

◎適合の詳細、及びカタログ掲載以外の車種については、車検証の「車名」「型式」「初年度登録月」を確認の上、お問合せ下さい。

■シビック　CIVIC

年式／モデル	車種詳細	フロント／リヤ	NEW SR Special	Super Special For Street	Lowfer Sports	Lowfer Sports Kit/ Climb Gear
EG5 91/8～99/9 1000001～	2(SI), 3(ZC)	F	NSF9401R NSF9401L	SSB9401R SSB9401L		
		R	NSG9019	SSB9038		
EG7 93/7～ 1000001～	2(EL), 3((1キャブ)), 7(4ドア), 11(FF)	F	NSF9401R NSF9401L	SSB9401R SSB9401L		
		R	NSG9019	SSB9038		
EG8 93/7～ 1000001～	2(VTI, VTI1/3/4/5, ETI, ETI4, ML, MX), 3(SOHC VTEC PGM-FI), 7(4ドア), 11(FF)	F	NSF9401R NSF9401L	SSB9401R SSB9401L		
		R	NSG9019	SSB9038		
EG9 93/7～ 1000001～	2(SIR, SIR1, SIR2, SIR4, SIR7), 3(DOHC VTEC PGM-FI), 7(4ドア), 11(FF)	F	NSF9401R NSF9401L	SSB9401R SSB9401L		
		R	NSG9019	SSB9038		
EK2 95/8～ 1000001～	2(EL), 3(SOHC), 4(D13B), 7(3ドア), 11(FF)	F	NSF9412	SSB9412		
		R	NSF9064	SSB9064		
EK3 95/8～ 1000001～	2(VTI, RI), 3(SOHC), 4(D15B), 7(3ドア), 11(FF)	F	NSF9412	SSB9412		
		R	NSF9064	SSB9064		
EK4 95/8～ 1000001～	2(SIR2, SIR), 3(DOHC), 4(B16A), 7(3ドア), 11(FF)	F	NSF9412	SSB9412		
		R	NSF9064	SSB9064		
EK9 97/8～	2(TYPE-R), 3(DOHC), 4(B16B), 7(3ドア), 11(FF), 12(TR-EK9 リアルスポーツダンパーキットは1台分セット品番(全長調整式車高調), 詳細はMSカタログページをご確認下さい。)	F				TR-EK9
		R				

■シビックフェリオ　CIVIC FERIO

EK2 95/9～	2(全グレード), 4(D13B), 7(4ドア), 11(FF)	F	NSF9412	SSB9412		
		R	NSF9064	SSB9064		
EK3 95/9～	2(全グレード), 4(D15B), 7(4ドア), 11(FF)	F	NSF9412	SSB9412		
		R	NSF9064	SSB9064		
EK4 95/9～	2(全グレード), 4(B16A), 7(4ドア), 11(FF)	F	NSF9412	SSB9412		
		R	NSF9064	SSB9064		
EK8 95/9～	2(全グレード), 4(D16A), 7(4ドア), 11(FF)	F	NSF9412	SSB9412		
		R	NSF9064	SSB9064		

■ステップワゴン　STEP WGN

★Lowfer Sports Kitは前後1台分セット品番(Lowfer+L・H・S)、別途L・H・Sスプリング単品設定有り。詳細は各製品適合表を参照下さい★

E-RF1 96/6～99/5 1000001～	2(G, W, N), 4(B20B), 11(FF)	F	NST3009R NST3009L	SST3009R SST3009L	WST3009R WST3009L	LKIT-RF1
		R	NSG5746	SSB2044	WSF2044	
E-RF2 96/6～99/5 1000001～	2(G, W, N), 4(B20B), 11(4WD)	F	NST3009R NST3009L	SST3009R SST3009L	WST3009R WST3009L	
		R	NSG5746	SSB2044	WSF2044	
GF-RF1 99/5～ 1400001～	2(DELUXEE, SPEEDEE, G, W), 4(B20B), 11(FF)	F	NST3009R NST3009L	SST3009R SST3009L	WST3009R WST3009L	LKIT-RF1
		R	NSG5746	SSB2044	WSF2044	
GF-RF2 99/5～ 1400001～	2(DELUXEE, SPEEDEE, G, W), 4(B20B), 11(4WD)	F	NST3009R NST3009L	SST3009R SST3009L	WST3009R WST3009L	LKIT-RF2B
		R	NSG5746	SSB2044	WSF2044	

1(Name), 2(グレード), 3(エンジン種別), 4(エンジン形式), 5(外観形式), 6(外観仕様), 7(ドア数), 8(乗員数), 9(積載量), 10(タイヤ), 11(駆動), 12(備考)

⚠特殊品(例:TEMS・Adjustable・アクティブダンパー・セルフレベライザー・車高降下など)は、注釈がない場合は非装着となります。
カートリッジは、非分解式ストラットには装着不可となります。年式内でもストラットの形状を確認下さい。

年式／モデル	車　種　詳　細	フロント リ　ヤ	NEW SR Special	Super Special For Street	Lowfer Sports	Lowfer Sports Kit/ Climb Gear
LA-RF3 01/4～ 1000001～	2(K, I, D, Y, DOAGON), 4(K20A), 11(FF)	F	NST5224R NST5224L		WST5224R WST5224L	LKIT-RF3
		R	NSF2060		WSF2060	
UA-RF3 03/6～ 1400001～	2(B, G (Sパッケージ可)), 4(K20A), 11(FF)	F	NST5224R NST5224L		WST5224R WST5224L	LKIT-RF3
		R	NSF2060		WSF2060	
LA-RF4 01/4～ 1000001～	2(K, I, D, Y, DOAGON), 4(K20A), 11(4WD)	F	NST5224R NST5224L		WST5224R WST5224L	LKIT-RF4
		R	NSF2060		WSF2060	
UA-RF4 03/6～ 1400001～	2(B, G (Sパッケージ可)), 4(K20A), 11(4WD)	F	NST5224R NST5224L		WST5224R WST5224L	LKIT-RF4
		R	NSF2060		WSF2060	
UA-RF5 03/6～ 1000001～	2(スパーダS), 4(K20A), 11(FF)	F	NST5224R NST5224L		WST5224R WST5224L	
		R	NSF2060		WSF2060	
UA-RF6 03/6～ 1000001～	2(スパーダS), 4(K20A), 11(4WD)	F	NST5224R NST5224L		WST5224R WST5224L	
		R	NSF2060		WSF2060	
UA-RF7 03/6～ 1000001～	2(24L, スパーダ24T), 4(K24A), 11(FF)	F	NST5224R NST5224L		WST5224R WST5224L	
		R	NSF2060		WSF2060	
UA-RF8 03/6～ 1000001～	2(24L, スパーダ24T), 4(K24A), 11(4WD)	F	NST5224R NST5224L		WST5224R WST5224L	
		R	NSF2060		WSF2060	
RG1/RG2 05/5～ 1000001～	2(B, G), 4(K20A), 5(含むL, S, LSパッケージ車, サイドリフトアップシート車), 11(FF, 4WD)	F	NST5351R NST5351L		WST5351R WST5351L	
		R	NSF1089		WSF1089	
RG3/RG4 05/5～ 1000001～	2(24Z), 4(K24A), 11(FF, 4WD)	F	NST5351R NST5351L		WST5351R WST5351L	
		R	NSF1089		WSF1089	

■ストリーム　STREAM

★Lowfer Sports Kitは前後1台分セット品番(Lowfer+L・H・S)、別途L・H・Sスプリング単品設定有り。詳細は各製品適合表を参照下さい★

RN1 01/10～ 1100001～	2(G, L(Sパッケージ含む)), 4(D17A), 11(FF), 12(Lowfer Sports在庫無くなり次第設定中止)	F			WST7002R WST7002L	
		R	NSF9118		WSF9118	
RN2 01/10～ 1100001～	2(G, L(Sパッケージ含む)), 4(D17A), 11(4WD), 12(Lowfer Sports在庫無くなり次第設定中止)	F			WST7002R WST7002L	
		R	NSF9123		WSF9123	
RN3 01/10～ 1100001～	2(IL, IS), 4(K20A), 11(FF), 12(Lowfer Sports/kitは在庫無くなり次第設定中止)	F			WST7002R WST7002L	LKIT-RN3
		R	NSF9118		WSF9118	
RN4 01/10～ 1100001～	2(IL, IS), 4(K20A), 11(4WD), 12(Lowfer Sports/kitは在庫無くなり次第設定中止)	F			WST7002R WST7002L	LKIT-RN4
		R	NSF9123		WSF9123	

■ゼスト/ゼストスポーツ　ZEST/ZEST SPORTS

JE1 06/3～	2(全グレード(除くW/Wターボ)), 11(FF・ターボ共通)	F	NST5357R NST5357L		WST5357R WST5357L	
		R	NSF1065		WSF1065	
JE1 06/3～	2(W/Wターボ), 11(FF・ターボ共通)	F	NST5357R NST5357L		WST5357R WST5357L	
		R	NSF1065Z		WSF1065Z	

◎適合の詳細、及びカタログ掲載以外の車種については、車検証の「車名」「型式」「初年度登録月」を確認の上、お問合せ下さい。

年式／モデル	車種詳細	フロント／リヤ	NEW SR Special	Super Special For Street	Lowfer Sports	Lowfer Sports Kit/ Climb Gear
■トゥデイ　today						
E-JA4 93/1～	2(全グレード), 4(E07A), 7(2・3・4・5ドア), 11(FF)	F	NST3010R NST3010L			
		R	NSG9087			
■ドマーニ　DOMANI						
MA4 92/11～ 1000001～	2(VI, VIA, VIA1), 3(SOHC VTEC), 7(4ドア), 11(FF)	F	NSF9401R NSF9401L	SSB9401R SSB9401L		
		R	NSG9019	SSB9038		
MA5 92/11～ 1000001～	2(SI, SIA, SI-G, SI-GA, SI-GA1), 3(DOHC), 7(4ドア), 11(FF)	F	NSF9401R NSF9401L	SSB9401R SSB9401L		
		R	NSG9019	SSB9038		
■トルネオ　TORNEO						
E-CF3 97/9～ 1000001～	2(1.8VTS), 4(F18B), 7(4ドア), 11(FF)	F	NSF9415	SSB9415		
		R	NSF9082	SSB9082		
E-CF4 97/9～ 1000001～	2(LEV, 2.0VTS, SIR, SIR-T), 4(F20B), 7(4ドア), 11(FF)	F	NSF9415	SSB9415		
		R	NSF9082	SSB9082		
■バモス/バモスホビオ　VAMOS/VAMOS Hobio						
HM1 99/6～ 1000001～	2(M, L, TURBO(除く「Sパッケージ」)), 4(E07Z), 11(FR)	F	NST3015R NST3015L		WST3015R WST3015L	
		R	NSF1039		WSF1039	
HM1 01/9～	2(Sパッケーシ), 4(E07Z), 11(FR)	F	NST3016R NST3016L		WST3016R WST3016L	
		R	NSF1056		WSF1056	
HM2 99/6～ 1000001～	2(M, L, TURBO(除く「Sパッケージ」)), 4(E07Z), 11(4WD)	F	NST3015R NST3015L		WST3015R WST3015L	
		R	NSF1039		WSF1039	
HM2 01/9～	2(Sパッケーシ), 4(E07Z), 11(4WD)	F	NST3016R NST3016L		WST3016R WST3016L	
		R	NSF1056		WSF1056	
HM3 03/4～ 1000001～	2(M, L, TURBO(除く「Uパッケージ」)), 4(E07Z), 11(FR), 12(ホビオ)	F	NST3015R NST3015L		WST3015R WST3015L	
		R	NSF1039		WSF1039	
HM3 03/4～	2(Uパッケージ), 4(E07Z), 11(FR), 12(ホビオ)	F	NST3016R NST3016L		WST3016R WST3016L	
		R	NSF1056		WSF1056	
HM4 03/4～ 1000001～	2(M, L, TURBO(除く「Uパッケージ」)), 4(E07Z), 11(4WD), 12(ホビオ)	F	NST3015R NST3015L		WST3015R WST3015L	
		R	NSF1039		WSF1039	
HM4 03/4～	2(Uパッケージ), 4(E07Z), 11(4WD), 12(ホビオ)	F	NST3016R NST3016L		WST3016R WST3016L	
		R	NSF1056		WSF1056	
HJ1 03/4～ 1000001～	2(ホビオプロ), 4(E07Z), 11(FR), 12(4ナンバー)	F	NST3015R NST3015L		WST3015R WST3015L	
		R	NSF1039		WSF1039	
HJ2 03/4～ 1000001～	2(ホビオプロ), 4(E07Z), 11(4WD), 12(4ナンバー)	F	NST3015R NST3015L		WST3015R WST3015L	
		R	NSF1039		WSF1039	

1(Name), 2(グレード), 3(エンジン種別), 4(エンジン形式), 5(外観形式), 6(外観仕様), 7(ドア数), 8(乗員数), 9(積載量), 10(タイヤ), 11(駆動), 12(備考)

⚠特殊品(例:TEMS・Adjustable・アクティブダンパー・セルフレベライザー・車高降下など)は、注釈がない場合は非装着となります。
カートリッジは、非分解式ストラットには装着不可となります。年式内でもストラットの形状を確認下さい。

年式／モデル	車　種　詳　細	フロント リ　ヤ	NEW SR Special	Super Special For Street	Lowfer Sports	Lowfer Sports Kit/ Climb Gear
■ビート　BEAT						
PP1 91/4～ 1000001～	2(A, B, C, D), 3(SOHC PGM-FI), 4(E07A)	F	NST3007R NST3007L			
		R	NST3008R NST3008L			
■ビガー　VIGAR						
CA1 85/3～89/12 1200001～1300000	2(MFEXTRA, MF, MX, MXL), 3(SOHC), 4(A18A), 12(SSforSTREET在庫なくなり次第廃番)	F	NSF9011R NSF9011L	SSB9026R SSB9026L		
		R	NSF9012	SSB9027		
CA2 85/3～89/12 1000001～	2(MXLS), 3(DOHC), 4(B18A), 12(SSforSTREET在庫なくなり次第廃番)	F	NSF9011R NSF9011L	SSB9026R SSB9026L		
		R	NSF9012	SSB9027		
CA3 85/3～89/12 1000001～	2(2.0Si, 2.0Si-EXCLUSiVE), 3(DOHC(PGMF1)), 4(B20A), 12(SSforSTREET在庫なくなり次第廃番)	F	NSF9011R NSF9011L	SSB9026R SSB9026L		
		R	NSF9012	SSB9027		
CA5 85/3～89/12 1000001～1100000	2(2.0MXL, SUPER-STAGE), 3(SOHC), 4(A20A), 12(SSforSTREET在庫なくなり次第廃番)	F	NSF9011R NSF9011L	SSB9026R SSB9026L		
		R	NSF9012	SSB9027		
CB5 89/10～ 1000001～	2(E, N, W, X), 4(G20A)	F	NSF9410R NSF9410L	SSB9410R SSB9410L		
		R	NSF9042	SSB9042		
CC2 92/1～ 1000001～	2(25W-SUPER-PRESIIGE, 25S, 25S-LIMITED, 25W, 25X, 25XS), 4(G25A), 12(SSforSTREET在庫なくなり次第廃番)	F	NSF9409R NSF9409L	SSB9409R SSB9409L		
		R	NSF9062	SSB9062		
CC3 92/1～ 1000001～	2(20G), 4(G20A), 12(SSforSTREET在庫なくなり次第廃番)	F	NSF9409R NSF9409L	SSB9409R SSB9409L		
		R	NSF9062	SSB9062		
■フィット　FIT						
★Lowfer Sports Kitは前後1台分セット品番(Lowfer+L・H・S)、別途L・H・Sスプリング単品設定有り。詳細は各製品適合表を参照下さい★						
GD1 01/6～03/10	2(W, A, Y (Sパッケージ含む)), 4(L13A), 11(FF)	F	NST5222R NST5222L		WST5222R WST5222L	LKIT-GD1
		R	NSF1040		WSF1040	
GD1 03/10～	2(W, A, Y (Sパッケージ含む)), 4(L13A), 11(FF)	F	NST5258R NST5258L		WST5258R WST5258L	LKIT-GD3
		R	NSF1040		WSF1040	
GD2 01/6～ 1000001～	2(W, A, Y (Sパッケージ含む)), 4(L13A), 11(4WD)	F	NST5246R NST5246L			
		R	NSF1044			
GD3 02/9～03/10	2(1.5T (Sパッケージ含む)), 4(L15A), 11(FF)	F	NST5222R NST5222L		WST5222R WST5222L	
		R	NSF1040		WSF1040	
GD3 03/10～	2(1.5T (Sパッケージ含む)), 4(L15A), 11(FF)	F	NST5258R NST5258L		WST5258R WST5258L	LKIT-GD3
		R	NSF1040		WSF1040	
GD4 02/9～	2(1.5T (Sパッケージ含む)), 4(L15A), 11(4WD)	F	NST5246R NST5246L			
		R	NSF1044			
■プレリュード　PRELUDE						
BB1 91/9～ 1000001～	2(SiV2, SiV3, SiV4, SiV5, SiV7, SiV10, SiV11), 4(H22A), 12(SSforSTREET在庫なくなり次第廃番)	F	NSF9601R NSF9601L	SSB9601R SSB9601L		
		R	NSF9602	SSB9602		

◎適合の詳細、及びカタログ掲載以外の車種については、車検証の「車名」「型式」「初年度登録月」を確認の上、お問合せ下さい。

■プレリュード　PRELUDE

年式／モデル	車種詳細	フロント／リヤ	NEW SR Special	Super Special For Street	Lowfer Sports	Lowfer Sports Kit/ Climb Gear
BB4 91/9～ 1000001～	2(SiV, SiV1, SiV6, SiV8), 4(H22A), 12(SSforSTREET在庫なくなり次第廃番)	F	NSF9601R NSF9601L	SSB9601R SSB9601L		
		R	NSF9602	SSB9602		
BA8 91/9～ 1000001～	2(Si, Sii, Si5/6/8), 4(F22B), 12(SSforSTREET在庫なくなり次第廃番)	F	NSF9601R NSF9601L	SSB9601R SSB9601L		
		R	NSF9602	SSB9602		
BA9 91/9～ 1000001～	2(Si2, Si3, Si7, Si9), 4(F22B), 12(SSforSTREET在庫なくなり次第廃番)	F	NSF9601R NSF9601L	SSB9601R SSB9601L		
		R	NSF9602	SSB9602		

■ライフ/ライフダンク　LIFE/LIFE DUNK

★Lowfer Sports Kitは前後1台分セット品番(Lowfer+L・H・S)、別途L・H・Sスプリング単品設定有り。詳細は各製品適合表を参照下さい★

E-JA4 97/4～ 5000001～	2(B, B SUPER SELECT, G, T), 4(E07A)	F	NST3010R NST3010L		WST3010R WST3010L	LKIT-JA4
		R	NSG9087		WSF9087	
GF-JB1 98/10～ 1000001～	2(B, G, T, L), 4(E07Z), 11(FF)	F	NST3011R NST3011L		WST3011R WST3011L	LKIT-JB1
		R	NSF1025		WSF1025	
LA-JB1 98/10～ 6000001～	2(B, G, L, MENUET), 4(E07Z), 11(FF)	F	NST3011R NST3011L		WST3011R WST3011L	LKIT-JB1
		R	NSF1025		WSF1025	
GF-JB2 98/10～ 1000001～	2(B, G, T, L), 4(E07Z), 11(4WD)	F	NST3011R NST3011L		WST3011R WST3011L	LKIT-JB2
		R	NSF1029		WSF1029	
LA-JB2 98/10～ 6000001～	2(B, G, L, MENUET), 4(E07Z), 11(4WD)	F	NST3011R NST3011L		WST3011R WST3011L	LKIT-JB2
		R	NSF1029		WSF1029	
LA-JB3 00/12～ 1000001～	2(TS, TR), 3(ターボ), 4(E07Z), 11(FF), 12(ダンク)	F	NST3011R NST3011L		WST3011R WST3011L	
		R	NSF1025		WSF1025	
LA-JB4 00/12～ 1000001～	2(TS, TR), 3(ターボ), 4(E07Z), 11(4WD), 12(ダンク)	F	NST3011R NST3011L		WST3011R WST3011L	
		R	NSF1029		WSF1029	
JB5 03/9～05/10	2(D, F, C), 3(NA), 4(P07A), 11(FF)	F	NST5294R NST5294L		WST5294R WST5294L	
		R	NSF1065		WSF1065	
JB6 03/9～05/10	2(D, F, C), 3(NA), 4(P07A), 11(4WD)	F	NST5295R NST5295L		WST5295R WST5295L	
		R	NSF1066		WSF1066	
JB7 03/9～05/10	2(D, F, C), 3(ターボ), 4(P07A), 11(FF)	F	NST5294R NST5294L		WST5294R WST5294L	
		R	NSF1065		WSF1065	
JB8 03/9～05/10	2(D, F, C), 3(ターボ), 4(P07A), 11(4WD)	F	NST5295R NST5295L		WST5295R WST5295L	
		R	NSF1066		WSF1066	

■ラグレイト　LAGREAT

GH-RL1 99/6～ 1000001～	2(LAGREAT, LAGREAT-EXCLUSIVE), 4(J35A)	F	NST5245R NST5245L			
		R	NSF2068			
LA-RL1 99/6～ 1000001～	2(LAGREAT, LAGREAT-EXCLUSIVE), 4(J35A)	F	NST5245R NST5245L			
		R	NSF2068			

1(Name), 2(グレード), 3(エンジン種別), 4(エンジン形式), 5(外観形式), 6(外観仕様), 7(ドア数), 8(乗員数),
9(積載量), 10(タイヤ), 11(駆動), 12(備考)

⚠特殊品(例:TEMS・Adjustable・アクティブダンパー・セルフレベライザー・車高降下など)は、注釈がない場合は非装着となります。
カートリッジは、非分解式ストラットには装着不可となります。年式内でもストラットの形状を確認下さい。

年式／モデル	車　種　詳　細	フロント／リヤ	NEW SR Special	Super Special For Street	Lowfer Sports	Lowfer Sports Kit/ Climb Gear
■ラファガ　RAFAGA						
CE4 94/5～ 1000001～	2(2.0E), 4(G20A), 7(4ドア)	F	NSF9410R NSF9410L	SSB9410R SSB9410L		
		R	NSF9042	SSB9042		
CE5 94/5～ 1000001～	2(2.5S), 4(G25A), 7(4ドア)	F	NSF9410R NSF9410L	SSB9410R SSB9410L		
		R	NSF9042	SSB9042		
■ロゴ　LOGO						
E-GA3 96/10～	2(B , G , L), 4(D13B), 7(3ドア, 5ドア), 11(FF)	F	NST3013XR NST3013XL			
		R	NSF1027X			
GF-GA3 96/10～	2(B, G, L, SPORTIC), 4(D13B), 7(3ドア, 5ドア), 11(FF), 12(「SPORTIC-TS」はリヤ長さ違いにて適合外)	F	NST3018R NST3018L			
		R	NSF1027X			

◎適合の詳細、及びカタログ掲載以外の車種については、車検証の「車名」「型式」「初年度登録月」を確認の上、お問合せ下さい。

いすゞ自動車
ISUZU

■ジェミニ　GEMINI

年式／モデル	車種詳細	フロント／リヤ	NEW SR Special	Super Special For Street	Lowfer Sports	Lowfer Sports Kit/ Climb Gear
JT600 85/3～	2(ディーゼル車), 12(SSforSTREET在庫なくなり次第設定中止)	F	NST5015R NST5015L	SST5015R SST5015L		
		R	NSG4601A	SSB2601		
JT150 85/3～87/3	2(ガソリン車), 12(SSforSTREET在庫なくなり次第設定中止)	F	NST5015R NST5015L	SST5015R SST5015L		
		R	NSG4601A	SSB2601		
JT150 87/4～90/3	2(ガソリン車), 12(SSforSTREET在庫なくなり次第設定中止)	F	NST5015R NST5015L	SST5015R SST5015L		
		R	NSG4603A	SSB2602		
JT190 88/5～90/3	2(ZZ, イルムシャ, イルムシャR), 12(SSforSTREET在庫なくなり次第設定中止)	F	NST5015R NST5015L	SST5015R SST5015L		
		R	NSG4603A	SSB2602		
JT191F 90/2～	2(イルムシャ(除くABS装着車)), 11(FF), 12(SSforSTREET在庫なくなり次第設定中止)	F	NST5069R NST5069L	SST5069R SST5069L		
		R	NST5070R NST5070L	SST5070R SST5070L		
JT191F 90/2～	2(イルムシャ(ABS装着車)), 11(FF), 12(SSforSTREET在庫なくなり次第設定中止)	F	NST5069R NST5069L	SST5069R SST5069L		
		R	NST5071R NST5071L	SST5071R SST5071L		
JT191F 90/2～	2(LOTUS(除くABS装着車)), 11(FF), 12(SSforSTREET在庫なくなり次第設定中止)	F	NST5069R NST5069L	SST5069R SST5069L		
		R	NST5070R NST5070L	SST5070R SST5070L		
JT191F 90/2～	2(LOTUS(ABS装着車)), 11(FF), 12(SSforSTREET在庫なくなり次第設定中止)	F	NST5069R NST5069L	SST5069R SST5069L		
		R	NST5071R NST5071L	SST5071R SST5071L		
JT191S 90/2～	2(イルムシャR(除くABS装着車)), 11(4WD), 12(SSforSTREET在庫なくなり次第設定中止)	F	NST5069R NST5069L	SST5069R SST5069L		
		R	NST5071R NST5071L	SST5071R SST5071L		

1(Name), 2(グレード), 3(エンジン種別), 4(エンジン形式), 5(外観形式), 6(外観仕様), 7(ドア数), 8(乗員数), 9(積載量), 10(タイヤ), 11(駆動), 12(備考)

⚠特殊品(例:TEMS・Adjustable・アクティブダンパー・セルフレベライザー・車高降下など)は、注釈がない場合は非装着となります。
カートリッジは、非分解式ストラットには装着不可となります。年式内でもストラットの形状を確認下さい。

ダイハツ工業
DAIHATSU

■MAX

年式／モデル	車種詳細	フロント／リヤ	NEW SR Special	Super Special For Street	Lowfer Sports	Lowfer Sports Kit/ Climb Gear
L950S 01/11～03/3	2(L, Li, X), 3(NA), 4(EFVE), 11(FF)	F	NST5257R NST5257L			
		R	NSF1050			
L950S 01/11～	2(Ri), 3(ターボ), 4(EFDET), 11(FF)	F	NST5257R NST5257L			
		R	NSF1050			
L952S 01/11～	2(RS), 3(ターボ), 4(JBDET), 11(FF)	F	NST5257R NST5257L			
		R	NSF1050			
L960S 01/11～	2(L, Li, X), 3(NA), 4(EFVE), 11(4WD)	F	NST5257R NST5257L			
		R	NSF1051			
L960S 01/11～	2(Ri), 3(ターボ), 4(EFDET), 11(4WD)	F	NST5257R NST5257L			
		R	NSF1051			
L962S 01/11～	2(RS), 3(ターボ), 4(JBDET), 11(4WD)	F	NST5257R NST5257L			
		R	NSF1051			

■YRV

M200G 00/8～02/12	4(1.0リッタ), 11(FF)	F	NST5249R NST5249L			
		R	NSF1047			
M201G 00/8～	4(1.3リッタ), 11(FF)	F	NST5249R NST5249L			
		R	NSF1047			
M211G 00/8～	4(1.3リッタ), 11(4WD)	F	NST5249R NST5249L			
		R	NSF1034			

■オプティ　OPTI

L300S 92/9～95/10	2(AX), 11(2WD)	F	NST8009R NST8009L			
		R	NSG8011			
L300S 92/2～95/10	2(AD, CX, OX), 11(2WD)	F	NST8009R NST8009L			
		R	NSG8011			
L310S 92/2～95/10	2(G), 3(EFI), 4(EFEL), 5(セダン), 11(4WD)	F	NST8010R NST8010L			
		R	NSG8012			
L800S 98/11～99/2	2(BEEX, CL, CX), 3(NA), 11(2WD)	F	NST5183R NST5183L			
		R	NSF1033			
L810S 98/11～00/2	2(BEEX, CL, CX), 3(NA), 11(4WD)	F	NST5183R NST5183L			
		R	NSF1034			

◎適合の詳細、及びカタログ掲載以外の車種については、車検証の「車名」「型式」「初年度登録月」を確認の上、お問合せ下さい。

■コペン　Copen

年式／モデル	車種詳細	フロント／リヤ	NEW SR Special	Super Special For Street	Lowfer Sports	Lowfer Sports Kit/ Climb Gear
L880K 02/6～03/8	4(JBDET), 5(アクティブトップ(電動)), 11(FF), 12(ディタッチャブルトップ(手動)は適合未確認)	F		SST5278R SST5278L		
		R		SSB1058		

■ジーノ　GINO

L700S 02/8～04/10	11(FF), 12(ミラジーノ)	F	NST5282R NST5282L			
		R	NSF1047			
L701S 02/8～04/10	11(FF), 12(ミラジーノ)	F	NST5282R NST5282L			
		R	NSF1047			
L710S 02/8～04/10	11(FF), 12(ミラジーノ)	F	NST5282R NST5282L			
		R	NSF1034			
L711S 02/8～04/10	11(FF), 12(ミラジーノ)	F	NST5282R NST5282L			
		R	NSF1034			

■ソニカ　SONICA

L405S 06/6～	2(全グレード), 7(658cc), 11(FF)	F	NST5372R NST5372L		WST5372R WST5372L	
		R	NSF1049		WSF1049	

■タント/タントカスタム　Tanto/Tanto CUSTOM

【注】フロントN/WST5306RLは、「カスタムRS」の純正に対して伸側微低速域減衰力が若干低めですが、KYB独自の走行テストにより、マイルドな乗り味としています。

L350S 03/11～	1(タント), 2(RS, X-Limited, X, L), 11(FF)	F	NST5305R NST5305L		WST5305R WST5305L	
		R	NSF1069		WSF1069	
L350S 05/6～	1(タントカスタム), 2(RS, X, L), 11(FF)	F	NST5305R NST5305L		WST5305R WST5305L	
		R	NSF1069		WSF1069	
L360S 03/11～	1(タント), 2(RS, X-Limited, X, L), 11(4WD)	F	NST5306R NST5306L		WST5306R WST5306L	
		R	NSF1049		WSF1049	
L360S 05/6～	1(タントカスタム), 2(RS, X, L), 11(4WD), 12(【注】参照)	F	NST5306R NST5306L		WST5306R WST5306L	
		R	NSF1049		WSF1049	
L375S 07/12～	2(全グレード), 7(660cc), 11(FF)	F	NST5394R NST5394L		WST5394R WST5394L	
		R	NSF1100		WSF1100	

■ブーン　BOON

M300S 04/5～	2(CL), 4(1KRFE), 11(FF)	F	NST5270R.L			
		R	NSF1054			
M301S 04/5～	2(CX), 4(K3VE), 11(FF)	F	NST5270R.L			
		R	NSF1054			
M310S 04/5～	2(CX), 4(1KRFE), 11(4WD)	F	NST5270R.L			
		R	NSF1055			

1(Name), 2(グレード), 3(エンジン種別), 4(エンジン形式), 5(外観形式), 6(外観仕様), 7(ドア数), 8(乗員数), 9(積載量), 10(タイヤ), 11(駆動), 12(備考)

⚠特殊品(例:TEMS・Adjustable・アクティブダンパー・セルフレベライザー・車高降下など)は、注釈がない場合は非装着となります。
カートリッジは、非分解式ストラットには装着不可となります。年式内でもストラットの形状を確認下さい。

■ミラ　MIRA

【注】「L510S」には、2タイプのフロント品番が混在しますので、装着前にフロント右側(運転席側)純正品番から下記適合を確認下さい。
48510-87L07/87L08→NST8015RL適合可、48510-87292/87L13/87L15→長さ違いにて適合外。
(純正品番はショックアブソーバーの刻印か、車両販売店にて車検証より確認して下さい。)

年式／モデル	車種詳細	フロント リヤ	NEW SR Special	Super Special For Street	Lowfer Sports	Lowfer Sports Kit/ Climb Gear
L200S 90/3～92/8	2(TRXX, J, PIT), 5(セダン), 11(2WD), 12(「92/8以降車」は形状違い, 未設定)	F	NST8009R NST8009L			
		R	NSG8011			
L200S 90/3～95/1	2(GRAN, MO, PADI, PADS, PAR, SI), 5(セダン), 11(2WD)	F	NST8009R NST8009L			
		R	NSG8011			
L200V 90/3～92/8	2(J, PIT), 5(バン), 11(2WD), 12(「92/8以降車」は形状違い, 未設定)	F	NST8009R NST8009L			
		R	NSG8011			
L200V 90/3～95/1	2(TRXX), 5(バン), 11(2WD), 12(「A」は形状違い, 未設定)	F	NST8009R NST8009L			
		R	NSG8011			
L210S 90/3～95/1	2(TRXX, GRAN, J, MO, PIT, SI), 5(セダン), 11(2WD), 12(「RV4」は未調査)	F	NST8010R NST8010L			
		R	NSG8012			
L210V 90/3～95/1	2(PIT, A), 5(バン), 11(2WD)	F	NST8010R NST8010L			
		R	NSG8012			
L500S 94/8～	2(TRXX(アヴァンツァート)), 5(セダン), 11(FF)	F	NST8014R NST8014L			
		R	NSG8013			
L500S 94/8～	2(除く「TRXX(アヴァンツァート)」), 5(セダン), 11(FF)	F	NST8014R NST8014L			
		R	NSG8016			
L500V 94/8～	2(全グレード), 5(バン), 11(FF)	F	NST8014R NST8014L			
		R	NSG8016			
L502S 94/8～	2(TRXX(アヴァンツァート/X2)), 5(セダン), 11(FF)	F	NST8014R NST8014L			
		R	NSG8013			
L502S 94/8～	2(除く「TRXX(アヴァンツァート/X2)」), 5(セダン), 11(FF)	F	NST8014R NST8014L			
		R	NSG8016			
L510S 94/8～	5(セダン), 11(4WD), 12(【注】参照)	F	NST8015R NST8015L			
		R	NSG8014			
L510V 94/8～	2(全グレード), 5(バン), 11(4WD)	F	NST8015R NST8015L			
		R	NSG8014			
L512S 94/8～	2(TRXX(アヴァンツァート)), 5(セダン), 11(4WD)	F	NST8015R NST8015L			
		R	NSG8014			
L512S 94/8～	2(TRXX(X4)), 5(セダン), 11(4WD)	F	NST8015R NST8015L			
		R	NSG8012			
L700S 98/10～99/11	11(2WD), 12(「ミラジーノ」含む, 「ジーノ」は前頁に記載有)	F	NST5183R NST5183L			
		R	NSF1033			

◎適合の詳細、及びカタログ掲載以外の車種については、車検証の「車名」「型式」「初年度登録月」を確認の上、お問合せ下さい。

■ミラ　MIRA

【注】「L510S」には、2タイプのフロント品番が混在しますので、装着前にフロント右側(運転席側)純正品番から下記適合を確認下さい。
48510-87L07/87L08→NST8015RL適合可、48510-87292/87L13/87L15→長さ違いにて適合外。
(純正品番はショックアブソーバーの刻印か、車両販売店にて車検証より確認して下さい。)

年式／モデル	車種詳細	フロント／リヤ	NEW SR Special	Super Special For Street	Lowfer Sports	Lowfer Sports Kit/ Climb Gear
L700S 99/11～02/12	11(2WD), 12(「ミラジーノ」含む，「ジーノ」は前頁に記載有)	F	NST5282R NST5282L			
		R	NSF1047			
L700V 98/10～99/11	11(2WD)	F	NST5183R NST5183L			
		R	NSF1047			
L700V 99/11～02/12	11(2WD)	F	NST5282R NST5282L			
		R	NSF1047			
L710S 98/10～99/11	11(4WD), 12(「ミラジーノ」含む，「ジーノ」は前頁に記載有)	F	NST5183R NST5183L			
		R	NSF1034			
L710S 99/11～02/12	11(4WD), 12(「ミラジーノ」含む，「ジーノ」は前頁に記載有)	F	NST5282R NST5282L			
		R	NSF1034			
L710V 98/10～99/11	11(4WD)	F	NST5183R NST5183L			
		R	NSF1034			
L710V 99/11～02/12	11(4WD)	F	NST5282R NST5282L			
		R	NSF1034			
L250S 02/12～	1(ミラアヴィ), 2(RS, R, X, L), 11(FF)	F	NST5304R NST5304L		WST5304R WST5304L	
		R	NSF1068		WSF1068	
L250S 02/12～	1(ミラ), 2(L-Limited, L, D, V, X), 11(FF)	F	NST5252R NST5252L			
		R	NSF1068			
L250V 02/12～	1(ミラバン), 2(A, U, CNG(天然ガス車)), 11(FF)	F	NST5252R NST5252L			
		R	NSF1068			
L260S 02/12～	1(ミラアヴィ), 2(RS, R, X, L), 11(4WD)	F	NST5304R NST5304L			
		R	NSF1049			
L260S 02/12～	1(ミラ), 2(L-Limited, L, D, X), 11(4WD)	F	NST5252R NST5252L			
		R	NSF1049			
L260V 02/12～	1(ミラバン), 2(A, CNG(天然ガス車)), 11(4WD)	F	NST5252R NST5252L			
		R	NSF1049			
L275S 06/12～	2(X-Limited, X, L), 11(FF), 12(除くカスタム)	F	NST5383R.L		WST5383R.L	
		R	NSF1096		WSF1096	

■ミラ&クオーレ　MIRA & CUORE

L70S 87/8～90/2	2(TRXX), 3(ターボ), 4(EB), 5(セダン), 7(3ドア)	F	NST8003R NST8003L			
		R	NSG8005A			
L70V 85/9～90/2	2(TRXX), 3(ターボ), 4(EB), 5(バン), 7(3ドア)	F	NST8003R NST8003L			
		R	NSG8005A			

1(Name)，2(グレード)，3(エンジン種別)，4(エンジン形式)，5(外観形式)，6(外観仕様)，7(ドア数)，8(乗員数)，9(積載量)，10(タイヤ)，11(駆動)，12(備考)

⚠特殊品(例:TEMS・Adjustable・アクティブダンパー・セルフレベライザー・車高降下など)は、注釈がない場合は非装着となります。
カートリッジは、非分解式ストラットには装着不可となります。年式内でもストラットの形状を確認下さい。

■ムーブ　MOVE

年式／モデル	車種詳細	フロント／リヤ	NEW SR Special	Super Special For Street	Lowfer Sports	Lowfer Sports Kit/ Climb Gear
L175S 06/10～	2(カスタムRS, カスタムR Limited), 4(KF-DET), 7(658cc), 11(ターボ)	F	NST5382R NST5382L		WST5382R WST5382L	
		R	NSF1096		WSF1096	
L175S 06/10～	2(X Limited, X, L(全てカスタム含む)), 4(KF-VE), 7(658cc), 11(NA)	F	NST5383R.L		WST5383R.L	
		R	NSF1096		WSF1096	
L185S 06/10～	2(カスタムRS, カスタムR Limited), 4(KF-DET), 7(658cc), 11(ターボ)	F	NST5382R NST5382L		WST5382R WST5382L	
		R	NSF1097		WSF1097	
L185S 06/10～	2(X Limited, X, L(全てカスタム含む)), 4(KF-VE), 7(658cc), 11(NA)	F	NST5383R.L		WST5383R.L	
		R	NSF1097		WSF1097	

■ムーブ/ムーブラテ　MOVE/MOVE LATTE

★Lowfer Sports Kitは前後1台分セット品番(Lowfer+L・H・S)、別途L・H・Sスプリング単品設定有り。詳細は各製品適合表を参照下さい★

L600S 97/5～98/9	2(エアロダウンカスタム), 11(2WD)	F	NST8016R NST8016L			
		R	NSG8013			
L600S 95/8～	2(除く「エアロダウンカスタム」), 11(2WD)	F	NST8016R NST8016L		WST8016R WST8016L	
		R	NSG8016		WSF8016	
L602S 97/5～98/9	2(エアロダウンカスタム), 11(2WD)	F	NST8016R NST8016L			
		R	NSG8013			
L602S 95/8～	2(除く「エアロダウンカスタム」), 11(2WD)	F	NST8016R NST8016L		WST8016R WST8016L	LKIT-L602S
		R	NSG8016		WSF8016	
L610S 95/8～	11(4WD), 12(除く「ABS付車」,「パートタイム4WD車」)	F	NST8017R NST8017L			
		R	NSG8014			
L900S 98/10～	2(カスタム, CX), 3(NA), 4(EFVE), 7(5ドア), 11(2WD)	F	NST5183R NST5183L		WST5183R WST5183L	
		R	NSF1033		WSF1033	
L900S 98/10～	2(CG, CL), 3(NA), 4(EFSE), 7(5ドア), 11(2WD)	F	NST5183R NST5183L		WST5183R WST5183L	
		R	NSF1033		WSF1033	
L900S 98/10～	2(エアロダウンカスタム), 3(ターボ), 4(EFDE), 7(5ドア), 11(2WD)	F	NST5183R NST5183L		WST5183R WST5183L	
		R	NSF1033		WSF1033	
L900S 99/11～	2(CR), 3(ターボ), 4(EFDE), 7(5ドア), 11(2WD)	F	NST5183R NST5183L		WST5183R WST5183L	
		R	NSF1033		WSF1033	
L902S 98/10～	2(エアロダウンカスタム, RS-XX), 3(DOHCタ-ボ), 4(JBDE), 5(セダン), 7(5ドア), 11(2WD)	F	NST5183R NST5183L		WST5183R WST5183L	LKIT-902S
		R	NSF1033		WSF1033	
L910S 98/10～	2(CX, CL, カスタム, Z4), 3(NA), 4(EFVE), 7(5ドア), 11(4WD)	F	NST5183R NST5183L		WST5183R WST5183L	LKIT-910S
		R	NSF1034		WSF1034	
L910S 99/11～	2(CR), 3(ターボ), 4(EFDE), 7(5ドア), 11(4WD)	F	NST5183R NST5183L		WST5183R WST5183L	LKIT-910S
		R	NSF1034		WSF1034	

◎適合の詳細、及びカタログ掲載以外の車種については、車検証の「車名」「型式」「初年度登録月」を確認の上、お問合せ下さい。

■ムーブ/ムーブラテ　MOVE/MOVE LATTE

★Lowfer Sports Kitは前後1台分セット品番(Lowfer+L・H・S)、別途L・H・Sスプリング単品設定有り。詳細は各製品適合表を参照下さい★

年式／モデル	車種詳細	フロント／リヤ	NEW SR Special	Super Special For Street	Lowfer Sports	Lowfer Sports Kit/ Climb Gear
L910S 98/10～	2(エアロダウンカスタム), 3(ターボ), 4(EFDE), 7(5ドア), 11(4WD)	F	NST5183R NST5183L		WST5183R WST5183L	LKIT-910S
		R	NSF1034		WSF1034	
L150S 02/10～	2(X, L), 4(EFVE), 11(FF), 12(「カスタム」適合可)	F	NST5252R NST5252L		WST5252R WST5252L	
		R	NSF1067		WSF1067	
L150S 02/10～	2(R), 4(EFDET), 11(FF), 12(「カスタム」適合可)	F	NST5252R NST5252L		WST5252R WST5252L	
		R	NSF1067		WSF1067	
L152S 02/10～	2(RS, RSリミテッド), 4(JBDET), 11(FF)	F	NST5252R NST5252L		WST5252R WST5252L	LKIT-L152S
		R	NSF1049		WSF1049	
L160S 02/10～	2(X, L), 4(EFVE), 11(4WD), 12(「カスタム」適合可)	F	NST5252R NST5252L		WST5252R WST5252L	
		R	NSF1049		WSF1049	
L160S 02/10～	2(R), 4(EFDET), 11(4WD), 12(「カスタム」適合可)	F	NST5252R NST5252L		WST5252R WST5252L	
		R	NSF1049		WSF1049	
L160S 02/10～	2(RS, RSリミテッド), 4(EFDET), 11(4WD)	F	NST5252R NST5252L		WST5252R WST5252L	
		R	NSF1049		WSF1049	
L550S 04/8～	1(ラテ), 2(RS, X-Limited, X, L), 11(FF)	F	NST5305R NST5305L		WST5305R WST5305L	
		R	NSF1068		WSF1068	
L550S 05/5～	1(ラテ), 2(COOL, COOL-TURBO), 11(FF)	F	NST5305R NST5305L		WST5305R WST5305L	
		R	NSF1068		WSF1068	
L560S 04/8～	1(ラテ), 2(RS, X-Limited, X, L), 11(4WD)	F	NST5305R NST5305L			
		R	NSF1049			
L560S 05/5～	1(ラテ), 2(COOL, COOL-TURBO), 11(4WD)	F	NST5305R NST5305L			
		R	NSF1049			

■ムーブ コンテ　MOVE Conte

L575S 08/8～	2(X/L-Limited, X/L), 11(FF), 12(除くカスタム)	F	NST5383R.L		WST5383R.L	
		R	NSF1096		WSF1096	

1(Name), 2(グレード), 3(エンジン種別), 4(エンジン形式), 5(外観形式), 6(外観仕様), 7(ドア数), 8(乗員数), 9(積載量), 10(タイヤ), 11(駆動), 12(備考)

⚠特殊品(例:TEMS・Adjustable・アクティブダンパー・セルフレベライザー・車高降下など)は、注釈がない場合は非装着となります。
カートリッジは、非分解式ストラットには装着不可となります。年式内でもストラットの形状を確認下さい。

富士重工業
SUBARU

■R1

年式／モデル	車種詳細	フロント／リヤ	NEW SR Special	Super Special For Street	Lowfer Sports	Lowfer Sports Kit/ Climb Gear
RJ1 05/1～	2(全グレード), 9(658cc), 11(FF)	F	NST5358ZR NST5358ZL		WST5358ZR WST5358ZL	
		R	NST5359R NST5359L		WST5359R WST5359L	
RJ2 05/1～	2(全グレード), 9(658cc), 11(フルタイム4WD)	F	NST5358ZR NST5358ZL		WST5358ZR WST5358ZL	
		R	NST5359R NST5359L		WST5359R WST5359L	

■R2

RC1/2 03/12～	2(NA車), 9(658cc), 11(FF/フルタイム4WD), 12(スタビライザー無し)	F	NST5358R NST5358L		WST5358R WST5358L	
		R	NST5359R NST5359L		WST5359R WST5359L	
RC1/2 03/12～	2(スーパーチャージャー車), 9(658cc), 11(FF/フルタイム4WD), 12(スタビライザー付き)	F	NST5358ZR NST5358ZL		WST5358ZR WST5358ZL	
		R	NST5359R NST5359L		WST5359R WST5359L	

■インプレッサ　IMPREZA

★モデル欄、7桁の型式は、現車ボンネット内プレートに刻印されている「アプライドモデル」を確認下さい。
【注】下表品番、#5085/5111/5121/5212/5213R/Lのストラット上部ネジ径はM14となり、純正のM12とは異なります。

GC2A/B/C/D-42J 95/2～97/8	2(CF), 4(EJ15E), 5(セダン), 11(F4WD)	F	NST5121R NST5121L	SST5121R SST5121L		
		R	NST5085R NST5085L	SST5085R SST5085L		
GC2A/B/C/D/E-43J 95/2～98/8	2(CS), 4(EJ15E), 5(セダン), 11(F4WD)	F	NST5121R NST5121L	SST5121R SST5121L		
		R	NST5085R NST5085L	SST5085R SST5085L		
GC2A/B/C/D/E-43R 95/2～98/8	2(CS), 4(EJ15E), 5(セダン), 11(F4WD)	F	NST5121R NST5121L	SST5121R SST5121L		
		R	NST5085R NST5085L	SST5085R SST5085L		
GC4A/B/C-23J 94/9～96/8	2(リトナ), 4(EJ16E), 5(2ドアク-ペ), 11(S4WD)	F	NST5121R NST5121L	SST5121R SST5121L		
		R	NST5085R NST5085L	SST5085R SST5085L		
GC4A/B/C-23R 94/9～96/8	2(リトナ), 4(EJ16E), 5(2ドアク-ペ), 11(F4WD)	F	NST5121R NST5121L	SST5121R SST5121L		
		R	NST5085R NST5085L	SST5085R SST5085L		
GC4A/B/C-42J 92/11～96/8	2(CF), 4(EJ16E), 5(セダン), 11(F4WD)	F	NST5121R NST5121L	SST5121R SST5121L		
		R	NST5085R NST5085L	SST5085R SST5085L		
GC4A-42R 92/11～96/8	2(CF), 4(EJ16E), 5(セダン), 11(F4WD)	F	NST5121R NST5121L	SST5121R SST5121L		
		R	NST5085R NST5085L	SST5085R SST5085L		
GC4B/C-42R 94/9～96/8	2(CF), 4(EJ16E), 5(セダン), 11(F4WD)	F	NST5121R NST5121L	SST5121R SST5121L		
		R	NST5085R NST5085L	SST5085R SST5085L		
GC4A/B/C-43J 92/11～96/8	2(CS), 4(EJ16E), 5(セダン), 11(F4WD)	F	NST5121R NST5121L	SST5121R SST5121L		
		R	NST5085R NST5085L	SST5085R SST5085L		
GC4A/B/C-43R 92/11～96/8	2(CS), 4(EJ16E), 5(セダン), 11(F4WD)	F	NST5121R NST5121L	SST5121R SST5121L		
		R	NST5085R NST5085L	SST5085R SST5085L		

◎適合の詳細、及びカタログ掲載以外の車種については、車検証の「車名」「型式」「初年度登録月」を確認の上、お問合せ下さい。

■インプレッサ　IMPREZA

★モデル欄、7桁の型式は、現車ボンネット内プレートに刻印されている「アプライドモデル」を確認下さい。
【注】下表品番、#5085/5111/5121/5212/5213R/Lのストラット上部ネジ径はM14となり、純正のM12とは異なります。

年式／モデル	車種詳細	フロント／リヤ	NEW SR Special	Super Special For Street	Lowfer Sports	Lowfer Sports Kit/ Climb Gear
GC6A/B/C-46J 92/11～96/8	2(HX), 4(EJ18E), 5(セダン), 11(F4WD)	F	NST5121R NST5121L	SST5121R SST5121L		
		R	NST5085R NST5085L	SST5085R SST5085L		
GC6A/B/C-46R 92/11～96/8	2(HX), 4(EJ18E), 5(セダン), 11(F4WD)	F	NST5121R NST5121L	SST5121R SST5121L		
		R	NST5085R NST5085L	SST5085R SST5085L		
GC6A/B-4AJ 92/11～94/8	2(HXS), 4(EJ18E), 5(セダン), 11(F4WD)	F	NST5121R NST5121L	SST5121R SST5121L		
		R	NST5085R NST5085L	SST5085R SST5085L		
GC6A/B-4AR 92/11～94/8	2(HXS), 4(EJ18E), 5(セダン), 11(F4WD)	F	NST5121R NST5121L	SST5121R SST5121L		
		R	NST5085R NST5085L	SST5085R SST5085L		
GC8A/B/C/D/E-27D 97/9～98/8	2(WRXRVL), 4(EJ20K), 5(2ドアクーペ), 11(F4WD), 12(TR-GC8 リアルスポーツダンパーキットは1台分セット品番(全長調整式車高調), 詳細はMSカタログページをご確認下さい。)	F	NST5111R NST5111L	SST5111R SST5111L		TR-GC8
		R	NST5085R NST5085L	SST5085R SST5085L		
GC8A/B/C/D/E-2DD 96/9～98/8	2(WRXRAS), 4(EJ20K), 5(2ドアクーペ), 11(F4WD), 12(TR-GC8 リアルスポーツダンパーキットは1台分セット品番(全長調整式車高調), 詳細はMSカタログページをご確認下さい。)	F	NST5111R NST5111L	SST5111R SST5111L		TR-GC8
		R	NST5085R NST5085L	SST5085R SST5085L		
GC8A/B/C/D/E-46J 96/9～98/8	2(HX2S), 4(EJ20E), 5(セダン), 11(F4WD)	F	NST5121R NST5121L	SST5121R SST5121L		
		R	NST5085R NST5085L	SST5085R SST5085L		
GC8A/B/C/D/E-46R 96/9～98/8	2(HX2S), 4(EJ20E), 5(セダン), 11(F4WD)	F	NST5121R NST5121L	SST5121R SST5121L		
		R	NST5085R NST5085L	SST5085R SST5085L		
GC8A/B/C/D/E-47D 96/9～98/8	2(WRXRA), 4(EJ20K), 5(セダン), 11(F4WD), 12(TR-GC8 リアルスポーツダンパーキットは1台分セット品番(全長調整式車高調), 詳細はMSカタログページをご確認下さい。)	F	NST5111R NST5111L	SST5111R SST5111L		TR-GC8
		R	NST5085R NST5085L	SST5085R SST5085L		
GC8A/B/C-48D 92/11～98/8	2(WRX), 4(EJ20G), 5(セダン), 11(F4WD), 12(TR-GC8 リアルスポーツダンパーキットは1台分セット品番(全長調整式車高調), 詳細はMSカタログページをご確認下さい。)	F	NST5111R NST5111L	SST5111R SST5111L		TR-GC8
		R	NST5085R NST5085L	SST5085R SST5085L		
GC8D/E-48D 96/9～98/8	2(WRX), 4(EJ20K), 5(セダン), 11(F4WD), 12(TR-GC8 リアルスポーツダンパーキットは1台分セット品番(全長調整式車高調), 詳細はMSカタログページをご確認下さい。)	F	NST5111R NST5111L	SST5111R SST5111L		TR-GC8
		R	NST5085R NST5085L	SST5085R SST5085L		
GC8A/B-48P 93/10～94/8	2(WRX), 4(EJ20G), 5(セダン), 11(F4WD), 12(TR-GC8 リアルスポーツダンパーキットは1台分セット品番(全長調整式車高調), 詳細はMSカタログページをご確認下さい。)	F	NST5111R NST5111L	SST5111R SST5111L		TR-GC8
		R	NST5085R NST5085L	SST5085R SST5085L		
GC8A/B/C/D/E-4DD 96/9～98/8	2(WRXRAS), 4(EJ20K), 5(セダン), 11(F4WD), 12(TR-GC8 リアルスポーツダンパーキットは1台分セット品番(全長調整式車高調), 詳細はMSカタログページをご確認下さい。)	F	NST5111R NST5111L	SST5111R SST5111L		TR-GC8
		R	NST5085R NST5085L	SST5085R SST5085L		
GC8A/B/C-4ED 95/10～98/8	2(WRXSTI), 4(EJ20G), 5(セダン), 11(F4WD), 12(TR-GC8 リアルスポーツダンパーキットは1台分セット品番(全長調整式車高調), 詳細はMSカタログページをご確認下さい。)	F	NST5111R NST5111L	SST5111R SST5111L		TR-GC8
		R	NST5085R NST5085L	SST5085R SST5085L		
GC8D/E-4ED 96/9～98/8	2(WRXSTI), 4(EJ20K), 5(セダン), 11(F4WD), 12(TR-GC8 リアルスポーツダンパーキットは1台分セット品番(全長調整式車高調), 詳細はMSカタログページをご確認下さい。)	F	NST5111R NST5111L	SST5111R SST5111L		TR-GC8
		R	NST5085R NST5085L	SST5085R SST5085L		
GF2A/B/C/D-53J 96/9～97/8	2(C'Z), 4(EJ15E), 5(ワゴン), 11(F4WD)	F	NST5121R NST5121L	SST5121R SST5121L		
		R	NST5085R NST5085L	SST5085R SST5085L		
GF2A/B/C/D-53R 96/9～97/8	2(C'Z), 4(EJ15E), 5(ワゴン), 11(F4WD)	F	NST5121R NST5121L	SST5121R SST5121L		
		R	NST5085R NST5085L	SST5085R SST5085L		

1(Name), 2(グレード), 3(エンジン種別), 4(エンジン形式), 5(外観形式), 6(外観仕様), 7(ドア数), 8(乗員数), 9(積載量), 10(タイヤ), 11(駆動), 12(備考)

⚠ 特殊品(例:TEMS・Adjustable・アクティブダンパー・セルフレベライザー・車高降下など)は、注釈がない場合は非装着となります。
カートリッジは、非分解式ストラットには装着不可となります。年式内でもストラットの形状を確認下さい。

年式／モデル	車種詳細	フロント リヤ	NEW SR Special	Super Special For Street	Lowfer Sports	Lowfer Sports Kit/ Climb Gear
GF2A/B/C/D/E-54J 97/9～98/8	2(C'Z), 4(EJ15E), 5(ワゴン), 11(F4WD)	F	NST5121R NST5121L	SST5121R SST5121L		
		R	NST5085R NST5085L	SST5085R SST5085L		
GF2A/B/C/D/E-54R 97/9～98/8	2(C'Z), 4(EJ15E), 5(ワゴン), 11(F4WD)	F	NST5121R NST5121L	SST5121R SST5121L		
		R	NST5085R NST5085L	SST5085R SST5085L		
GF4A/B/C-53J 93/10～96/8	2(CS), 4(EJ16E), 5(ワゴン), 11(F4WD)	F	NST5121R NST5121L	SST5121R SST5121L		
		R	NST5085R NST5085L	SST5085R SST5085L		
GF4A/B/C-53R 93/10～96/8	2(CS), 4(EJ16E), 5(ワゴン), 11(F4WD)	F	NST5121R NST5121L	SST5121R SST5121L		
		R	NST5085R NST5085L	SST5085R SST5085L		
GF6A-53J 92/11～93/9	2(HS), 4(EJ18E), 5(ワゴン), 11(F4WD)	F	NST5121R NST5121L	SST5121R SST5121L		
		R	NST5085R NST5085L	SST5085R SST5085L		
GF6A-53R 92/11～93/9	2(HS), 4(EJ18E), 5(ワゴン), 11(F4WD)	F	NST5121R NST5121L	SST5121R SST5121L		
		R	NST5085R NST5085L	SST5085R SST5085L		
GF6A-56J 96/9～98/8	2(GB), 4(EJ18E), 5(ワゴン), 11(F4WD)	F	NST5121R NST5121L	SST5121R SST5121L		
		R	NST5085R NST5085L	SST5085R SST5085L		
GF6A/B-56J 92/11～96/8	2(HX), 4(EJ18E), 5(ワゴン), 11(F4WD)	F	NST5121R NST5121L	SST5121R SST5121L		
		R	NST5085R NST5085L	SST5085R SST5085L		
GF6B/C/D/E-56J 96/9～98/8	2(GB), 4(EJ18E), 5(ワゴン), 11(F4WD)	F	NST5121R NST5121L	SST5121R SST5121L		
		R	NST5085R NST5085L	SST5085R SST5085L		
GF6A-56R 92/11～96/8	2(HX), 4(EJ18E), 5(ワゴン), 11(F4WD)	F	NST5121R NST5121L	SST5121R SST5121L		
		R	NST5085R NST5085L	SST5085R SST5085L		
GF6A/B-56R 96/9～98/8	2(GB), 4(EJ18E), 5(ワゴン), 11(F4WD)	F	NST5121R NST5121L	SST5121R SST5121L		
		R	NST5085R NST5085L	SST5085R SST5085L		
GF6B-56R 92/11～96/8	2(HX), 4(EJ18E), 5(ワゴン), 11(F4WD)	F	NST5121R NST5121L	SST5121R SST5121L		
		R	NST5085R NST5085L	SST5085R SST5085L		
GF6C/D/E-56R 96/9～98/8	2(GB), 4(EJ18E), 5(ワゴン), 11(F4WD)	F	NST5121R NST5121L	SST5121R SST5121L		
		R	NST5085R NST5085L	SST5085R SST5085L		
GF6A/B-5AJ 92/11～94/8	2(HXS), 4(EJ18E), 5(ワゴン), 11(F4WD)	F	NST5121R NST5121L	SST5121R SST5121L		
		R	NST5085R NST5085L	SST5085R SST5085L		
GF6A/B-5AR 92/11～94/8	2(HXS), 4(EJ18E), 5(ワゴン), 11(F4WD)	F	NST5121R NST5121L	SST5121R SST5121L		
		R	NST5085R NST5085L	SST5085R SST5085L		
GF8A/B/C/D/E-56J 95/2～98/8	2(HX2S), 4(EJ20E), 5(ワゴン), 11(F4WD)	F	NST5121R NST5121L	SST5121R SST5121L		
		R	NST5085R NST5085L	SST5085R SST5085L		
GF8A/B/C/D/E-56R 95/2～98/8	2(HX2S), 4(EJ20E), 5(ワゴン), 11(F4WD)	F	NST5121R NST5121L	SST5121R SST5121L		
		R	NST5085R NST5085L	SST5085R SST5085L		
GF8A/B/C/D/E-58D 93/10～98/8	2(WRX), 4(EJ20G), 5(ワゴン), 11(F4WD), 12(LOWFER-S在庫なくなり次第設定中止)	F	NST5111R NST5111L	SST5111R SST5111L	WST5111R WST5111L	
		R	NST5085R NST5085L	SST5085R SST5085L	WST5085R WST5085L	

◎適合の詳細、及びカタログ掲載以外の車種については、車検証の「車名」「型式」「初年度登録月」を確認の上、お問合せ下さい。

■インプレッサ　IMPREZA

★モデル欄、7桁の型式は、現車ボンネット内プレートに刻印されている「アプライドモデル」を確認下さい。
【注】下表品番、#5085/5111/5121/5212/5213R/Lのストラット上部ネジ径はM14となり、純正のM12とは異なります。

年式／モデル	車種詳細	フロント／リヤ	NEW SR Special	Super Special For Street	Lowfer Sports	Lowfer Sports Kit/ Climb Gear
GF8A/B/C/D/E-58P 93/10～98/8	2(WRX), 4(EJ20G), 5(ワゴン), 11(F4WD), 12(LOWFER-S在庫なくなり次第設定中止)	F	NST5111R NST5111L	SST5111R SST5111L	WST5111R WST5111L	
		R	NST5085R NST5085L	SST5085R SST5085L	WST5085R WST5085L	
GF8A/B-5BD 93/10～94/8	2(WRXSA), 4(EJ20G), 5(ワゴン), 11(F4WD), 12(LOWFER-S在庫なくなり次第設定中止)	F	NST5111R NST5111L	SST5111R SST5111L	WST5111R WST5111L	
		R	NST5085R NST5085L	SST5085R SST5085L	WST5085R WST5085L	
GF8A/B-5BP 93/10～94/8	2(WRXSA), 4(EJ20G), 5(ワゴン), 11(F4WD), 12(LOWFER-S在庫なくなり次第設定中止)	F	NST5111R NST5111L	SST5111R SST5111L	WST5111R WST5111L	
		R	NST5085R NST5085L	SST5085R SST5085L	WST5085R WST5085L	
GF8A/B/C-5CD 95/10～96/8	2(GEX), 4(EJ20G), 5(ワゴン), 11(F4WD), 12(LOWFER-S在庫なくなり次第設定中止)	F	NST5111R NST5111L	SST5111R SST5111L	WST5111R WST5111L	
		R	NST5085R NST5085L	SST5085R SST5085L	WST5085R WST5085L	
GF8A/B/C-5CP 95/10～96/8	2(GEX), 4(EJ20G), 5(ワゴン), 11(F4WD), 12(LOWFER-S在庫なくなり次第設定中止)	F	NST5111R NST5111L	SST5111R SST5111L	WST5111R WST5111L	
		R	NST5085R NST5085L	SST5085R SST5085L	WST5085R WST5085L	
GF8A/B/C/D/E-5ED 96/9～98/8	2(WRXSTI), 4(EJ20K), 5(ワゴン), 11(F4WD), 12(LOWFER-S在庫なくなり次第設定中止)	F	NST5111R NST5111L	SST5111R SST5111L	WST5111R WST5111L	
		R	NST5085R NST5085L	SST5085R SST5085L	WST5085R WST5085L	
GD9A-4BF 00/8～02/10	2(NA), 4(EJ204), 5(セダン), 11(4WD)	F	NST5212R NST5212L			
		R	NST5213R NST5213L			
GD9B-4BF 00/8～02/10	2(NA), 4(2.0NA), 5(セダン)	F	NST5212R NST5212L			
		R	NST5213R NST5213L			
GD9A-4BS 00/8～02/10	2(NA), 4(EJ204), 5(セダン), 11(4WD)	F	NST5212R NST5212L			
		R	NST5213R NST5213L			
GD9B-4BS 00/8～02/10	2(NA), 4(2.0NA), 5(セダン)	F	NST5212R NST5212L			
		R	NST5213R NST5213L			
GDAA-4CD 00/8～02/10	2(NB), 4(EJ205), 5(セダン), 11(4WD)	F	NST5212R NST5212L			
		R	NST5213R NST5213L			
GDAB-4CD 00/8～02/10	2(NB), 4(2.0ターボ), 5(セダン)	F	NST5212R NST5212L			
		R	NST5213R NST5213L			
GDAA-4CT 00/8～02/10	2(NB), 4(EJ205), 5(セダン), 11(4WD)	F	NST5212R NST5212L			
		R	NST5213R NST5213L			
GDAB-4CT 00/8～02/10	2(NB), 4(2.0ターボ), 5(セダン)	F	NST5212R NST5212L			
		R	NST5213R NST5213L			
GDB-A/B/C/D 00/10～04/5	2(WRX STI), 4(2.0ターボ), 5(セダン), 11(4WD), 12(MR-GDB リアルスポーツダンパーキットは1台分セット品番(全長調整式車高調), 詳細はMSカタログページをご確認下さい。)	F				MR-GDB
		R				
GDB-E/F/G 04/6～07/6	2(WRX STI), 4(2.0ターボ), 5(セダン), 11(4WD), 12(MR-GDBE リアルスポーツダンパーキットは1台分セット品番(全長調整式車高調), 詳細はMSカタログページをご確認下さい。【注2】G型はピロアッパー付きMR-GDBE標準キットのみ取り付け可能)	F				MR-GDBE
		R				
GRB 07/10～	2(WRX STI), 4(2.0ターボ), 5(ハッチバック), 11(4WD), 12(MR-GRB リアルスポーツダンパーキットは1台分セット品番(全長調整式車高調), 詳細はMSカタログページをご確認下さい。)	F				MR-GRB
		R				

1(Name), 2(グレード), 3(エンジン種別), 4(エンジン形式), 5(外観形式), 6(外観仕様), 7(ドア数), 8(乗員数), 9(積載量), 10(タイヤ), 11(駆動), 12(備考)

⚠特殊品(例:TEMS・Adjustable・アクティブダンパー・セルフレベライザー・車高降下など)は、注釈がない場合は非装着となります。
カートリッジは、非分解式ストラットには装着不可となります。年式内でもストラットの形状を確認下さい。

■ヴィヴィオ　VIVIO

★モデル欄、7桁の型式は、現車ボンネット内プレートに刻印されている「アプライドモデル」を確認下さい。
【94/4～5製造車について】登録月によりリヤの形状が異なりますので、特定出来ない際は下記を確認し適合品番を選択して下さい。
《リヤ右側(運転席側)純正品番》20360KC00/010/020/030/040/050/060/070/100/110→NST8012R/L(スプリングシートφ130)を装着下さい。
20360KC160/161/170/171/180/181/190/200/201/210/220/221/230/240/241/250/280/290/301/321→NST8018R/L(スプリングシートφ100)を装着下さい。
(純正品番はショックアブソーバーの刻印か、車両販売店にて車検証より確認して下さい。)

年式／モデル	車種詳細	フロント／リヤ	NEW SR Special	Super Special For Street	Lowfer Sports	Lowfer Sports Kit/ Climb Gear
KK3 92/3～94/4	11(FF)	F	NST8011R NST8011L			
		R	NST8012R NST8012L			
KK4 92/3～94/4	11(4WD), 12(除く「RXRA」)	F	NST8011R NST8011L			
		R	NST8012R NST8012L			
KK3 94/5～98/10	11(FF)	F	NST8011R NST8011L			
		R	NST8018R NST8018L			
KK4 94/5～98/10	11(4WD)	F	NST8011R NST8011L			
		R	NST8018R NST8018L			
KW3 94/5～98/10	11(FF)	F	NST8011R NST8011L			
		R	NST8018R NST8018L			
KW4 94/5～98/10	11(4WD), 12(除く「RXRA」)	F	NST8011R NST8011L			
		R	NST8018R NST8018L			
KY3A-24A 93/5～93/9	3(EN07E), 11(2WD), 12(ヴィヴィオトッポ)	F	NST8011R NST8011L			
		R	NST8012R NST8012L			
KY3A-24M 93/5～93/9	3(EN07E), 11(2WD), 12(ヴィヴィオトッポ)	F	NST8011R NST8011L			
		R	NST8012R NST8012L			
KY3A-29L 94/2～95/9	3(EN07Y), 11(2WD), 12(ヴィヴィオトッポ)	F	NST8011R NST8011L			
		R	NST8012R NST8012L			
KY3B-29L 94/2～95/9	3(EN07Y), 11(2WD), 12(ヴィヴィオトッポ)	F	NST8011R NST8011L			
		R	NST8012R NST8012L			

■ステラ　STELLA

RN1 06/6～	2(全グレード), 9(658cc), 11(FF)	F	NST5377R NST5377L		WST5377R WST5377L	
		R	NST5378R NST5378L		WST5378R WST5378L	
RN2 06/6～	2(全グレード), 9(658cc), 11(フルタイム4WD)	F	NST5377R NST5377L		WST5377R WST5377L	
		R	NST5378R NST5378L		WST5378R WST5378L	

■フォレスター　FORESTER

★モデル欄、7桁の型式は、現車ボンネット内プレートに刻印されている「アプライドモデル」を確認下さい。
【注】下表品番、#5161/5174/5226R/Lのストラット上部ネジ径はM14となり、純正のM12とは異なります。
★Lowfer Sports Kitは前後1台分セット品番(Lowfer+L・H・S)、別途L・H・Sスプリング単品設定有り。詳細は各製品適合表を参照下さい★

SF5A/B/C/D-5EP 00/4～00/11	2(STI), 4(EJ205), 11(F4WD)	F	NST5226R NST5226L		WST5226R WST5226L	LKIT-SF526
		R	NST5161R NST5161L		WST5161R WST5161L	
SF5A-52D 97/2～98/7	2(C), 4(EJ20G), 11(F4WD), 12(SSforSTREET在庫なくなり次第設定中止)	F	NST5174R NST5174L	SST5174R SST5174L	WST5174R WST5174L	LKIT-SF574
		R	NST5161R NST5161L	SST5161R SST5161L	WST5161R WST5161L	

◎適合の詳細、及びカタログ掲載以外の車種については、車検証の「車名」「型式」「初年度登録月」を確認の上、お問合せ下さい。

■フォレスター　FORESTER

★モデル欄、7桁の型式は、現車ボンネット内プレートに刻印されている「アプライドモデル」を確認下さい。
【注】下表品番、#5161/5174/5226R/Lのストラット上部ネジ径はM14となり、純正のM12とは異なります。
★Lowfer Sports Kitは前後1台分セット品番(Lowfer+L・H・S)、別途L・H・Sスプリング単品設定有り。詳細は各製品適合表を参照下さい★

年式／モデル	車種詳細	フロント／リヤ	NEW SR Special	Super Special For Street	Lowfer Sports	Lowfer Sports Kit/ Climb Gear
SF5A-52P 97/2～98/7	2(C), 4(EJ20G), 11(F4WD), 12(SSforSTREET在庫なくなり次第設定中止)	F	NST5174R NST5174L	SST5174R SST5174L	WST5174R WST5174L	LKIT-SF574
		R	NST5161R NST5161L	SST5161R SST5161L	WST5161R WST5161L	
SF5A-53D 97/2～98/7	2(S), 4(EJ20G), 11(F4WD), 12(SSforSTREET在庫なくなり次第設定中止)	F	NST5174R NST5174L	SST5174R SST5174L	WST5174R WST5174L	LKIT-SF574
		R	NST5161R NST5161L	SST5161R SST5161L	WST5161R WST5161L	
SF5A/B/C/D-53D 98/8～99/12	2(S), 4(EJ205), 11(F4WD), 12(SSforSTREET在庫なくなり次第設定中止)	F	NST5174R NST5174L	SST5174R SST5174L	WST5174R WST5174L	LKIT-SF574
		R	NST5161R NST5161L	SST5161R SST5161L	WST5161R WST5161L	
SF5A/B/C/D-53D 00/1～	2(S), 4(EJ205), 11(F4WD)	F	NST5226R NST5226L		WST5226R WST5226L	LKIT-SF526
		R	NST5161R NST5161L		WST5161R WST5161L	
SF5A-53P 97/2～98/7	2(S), 4(EJ20G), 11(F4WD), 12(SSforSTREET在庫なくなり次第設定中止)	F	NST5174R NST5174L	SST5174R SST5174L	WST5174R WST5174L	LKIT-SF574
		R	NST5161R NST5161L	SST5161R SST5161L	WST5161R WST5161L	
SF5A/B/C/D-53P 98/8～99/12	2(S), 4(EJ205), 11(F4WD), 12(SSforSTREET在庫なくなり次第設定中止)	F	NST5174R NST5174L	SST5174R SST5174L	WST5174R WST5174L	LKIT-SF574
		R	NST5161R NST5161L	SST5161R SST5161L	WST5161R WST5161L	
SF5A/B/C/D-53P 00/1～	2(S), 4(EJ205), 11(F4WD)	F	NST5226R NST5226L		WST5226R WST5226L	LKIT-SF526
		R	NST5161R NST5161L		WST5161R WST5161L	
SF5A-56J 97/2～98/7	2(C20), 4(EJ20J), 11(F4WD), 12(SSforSTREET在庫なくなり次第設定中止)	F	NST5174R NST5174L	SST5174R SST5174L	WST5174R WST5174L	LKIT-SF574
		R	NST5161R NST5161L	SST5161R SST5161L	WST5161R WST5161L	
SF5A/B-56J 98/8～99/12	2(C20), 4(EJ202), 11(F4WD), 12(SSforSTREET在庫なくなり次第設定中止)	F	NST5174R NST5174L	SST5174R SST5174L	WST5174R WST5174L	LKIT-SF574
		R	NST5161R NST5161L	SST5161R SST5161L	WST5161R WST5161L	
SF5A/B/C/D-56J 00/1～	2(C20), 4(EJ201), 11(F4WD)	F	NST5226R NST5226L		WST5226R WST5226L	LKIT-SF526
		R	NST5161R NST5161L		WST5161R WST5161L	
SF5A-56R 97/2～98/7	2(C20), 4(EJ20J), 11(F4WD), 12(SSforSTREET在庫なくなり次第設定中止)	F	NST5174R NST5174L	SST5174R SST5174L	WST5174R WST5174L	LKIT-SF574
		R	NST5161R NST5161L	SST5161R SST5161L	WST5161R WST5161L	
SF5A-56R 98/8～99/12	2(C20), 4(EJ202), 11(F4WD), 12(SSforSTREET在庫なくなり次第設定中止)	F	NST5174R NST5174L	SST5174R SST5174L	WST5174R WST5174L	LKIT-SF574
		R	NST5161R NST5161L	SST5161R SST5161L	WST5161R WST5161L	
SF5A/B/C/D-56R 00/1～	2(C20), 4(EJ201), 11(F4WD)	F	NST5226R NST5226L		WST5226R WST5226L	LKIT-SF526
		R	NST5161R NST5161L		WST5161R WST5161L	
SF5A/B-57J 98/8～99/12	2(S20), 4(EJ202), 11(F4WD), 12(SSforSTREET在庫なくなり次第設定中止)	F	NST5174R NST5174L	SST5174R SST5174L	WST5174R WST5174L	LKIT-SF574
		R	NST5161R NST5161L	SST5161R SST5161L	WST5161R WST5161L	
SF5A/B/C/D-57J 00/1～	2(S20), 4(EJ201), 11(F4WD)	F	NST5226R NST5226L		WST5226R WST5226L	LKIT-SF526
		R	NST5161R NST5161L		WST5161R WST5161L	
SF5A/B-57R 98/8～99/12	2(S20), 4(EJ202), 11(F4WD), 12(SSforSTREET在庫なくなり次第設定中止)	F	NST5174R NST5174L	SST5174R SST5174L	WST5174R WST5174L	LKIT-SF574
		R	NST5161R NST5161L	SST5161R SST5161L	WST5161R WST5161L	

1(Name), 2(グレード), 3(エンジン種別), 4(エンジン形式), 5(外観形式), 6(外観仕様), 7(ドア数), 8(乗員数),
9(積載量), 10(タイヤ), 11(駆動), 12(備考)

⚠特殊品(例:TEMS・Adjustable・アクティブダンパー・セルフレベライザー・車高降下など)は、注釈がない場合は非装着となります。
カートリッジは、非分解式ストラットには装着不可となります。年式内でもストラットの形状を確認下さい。

年式／モデル	車種詳細	フロント リヤ	NEW SR Special	Super Special For Street	Lowfer Sports	Lowfer Sports Kit/ Climb Gear
SF5A/B/C/D-57R 00/1～	2(S20), 4(EJ201), 11(F4WD)	F	NST5226R NST5226L		WST5226R WST5226L	LKIT-SF526
		R	NST5161R NST5161L		WST5161R WST5161L	
SF5A/B-59J 98/8～99/12	2(S20LTD), 4(EJ202), 11(F4WD), 12(SSforSTREET在庫なくなり次第設定中止)	F	NST5174R NST5174L	SST5174R SST5174L	WST5174R WST5174L	LKIT-SF574
		R	NST5161R NST5161L	SST5161R SST5161L	WST5161R WST5161L	
SF5A/B-59R 98/8～99/12	2(S20LTD), 4(EJ202), 11(F4WD), 12(SSforSTREET在庫なくなり次第設定中止)	F	NST5174R NST5174L	SST5174R SST5174L	WST5174R WST5174L	LKIT-SF574
		R	NST5161R NST5161L	SST5161R SST5161L	WST5161R WST5161L	
SF5B-56R 98/8～99/12	2(C20), 4(EJ202), 11(F4WD), 12(SSforSTREET在庫なくなり次第設定中止)	F	NST5174R NST5174L	SST5174R SST5174L	WST5174R WST5174L	LKIT-SF574
		R	NST5161R NST5161L	SST5161R SST5161L	WST5161R WST5161L	
SG5A/B/C-51K 02/2～	2(X20), 4(EJ202), 11(4WD)	F	NST5241R NST5241L		WST5241R WST5241L	LKIT-SG5
		R	NST5242R NST5242L		WST5242R WST5242L	
SG5A/B/C-51R 02/2～	2(X20), 4(EJ202), 11(4WD)	F	NST5241R NST5241L		WST5241R WST5241L	LKIT-SG5
		R	NST5242R NST5242L		WST5242R WST5242L	
SG5A-54R 03/2～	2(CROSS SPORTS 2.0I), 4(EJ202), 11(4WD)	F	NST5241R NST5241L		WST5241R WST5241L	LKIT-SG5
		R	NST5242R NST5242L		WST5242R WST5242L	
SG5A/B/C-55D 02/2～	2(XT), 4(EJ205), 11(4WD)	F	NST5241R NST5241L		WST5241R WST5241L	LKIT-SG5
		R	NST5242R NST5242L		WST5242R WST5242L	
SG5A/B/C-55T 02/2～	2(XT), 4(EJ205), 11(4WD)	F	NST5241R NST5241L		WST5241R WST5241L	LKIT-SG5
		R	NST5242R NST5242L		WST5242R WST5242L	
SG5A/B/C-5AK 02/2～	2(X), 4(EJ202), 11(4WD)	F	NST5241R NST5241L		WST5241R WST5241L	LKIT-SG5
		R	NST5242R NST5242L		WST5242R WST5242L	
SG5A/B/C-5AR 02/2～	2(X), 4(EJ202), 11(4WD)	F	NST5241R NST5241L		WST5241R WST5241L	LKIT-SG5
		R	NST5242R NST5242L		WST5242R WST5242L	
SG5B/C-54R 02/2～	2(CROSS SPORTS 2.0I), 4(EJ202), 11(4WD)	F	NST5241R NST5241L		WST5241R WST5241L	LKIT-SG5
		R	NST5242R NST5242L		WST5242R WST5242L	

■プレオ　PLEO

【注】グレード「RS」(2WD・4WD共)のリヤ、ディスクブレーキは、ブレーキワイヤーの取り回し設定上、ローダウンしていくとワイヤーに突っ張りが生じ、ブレーキがかかってきてしまいます。
ノーマル車高では問題無いもののローダウンの場合はこの状態になりやすい為、サイドブレーキの調整が必要です。
フルに引いた状態で『ノーマル状態 5ノッチ⇒10ノッチ以上に緩める』あたりが目安です。
★Lowfer Sports Kitは前後1台分セット品番(Lowfer+L・H・S)、別途L・H・Sスプリング単品設定有り。詳細は各製品適合表を参照下さい★

RA1 98/10～	2(全グレード), 5(ワゴン), 11(FF), 12(除く01/10以降のRM, RS, RS-Limited, RS-Limited2)	F	NST5193R NST5193L		WST5193R WST5193L	LKIT-RA1
		R	NST5194R NST5194L		WST5194R WST5194L	
RA1 01/10～	2(RM, RS, RS-Limited, RS-Limited2), 5(ワゴン), 11(FF)	F	NST5346R NST5346L		WST5346R WST5346L	
		R	NST5194R NST5194L		WST5194R WST5194L	
RA2 98/10～	2(全グレード), 5(ワゴン), 11(4WD), 12(除く01/10以降のRM, RS, RS-Limited, RS-Limited2)	F	NST5193R NST5193L		WST5193R WST5193L	LKIT-RA2
		R	NST5194R NST5194L		WST5194R WST5194L	
RA2 01/10～	2(RM, RS, RS-Limited, RS-Limited2), 5(ワゴン), 11(4WD)	F	NST5346R NST5346L		WST5346R WST5346L	
		R	NST5194R NST5194L		WST5194R WST5194L	

◎適合の詳細、及びカタログ掲載以外の車種については、車検証の「車名」「型式」「初年度登録月」を確認の上、お問合せ下さい。

■プレオ　PLEO

【注】グレード「RS」(2WD・4WD共)のリヤ、ディスクブレーキは、ブレーキワイヤーの取り回し設定上、ローダウンしていくとワイヤーに突っ張りが生じ、ブレーキがかかってきてしまいます。
ノーマル車高では問題無いもののローダウンの場合はこの状態になりやすい為、サイドブレーキの調整が必要です。
フルに引いた状態で『ノーマル状態 5ノッチ⇒10ノッチ以上に緩める』あたりが目安です。
★Lowfer Sports Kitは前後1台分セット品番(Lowfer+L・H・S)、別途L・H・Sスプリング単品設定有り。詳細は各製品適合表を参照下さい★

年式／モデル	車種詳細	フロント リヤ	NEW SR Special	Super Special For Street	Lowfer Sports	Lowfer Sports Kit/ Climb Gear
RV1 98/10～	2(A, A2, NTT), 5(バン), 11(FF)	F	NST5193R NST5193L		WST5193R WST5193L	
		R	NST5194R NST5194L		WST5194R WST5194L	
RV2 98/10～	2(A, A2, NTT), 5(バン), 11(4WD)	F	NST5193R NST5193L		WST5193R WST5193L	
		R	NST5194R NST5194L		WST5194R WST5194L	

■レガシィ　LEGACY

★モデル欄、7桁の型式は、現車ボンネット内プレートに刻印されている「アプライドモデル」を確認下さい。
【注】下表品番、#5066/5085/5111/5121/5176R/Lのストラット上部ネジ径はM14となり、純正のM12とは異なります。
【注】ビルシュタイン装着車は適合不可となります。(車種詳細欄に"ビルシュタイン"表記のある車種は除く)
※NSF9801はセルフレベリング機能付

BC3A/B/C/D-43G 91/12～93/9	2(MI), 4(EJ18S), 5(セダン), 11(4WD)	F	NST5065R NST5065L			
		R	NST5085R NST5085L			
BC3A/B/C/D-43R 91/12～93/9	2(MI), 4(EJ18S), 5(セダン), 11(4WD)	F	NST5065R NST5065L			
		R	NST5085R NST5085L			
BC3A/B/C/D-44J 91/12～93/9	2(TI), 4(EJ18S), 5(セダン), 11(4WD)	F	NST5065R NST5065L			
		R	NST5085R NST5085L			
BC3A/B/C/D-44R 89/2～91/5	2(TI), 4(EJ18S), 5(セダン), 11(4WD)	F	NST5065R NST5065L			
		R	NST5066R NST5066L			
BC3A/B/C/D-44R 91/12～93/9	2(TI), 4(EJ18S), 5(セダン), 11(4WD)	F	NST5065R NST5065L			
		R	NST5085R NST5085L			
BC3A/B/C/D-4BJ 91/12～93/9	2(TIS), 4(EJ18S), 5(セダン), 11(4WD)	F	NST5121R NST5121L	SST5121R SST5121L		
		R	NST5085R NST5085L	SST5085R SST5085L		
BC3A/B/C/D-4BR 91/12～93/9	2(TIS), 4(EJ18S), 5(セダン), 11(4WD)	F	NST5121R NST5121L	SST5121R SST5121L		
		R	NST5085R NST5085L	SST5085R SST5085L		
BC5A/B-44E 89/2～91/5	2(TZ), 4(EJ20D), 5(セダン), 11(4WD)	F	NST5065R NST5065L			
		R	NST5066R NST5066L			
BC5A/B-44F 89/2～91/5	2(TZ), 4(EJ20D), 5(セダン), 11(4WD)	F	NST5065R NST5065L			
		R	NST5066R NST5066L			
BC5A/B/C/D-45R 91/12～93/9	2(BRIGHT), 4(EJ20E), 5(セダン), 11(4WD)	F	NST5065R NST5065L			
		R	NST5085R NST5085L			
BC5A/B/C/D-46E 89/2～91/5	2(VZ), 4(EJ20D), 5(セダン), 11(4WD)	F	NST5065R NST5065L			
		R	NST5066R NST5066L			
BC5A/B/C/D-46E 91/12～93/9	2(VZ), 4(EJ20D), 5(セダン), 11(4WD)	F	NST5121R NST5121L	SST5121R SST5121L		
		R	NST5085R NST5085L	SST5085R SST5085L		
BC5A/B/C/D-46F 89/2～91/5	2(VZ), 4(EJ20D), 5(セダン), 11(4WD)	F	NST5065R NST5065L			
		R	NST5066R NST5066L			

1(Name), 2(グレード), 3(エンジン種別), 4(エンジン形式), 5(外観形式), 6(外観仕様), 7(ドア数), 8(乗員数),
9(積載量), 10(タイヤ), 11(駆動), 12(備考)

⚠ 特殊品(例:TEMS・Adjustable・アクティブダンパー・セルフレベライザー・車高降下など)は、注釈がない場合は非装着となります。
カートリッジは、非分解式ストラットには装着不可となります。年式内でもストラットの形状を確認下さい。

年式／モデル	車種詳細	フロント リヤ	NEW SR Special	Super Special For Street	Lowfer Sports	Lowfer Sports Kit/ Climb Gear
BC5A/B/C/D-46F	2(VZ), 4(EJ20D), 5(セダン), 11(4WD)	F	NST5121R NST5121L	SST5121R SST5121L		
91/12～93/9		R	NST5085R NST5085L	SST5085R SST5085L		
BC5A/B-47D	2(RSR), 4(EJ20G), 5(セダン), 11(4WD)	F	NST5111R NST5111L	SST5111R SST5111L		
89/10～90/4		R	NST5085R NST5085L	SST5085R SST5085L		
BC5A/B/C/D-48D	2(RS), 4(EJ20G), 5(セダン), 11(4WD)	F	NST5111R NST5111L	SST5111R SST5111L		
89/2～91/5		R	NST5085R NST5085L	SST5085R SST5085L		
BC5A/B/C/D-49P	2(GT), 4(EJ20G), 5(セダン), 11(4WD)	F	NST5111R NST5111L	SST5111R SST5111L		
89/2～93/9		R	NST5085R NST5085L	SST5085R SST5085L		
BC5A/B/C/D-4CE	2(VZR), 4(EJ20D), 5(セダン), 11(4WD)	F	NST5111R NST5111L	SST5111R SST5111L		
91/6～93/9		R	NST5085R NST5085L	SST5085R SST5085L		
BC5A/B/C/D-4CF	2(VZR), 4(EJ20D), 5(セダン), 11(4WD)	F	NST5111R NST5111L	SST5111R SST5111L		
91/6～93/9		R	NST5085R NST5085L	SST5085R SST5085L		
BCMA/B/C/D-46E	2(CX), 4(EJ20D), 5(セダン), 11(4WD)	F	NST5065R NST5065L			
90/5～91/5		R	NST5066R NST5066L			
BCMA/B/C/D-46E	2(CX), 4(EJ20D), 5(セダン), 11(4WD)	F	NST5121R NST5121L	SST5121R SST5121L		
91/12～93/9		R	NST5085R NST5085L	SST5085R SST5085L		
BCMA/B/C/D-46F	2(CX), 4(EJ20D), 5(セダン), 11(4WD)	F	NST5065R NST5065L			
90/5～91/5		R	NST5066R NST5066L			
BCMA/B/C/D-46F	2(CX), 4(EJ20D), 5(セダン), 11(4WD)	F	NST5121R NST5121L	SST5121R SST5121L		
91/12～93/9		R	NST5085R NST5085L	SST5085R SST5085L		
BF3A/B/C/D-43G	2(MI), 4(EJ18S), 5(ツーリングワゴン), 11(4WD)	F	NST5065R NST5065L			
91/12～93/9		R	NST5085R NST5085L			
BF3A/B/C/D-43R	2(MI), 4(EJ18S), 5(ツーリングワゴン), 11(4WD)	F	NST5065R NST5065L			
91/12～93/9		R	NST5085R NST5085L			
BF3A/B/C/D-44J	2(TI), 4(EJ18S), 5(ツーリングワゴン), 11(4WD)	F	NST5065R NST5065L			
91/12～93/9		R	NST5085R NST5085L			
BF3A/B/C/D-44R	2(TI), 4(EJ18S), 5(ツーリングワゴン), 11(4WD)	F	NST5065R NST5065L			
89/2～91/5		R	NST5066R NST5066L			
BF3A/B/C/D-44R	2(TI), 4(EJ18S), 5(ツーリングワゴン), 11(4WD)	F	NST5065R NST5065L			
91/12～93/9		R	NST5085R NST5085L			
BF3A/B/C/D-4BJ	2(TIS), 4(EJ18S), 5(ツーリングワゴン), 11(4WD)	F	NST5121R NST5121L	SST5121R SST5121L		
91/12～93/9		R	NST5085R NST5085L	SST5085R SST5085L		
BF3A/B/C/D-4BR	2(TIS), 4(EJ18S), 5(ツーリングワゴン), 11(4WD)	F	NST5121R NST5121L	SST5121R SST5121L		
91/12～93/9		R	NST5085R NST5085L	SST5085R SST5085L		
BF5A/B-44E	2(TZ), 4(EJ20D), 5(ツーリングワゴン), 11(4WD)	F	NST5065R NST5065L			
89/2～91/5		R	NST5066R NST5066L			

◎適合の詳細、及びカタログ掲載以外の車種については、車検証の「車名」「型式」「初年度登録月」を確認の上、お問合せ下さい。

■レガシィ　LEGACY

★モデル欄、7桁の型式は、現車ボンネット内プレートに刻印されている「アプライドモデル」を確認下さい。
【注】下表品番、#5066/5085/5111/5121/5176R/Lのストラット上部ネジ径はM14となり、純正のM12とは異なります。
【注】ビルシュタイン装着車は適合不可となります。(車種詳細欄に"ビルシュタイン"表記のある車種は除く)
※NSF9801はセルフレベリング機能付

年式／モデル	車種詳細	フロント／リヤ	NEW SR Special	Super Special For Street	Lowfer Sports	Lowfer Sports Kit/ Climb Gear
BF5A/B-44F 89/2～91/5	2(TZ), 4(EJ20D), 5(ツーリングワゴン), 11(4WD)	F	NST5065R NST5065L			
		R	NST5066R NST5066L			
BF5A/B/C/D-45R 91/12～93/9	2(BRIGHT), 4(EJ20E), 5(ツーリングワゴン), 11(4WD)	F	NST5065R NST5065L			
		R	NST5085R NST5085L			
BF5A/B/C/D-46E 89/2～91/5	2(VZ), 4(EJ20D), 5(ツーリングワゴン), 11(4WD)	F	NST5065R NST5065L			
		R	NST5066R NST5066L			
BF5A/B/C/D-46E 91/12～93/9	2(VZ), 4(EJ20D), 5(ツーリングワゴン), 11(4WD)	F	NST5121R NST5121L	SST5121R SST5121L		
		R	NST5085R NST5085L	SST5085R SST5085L		
BF5A/B/C/D-46F 89/2～91/5	2(VZ), 4(EJ20D), 5(ツーリングワゴン), 11(4WD)	F	NST5065R NST5065L			
		R	NST5066R NST5066L			
BF5A/B/C/D-46F 91/12～93/9	2(VZ), 4(EJ20D), 5(ツーリングワゴン), 11(4WD)	F	NST5121R NST5121L	SST5121R SST5121L		
		R	NST5085R NST5085L	SST5085R SST5085L		
BF5A/B/C/D-49D 89/9～93/9	2(GT), 4(EJ20G), 5(ツーリングワゴン), 11(4WD), 12(LOWFER-S在庫なくなり次第設定中止)	F	NST5111R NST5111L	SST5111R SST5111L	WST5111R WST5111L	
		R	NST5085R NST5085L	SST5085R SST5085L	WST5085R WST5085L	
BF5A/B/C/D-49P 89/9～93/9	2(GT), 4(EJ20G), 5(ツーリングワゴン), 11(4WD), 12(LOWFER-S在庫なくなり次第設定中止)	F	NST5111R NST5111L	SST5111R SST5111L	WST5111R WST5111L	
		R	NST5085R NST5085L	SST5085R SST5085L	WST5085R WST5085L	
BF5A/B/C/D-4CE 91/6～93/9	2(VZR), 4(EJ20D), 5(ツーリングワゴン), 11(4WD), 12(LOWFER-S在庫なくなり次第設定中止)	F	NST5111R NST5111L	SST5111R SST5111L	WST5111R WST5111L	
		R	NST5085R NST5085L	SST5085R SST5085L	WST5085R WST5085L	
BF5A/B/C/D-4CF 91/6～93/9	2(VZR), 4(EJ20D), 5(ツーリングワゴン), 11(4WD), 12(LOWFER-S在庫なくなり次第設定中止)	F	NST5111R NST5111L	SST5111R SST5111L	WST5111R WST5111L	
		R	NST5085R NST5085L	SST5085R SST5085L	WST5085R WST5085L	
BF7A/B/C/D-45R 92/6～93/9	2(BRIGHT), 4(EJ22E), 5(ツーリングワゴン), 11(4WD), 12(LOWFER-S在庫なくなり次第設定中止)	F	NST5111R NST5111L	SST5111R SST5111L	WST5111R WST5111L	
		R	NST5085R NST5085L	SST5085R SST5085L	WST5085R WST5085L	
BD3A/B/C-42J 93/10～96/5	2(LX), 4(EJ18E), 5(セダン), 11(F4WD)	F	NST5121R NST5121L	SST5121R SST5121L		
		R	NST5112R NST5112L	SST5112R SST5112L		
BD3A/B/C-42J 96/6～97/7	2(LX), 4(EJ18E), 5(セダン), 11(F4WD)	F	NST5121R NST5121L			
		R	NST5171R NST5171L			
BD3A/B/C-42J 97/8～98/11	2(LX), 4(EJ18E), 5(セダン), 11(F4WD)	F	NST5111R NST5111L			
		R	NST5171R NST5171L			
BD3A/B/C-42R 93/10～96/5	2(LX), 4(EJ18E), 5(セダン), 11(F4WD)	F	NST5121R NST5121L	SST5121R SST5121L		
		R	NST5112R NST5112L	SST5112R SST5112L		
BD3A/B/C-42R 96/6～97/7	2(LX), 4(EJ18E), 5(セダン), 11(F4WD)	F	NST5121R NST5121L			
		R	NST5171R NST5171L			

1(Name), 2(グレード), 3(エンジン種別), 4(エンジン形式), 5(外観形式), 6(外観仕様), 7(ドア数), 8(乗員数), 9(積載量), 10(タイヤ), 11(駆動), 12(備考)

⚠ 特殊品(例:TEMS・Adjustable・アクティブダンパー・セルフレベライザー・車高降下など)は、注釈がない場合は非装着となります。
カートリッジは、非分解式ストラットには装着不可となります。年式内でもストラットの形状を確認下さい。

年式／モデル	車種詳細	フロント リヤ	NEW SR Special	Super Special For Street	Lowfer Sports	Lowfer Sports Kit/ Climb Gear
BD3A/B/C-42R 97/8～98/11	2(LX), 4(EJ18E), 5(セダン), 11(F4WD)	F	NST5111R NST5111L			
		R	NST5171R NST5171L			
BD5A-43J 93/10～96/5	2(TX), 4(EJ20E), 5(セダン), 11(F4WD)	F	NST5121R NST5121L	SST5121R SST5121L		
		R	NST5112R NST5112L	SST5112R SST5112L		
BD5A/B/C-43J 96/6～97/7	2(TXS), 4(EJ20E), 5(セダン), 11(F4WD)	F	NST5121R NST5121L			
		R	NST5171R NST5171L			
BD5A/B/C-43J 97/8～98/11	2(TXS), 4(EJ20E), 5(セダン), 11(F4WD)	F	NST5111R NST5111L			
		R	NST5171R NST5171L			
BD5A-43R 93/10～96/5	2(TX), 4(EJ20E), 5(セダン), 11(F4WD)	F	NST5121R NST5121L	SST5121R SST5121L		
		R	NST5112R NST5112L	SST5112R SST5112L		
BD5A/B/C-43R 96/6～97/7	2(TXS), 4(EJ20E), 5(セダン), 11(F4WD)	F	NST5121R NST5121L			
		R	NST5171R NST5171L			
BD5A/B/C-43R 97/8～98/11	2(TXS), 4(EJ20E), 5(セダン), 11(F4WD)	F	NST5111R NST5111L			
		R	NST5171R NST5171L			
BD5A/B-45R 93/10～96/5	2(BRI20), 4(EJ20E), 5(セダン), 11(F4WD)	F	NST5121R NST5121L	SST5121R SST5121L		
		R	NST5112R NST5112L	SST5112R SST5112L		
BD5A/B-45R 96/6～97/7	2(BRI20), 4(EJ20E), 5(セダン), 11(F4WD)	F	NST5121R NST5121L			
		R	NST5171R NST5171L			
BD5A/B/C-45R 97/8～98/11	2(BRIGOL), 4(EJ20E), 5(セダン), 11(F4WD)	F	NST5111R NST5111L			
		R	NST5171R NST5171L			
BD5A-46E 93/10～96/5	2(TS), 4(EJ20D), 5(セダン), 11(F4WD)	F	NST5121R NST5121L	SST5121R SST5121L		
		R	NST5112R NST5112L	SST5112R SST5112L		
BD5A/B/C-46E 96/6～97/7	2(TSR), 4(EJ20D), 5(セダン), 11(F4WD)	F	NST5121R NST5121L			
		R	NST5171R NST5171L			
BD5A/B/C-46E 97/8～98/11	2(TSR), 4(EJ20D), 5(セダン), 11(F4WD)	F	NST5111R NST5111L			
		R	NST5171R NST5171L			
BD5A-46F 93/10～96/5	2(TS), 4(EJ20D), 5(セダン), 11(F4WD)	F	NST5121R NST5121L	SST5121R SST5121L		
		R	NST5112R NST5112L	SST5112R SST5112L		
BD5A/B/C-46F 96/6～97/7	2(TSR), 4(EJ20D), 5(セダン), 11(F4WD)	F	NST5121R NST5121L			
		R	NST5171R NST5171L			
BD5A/B/C-46F 97/8～98/11	2(TSR), 4(EJ20D), 5(セダン), 11(F4WD)	F	NST5111R NST5111L			
		R	NST5171R NST5171L			
BD5A-48D 93/10～96/5	2(RS), 4(EJ20H), 5(セダン), 11(F4WD)	F	NST5111R NST5111L	SST5111R SST5111L		
		R	NST5112R NST5112L	SST5112R SST5112L		
BD5A/B/C-48D 96/6～98/11	2(RS), 4(EJ20R), 5(セダン), 11(F4WD), 12(ビルシュタイン)	F	NST5260R NST5260L			
		R	NST5261R NST5261L			

◎適合の詳細、及びカタログ掲載以外の車種については、車検証の「車名」「型式」「初年度登録月」を確認の上、お問合せ下さい。

■レガシィ　LEGACY

★モデル欄、7桁の型式は、現車ボンネット内プレートに刻印されている「アプライドモデル」を確認下さい。
【注】下表品番、#5066/5085/5111/5121/5176R/Lのストラット上部ネジ径はM14となり、純正のM12とは異なります。
【注】ビルシュタイン装着車は適合不可となります。(車種詳細欄に"ビルシュタイン"表記のある車種は除く)
※NSF9801はセルフレベリング機能付

年式／モデル	車種詳細	フロント／リヤ	NEW SR Special	Super Special For Street	Lowfer Sports	Lowfer Sports Kit/ Climb Gear
BD5A/B/C-48P 93/10～96/5	2(RS), 4(EJ20H), 5(セダン), 11(F4WD)	F	NST5111R NST5111L	SST5111R SST5111L		
		R	NST5112R NST5112L	SST5112R SST5112L		
BD5A/B/C-48P 96/6～98/11	2(RS), 4(EJ20H), 5(セダン), 11(F4WD), 12(ビルシュタイン)	F	NST5260R NST5260L			
		R	NST5261R NST5261L			
BD5A/B/C-49P 93/10～96/5	2(GT), 4(EJ20H), 5(セダン), 11(F4WD)	F	NST5111R NST5111L	SST5111R SST5111L		
		R	NST5112R NST5112L	SST5112R SST5112L		
BD5A/B/C-49P 96/6～98/11	2(GT), 4(EJ20H), 5(セダン), 11(F4WD)	F	NST5111R NST5111L			
		R	NST5171R NST5171L			
BD9A/B/C-4AE 94/10～98/11	2(250T), 4(EJ25D), 5(セダン), 11(F4WD)	F	NST5111R NST5111L			
		R	NST5171R NST5171L			
BG3A/B/C-52J 93/10～96/5	2(LX), 4(EJ18E), 5(ワゴン), 11(F4WD)	F	NST5121R NST5121L	SST5121R SST5121L		
		R	NST5112R NST5112L	SST5112R SST5112L		
BG3A/B/C-52J 96/6～97/7	2(LX), 4(EJ18E), 5(ワゴン), 11(F4WD)	F	NST5121R NST5121L			
		R	NST5171R NST5171L			
BG3A/B/C-52J 97/8～98/11	2(LX), 4(EJ18E), 5(ワゴン), 11(F4WD)	F	NST5111R NST5111L			
		R	NST5171R NST5171L			
BG3A/B/C-52R 93/10～96/5	2(LX), 4(EJ18E), 5(ワゴン), 11(F4WD)	F	NST5121R NST5121L	SST5121R SST5121L		
		R	NST5112R NST5112L	SST5112R SST5112L		
BG3A/B/C-52R 96/6～97/7	2(LX), 4(EJ18E), 5(ワゴン), 11(F4WD)	F	NST5121R NST5121L			
		R	NST5171R NST5171L			
BG3A/B/C-52R 97/8～98/11	2(LX), 4(EJ18E), 5(ワゴン), 11(F4WD)	F	NST5111R NST5111L			
		R	NST5171R NST5171L			
BG5A/B/C-5CD 96/6～98/11	2(GTB), 4(EJ20R), 5(ワゴン), 11(F4WD), 12(ビルシュタイン)	F	NST5260R NST5260L			
		R	NST5261R NST5261L			
BG5A/B/C-5CP 96/6～98/11	2(GTB), 4(EJ20H), 5(ワゴン), 11(F4WD), 12(ビルシュタイン)	F	NST5260R NST5260L			
		R	NST5261R NST5261L			
BG5A/B/C-5ED 97/8～98/11	2(GTBLTD), 4(EJ20R), 5(ワゴン), 11(F4WD), 12(ビルシュタイン)	F	NST5260R NST5260L			
		R	NST5261R NST5261L			
BG5A/B/C-5EP 97/8～98/11	2(GTBLTD), 4(EJ20H), 5(ワゴン), 11(F4WD), 12(ビルシュタイン)	F	NST5260R NST5260L			
		R	NST5261R NST5261L			
BG5A-53J 93/10～96/5	2(TX), 4(EJ20E), 5(ワゴン), 11(F4WD)	F	NST5121R NST5121L	SST5121R SST5121L		
		R	NST5112R NST5112L	SST5112R SST5112L		

1(Name), 2(グレード), 3(エンジン種別), 4(エンジン形式), 5(外観形式), 6(外観仕様), 7(ドア数), 8(乗員数), 9(積載量), 10(タイヤ), 11(駆動), 12(備考)

⚠ 特殊品(例:TEMS・Adjustable・アクティブダンパー・セルフレベライザー・車高降下など)は、注釈がない場合は非装着となります。
カートリッジは、非分解式ストラットには装着不可となります。年式内でもストラットの形状を確認下さい。

年式／モデル	車　種　詳　細	フロント リ　ヤ	NEW SR Special	Super Special For Street	Lowfer Sports	Lowfer Sports Kit/ Climb Gear
BG5A/B/C-53J 96/6～97/7	2(TXS), 4(EJ20E), 5(ワゴン), 11(F4WD)	F	NST5121R NST5121L			
		R	NST5171R NST5171L			
BG5A/B/C-53J 97/8～98/11	2(TXS), 4(EJ20E), 5(ワゴン), 11(F4WD)	F	NST5111R NST5111L			
		R	NST5171R NST5171L			
BG5A-53R 93/10～96/5	2(TX), 4(EJ20E), 5(ワゴン), 11(F4WD)	F	NST5121R NST5121L	SST5121R SST5121L		
		R	NST5112R NST5112L	SST5112R SST5112L		
BG5A/B/C-53R 96/6～97/7	2(TXS), 4(EJ20E), 5(ワゴン), 11(F4WD)	F	NST5121R NST5121L			
		R	NST5171R NST5171L			
BG5A/B/C-53R 97/8～98/11	2(TXS), 4(EJ20E), 5(ワゴン), 11(F4WD)	F	NST5111R NST5111L			
		R	NST5171R NST5171L			
BG5A/B-55R 93/10～96/5	2(BRI20), 4(EJ20E), 5(ワゴン), 11(F4WD)	F	NST5121R NST5121L	SST5121R SST5121L		
		R	NST5112R NST5112L	SST5112R SST5112L		
BG5A/B-55R 96/6～97/7	2(BRI20), 4(EJ20E), 5(ワゴン), 11(F4WD)	F	NST5121R NST5121L			
		R	NST5171R NST5171L			
BG5A/B/C-55R 97/8～98/11	2(BRIGOL), 4(EJ20E), 5(ワゴン), 11(F4WD)	F	NST5111R NST5111L			
		R	NST5171R NST5171L			
BG5A-56E 93/10～96/5	2(TS), 4(EJ20D), 5(ワゴン), 11(F4WD)	F	NST5121R NST5121L	SST5121R SST5121L		
		R	NST5112R NST5112L	SST5112R SST5112L		
BG5A/B/C-56E 96/6～97/7	2(TSR), 4(EJ20D), 5(ワゴン), 11(F4WD)	F	NST5121R NST5121L			
		R	NST5171R NST5171L			
BG5A/B/C-56E 97/8～98/11	2(TSR), 4(EJ20D), 5(ワゴン), 11(F4WD)	F	NST5111R NST5111L			
		R	NST5171R NST5171L			
BG5A/B/C-56E 97/10～98/11	2(TSR), 4(EJ20D), 5(ワゴン), 11(F4WD), 12(ビルシュタイン)	F	NST5260R NST5260L			
		R	NST5261R NST5261L			
BG5A-56F 93/10～96/5	2(TS), 4(EJ20D), 5(ワゴン), 11(F4WD)	F	NST5121R NST5121L	SST5121R SST5121L		
		R	NST5112R NST5112L	SST5112R SST5112L		
BG5A/B/C-56F 96/6～97/7	2(TSR), 4(EJ20D), 5(ワゴン), 11(F4WD)	F	NST5121R NST5121L			
		R	NST5171R NST5171L			
BG5A/B/C-56F 97/8～98/11	2(TSR), 4(EJ20D), 5(ワゴン), 11(F4WD)	F	NST5111R NST5111L			
		R	NST5171R NST5171L			
BG5A/B/C-56F 97/10～98/11	2(TSR), 4(EJ20D), 5(ワゴン), 11(F4WD), 12(ビルシュタイン)	F	NST5260R NST5260L			
		R	NST5261R NST5261L			
BG5A/B/C-59D 93/10～96/5	2(GT), 4(EJ20H), 5(ワゴン), 11(F4WD), 12(LOWFER-S在庫なくなり次第設定中止)	F	NST5111R NST5111L	SST5111R SST5111L	WST5111R WST5111L	
		R	NST5112R NST5112L	SST5112R SST5112L	WST5112R WST5112L	
BG5A/B/C-59D 96/6～98/11	2(GT), 4(EJ20H), 5(ワゴン), 11(F4WD)	F	NST5111R NST5111L			
		R	NST5171R NST5171L			

◎適合の詳細、及びカタログ掲載以外の車種については、車検証の「車名」「型式」「初年度登録月」を確認の上、お問合せ下さい。

■レガシィ　LEGACY

★モデル欄、7桁の型式は、現車ボンネット内プレートに刻印されている「アプライドモデル」を確認下さい。
【注】下表品番、#5066/5085/5111/5121/5176R/Lのストラット上部ネジ径はM14となり、純正のM12とは異なります。
【注】ビルシュタイン装着車は適合不可となります。(車種詳細欄に"ビルシュタイン"表記のある車種は除く)
※NSF9801はセルフレベリング機能付

年式／モデル	車種詳細	フロント／リヤ	NEW SR Special	Super Special For Street	Lowfer Sports	Lowfer Sports Kit/ Climb Gear
BG5A/B/C-59P 93/10～96/5	2(GT), 4(EJ20H), 5(ワゴン), 11(F4WD), 12(LOWFER-S在庫なくなり次第設定中止)	F	NST5111R NST5111L	SST5111R SST5111L	WST5111R WST5111L	
		R	NST5112R NST5112L	SST5112R SST5112L	WST5112R WST5112L	
BG5A/B/C-59P 96/6～98/11	2(GT), 4(EJ20H), 5(ワゴン), 11(F4WD)	F	NST5111R NST5111L			
		R	NST5171R NST5171L			
BG9A/B/C-5AE 94/10～98/11	2(250T), 4(EJ25D), 5(ワゴン), 11(F4WD)	F	NST5111R NST5111L			
		R	NST5171R NST5171L			
BG9A/B/C-5AE 97/1～97/7	2(250T), 4(EJ25D), 5(ワゴン), 11(F4WD), 12(ビルシュタイン)	F	NST5260R NST5260L			
		R	NST5261R NST5261L			
BG9A-5BE 95/7～97/7	2(GRW), 4(EJ25D), 5(ワゴン), 11(F4WD), 12(SSforSTREET在庫なくなり次第設定中止)	F	NST5142R NST5142L	SST5142R SST5142L		
		R	NST5143R NST5143L	SST5143R SST5143L		
BG9A/B/C-5DE 97/8～98/11	2(LAN), 4(EJ25D), 5(ワゴン), 11(F4WD), 12(SSforSTREET在庫なくなり次第設定中止)	F	NST5142R NST5142L	SST5142R SST5142L		
		R	NST5143R NST5143L	SST5143R SST5143L		
BG9A/B/C-5DF 97/8～98/11	2(LAN), 4(EJ25D), 5(ワゴン), 11(F4WD), 12(SSforSTREET在庫なくなり次第設定中止)	F	NST5142R NST5142L	SST5142R SST5142L		
		R	NST5143R NST5143L	SST5143R SST5143L		
BG9A/B/C-5FE 97/8～98/11	2(250TB), 4(EJ25D), 5(ワゴン), 11(F4WD), 12(ビルシュタイン)	F	NST5260R NST5260L			
		R	NST5261R NST5261L			
BG9B-5BE 95/7～97/7	2(GRW), 4(EJ25D), 5(ワゴン), 11(F4WD), 12(SSforSTREET在庫なくなり次第設定中止)	F	NST5142R NST5142L	SST5142R SST5142L		
		R	NST5143R NST5143L	SST5143R SST5143L		
BG9C-5BE 97/8～98/11	2(LANLTD), 4(EJ25D), 5(ワゴン), 11(F4WD), 12(SSforSTREET在庫なくなり次第設定中止)	F	NST5142R NST5142L	SST5142R SST5142L		
		R	NST5143R NST5143L	SST5143R SST5143L		
BE5A/B/C/D-47E 98/6～01/4	2(RS), 4(EJ204), 5(セダン), 11(4WD), 12(B4)	F	NST5176R NST5176L			
		R	NSF9103			
BE5A/B/C/D-47F 98/6～01/4	2(RS), 4(EJ204), 5(セダン), 11(4WD), 12(B4)	F	NST5176R NST5176L			
		R	NSF9103			
BE5A/B/C/D-48D 98/6～	2(RSK), 4(EJ208), 5(セダン), 11(4WD), 12(B4/ビルシュタイン, Climb Gear在庫なくなり次第設定中止)	F	NST5185R NST5185L	SST5185R SST5185L		CGT5185SR CGT5185SL
		R	NSF9109	SSB9109		CGF9109S
BE5A/B/C/D-48T 98/6～	2(RSK), 4(EJ206), 5(セダン), 11(4WD), 12(B4/ビルシュタイン, Climb Gear在庫なくなり次第設定中止)	F	NST5185R NST5185L	SST5185R SST5185L		CGT5185SR CGT5185SL
		R	NSF9109	SSB9109		CGF9109S
BE5A/B/C/D-4JE 99/5～	2(RSB), 4(EJ204), 5(セダン), 11(4WD), 12(B4/ビルシュタイン, Climb Gear在庫なくなり次第設定中止)	F	NST5185R NST5185L	SST5185R SST5185L		CGT5185SR CGT5185SL
		R	NSF9109	SSB9109		CGF9109S
BE5A/B/C/D-4JF 99/5～	2(RSB), 4(EJ204), 5(セダン), 11(4WD), 12(B4/ビルシュタイン, Climb Gear在庫なくなり次第設定中止)	F	NST5185R NST5185L	SST5185R SST5185L		CGT5185SR CGT5185SL
		R	NSF9109	SSB9109		CGF9109S

1(Name), 2(グレード), 3(エンジン種別), 4(エンジン形式), 5(外観形式), 6(外観仕様), 7(ドア数), 8(乗員数),
9(積載量), 10(タイヤ), 11(駆動), 12(備考)

⚠ 特殊品(例:TEMS・Adjustable・アクティブダンパー・セルフレベライザー・車高降下など)は、注釈がない場合は非装着となります。
カートリッジは、非分解式ストラットには装着不可となります。年式内でもストラットの形状を確認下さい。

年式／モデル	車種詳細	フロント／リヤ	NEW SR Special	Super Special For Street	Lowfer Sports	Lowfer Sports Kit/ Climb Gear
BE9A/B/C/D-4MS 01/5～	2(RS25), 4(EJ254), 5(セダン), 11(4WD), 12(B4/ビルシュタイン, Climb Gear在庫なくなり次第設定中止)	F	NST5185R NST5185L	SST5185R SST5185L		CGT5185SR CGT5185SL
		R	NSF9109	SSB9109		CGF9109S
BH5A/B-53J 98/6～	2(TX), 4(EJ201), 5(ワゴン), 11(4WD)	F	NST5176R NST5176L		WST5176R WST5176L	
		R	NSF9103		WSF9103	
BH5A/B-53R 98/6～	2(TX), 4(EJ201), 5(ワゴン), 11(4WD)	F	NST5176R NST5176L		WST5176R WST5176L	
		R	NSF9103		WSF9103	
BH5A/B/C/D-54J 00/5～	2(TXS), 4(EJ202), 5(ワゴン), 11(4WD)	F	NST5176R NST5176L		WST5176R WST5176L	
		R	NSF9103		WSF9103	
BH5A/B/C/D-54R 00/5～	2(TXS), 4(EJ202), 5(ワゴン), 11(4WD)	F	NST5176R NST5176L		WST5176R WST5176L	
		R	NSF9103		WSF9103	
BH5A-55R 98/6～00/4	2(BRI), 4(EJ201), 5(ワゴン), 11(4WD)	F	NST5176R NST5176L		WST5176R WST5176L	
		R	NSF9103		WSF9103	
BH5A-56E 98/6～00/4	2(TSR), 4(EJ204), 5(ワゴン), 11(4WD)	F	NST5176R NST5176L		WST5176R WST5176L	
		R	NSF9103		WSF9103	
BH5A-56F 98/6～00/4	2(TSR), 4(EJ204), 5(ワゴン), 11(4WD)	F	NST5176R NST5176L		WST5176R WST5176L	
		R	NSF9103		WSF9103	
BH5A/B/C/D-59P 98/6～	2(GT), 4(EJ206), 5(ワゴン), 11(4WD)	F	NST5176R NST5176L		WST5176R WST5176L	
		R	NSF9103		WSF9103	
BH5A/B/C/D-5CD 98/6～	2(GTB), 4(EJ208), 5(ワゴン), 11(4WD), 12(ビルシュタイン)	F	NST5185R NST5185L	SST5185R SST5185L		
		R	NSF9109	SSB9109		
BH5A/B-5CP 98/6～00/4	2(GTB), 4(EJ206), 5(ワゴン), 11(4WD), 12(ビルシュタイン)	F	NST5185R NST5185L	SST5185R SST5185L		
		R	NSF9109	SSB9109		
BH5A-5CT 99/5～	2(GTB), 4(EJ206), 5(ワゴン), 11(4WD)	F	NST5185R NST5185L	SST5185R SST5185L		
		R	NSF9109	SSB9109		
BH5A/B-5FR 98/6～	2(BRIS), 4(EJ201), 5(ワゴン), 11(4WD)	F	NST5176R NST5176L		WST5176R WST5176L	
		R	NSF9103		WSF9103	
BH5A/B/C-5GE 98/6～00/4	2(TSRLTD), 4(EJ204), 5(ワゴン), 11(4WD)	F	NST5176R NST5176L		WST5176R WST5176L	
		R	NSF9103		WSF9103	
BH5A/B/C-5GF 98/6～00/4	2(TSRLTD), 4(EJ204), 5(ワゴン), 11(4WD)	F	NST5176R NST5176L		WST5176R WST5176L	
		R	NSF9103		WSF9103	
BH5A/B/C-5NP 00/5～01/4	2(GTLTD), 4(EJ206), 5(ワゴン), 11(4WD)	F	NST5176R NST5176L		WST5176R WST5176L	
		R	NSF9103		WSF9103	
BH5B/C/D-5CT 99/5～	2(GTB), 4(EJ206), 5(ワゴン), 11(4WD), 12(ビルシュタイン)	F	NST5185R NST5185L	SST5185R SST5185L		
		R	NSF9109	SSB9109		
BH5C/D-53J 00/5～	2(TX), 4(EJ202), 5(ワゴン), 11(4WD)	F	NST5176R NST5176L		WST5176R WST5176L	
		R	NSF9103		WSF9103	

◎適合の詳細、及びカタログ掲載以外の車種については、車検証の「車名」「型式」「初年度登録月」を確認の上、お問合せ下さい。

■レガシィ　LEGACY

★モデル欄、7桁の型式は、現車ボンネット内プレートに刻印されている「アプライドモデル」を確認下さい。
【注】下表品番、#5066/5085/5111/5121/5176R/Lのストラット上部ネジ径はM14となり、純正のM12とは異なります。
【注】ビルシュタイン装着車は適合不可となります。(車種詳細欄に"ビルシュタイン"表記のある車種は除く)
※NSF9801はセルフレベリング機能付

年式／モデル	車種詳細	フロント／リヤ	NEW SR Special	Super Special For Street	Lowfer Sports	Lowfer Sports Kit/ Climb Gear
BH5C/D-53R 00/5～	2(TX), 4(EJ202), 5(ワゴン), 11(4WD)	F	NST5176R NST5176L		WST5176R WST5176L	
		R	NSF9103		WSF9103	
BH5C/D-5FR 00/5～	2(BRIS), 4(EJ202), 5(ワゴン), 11(4WD)	F	NST5176R NST5176L		WST5176R WST5176L	
		R	NSF9103		WSF9103	
BH9A/B/C-5AE 98/6～	2(250T), 4(EJ254), 5(ワゴン), 11(4WD)	F	NST5176R NST5176L		WST5176R WST5176L	
		R	NSF9103		WSF9103	
BH9A/B/C-5EE 98/6～01/4	2(250TB), 4(EJ254), 5(ワゴン), 11(4WD), 12(ビルシュタイン)	F	NST5185R NST5185L	SST5185R SST5185L		
		R	NSF9109	SSB9109		
BH9# 98/6～03/4	1(ランカスター), 2(全グレード), 4(EJ254), 5(ワゴン), 11(4WD), 12(NSF9801はセルフレベリング機能付)	F	NST5322R NST5322L			
		R	NSF9801			
BHE# 00/5～03/4	1(ランカスター), 2(全グレード), 4(EZ30D), 5(ワゴン), 11(4WD), 12(NSF9801はセルフレベリング機能付)	F	NST5322R NST5322L			
		R	NSF9801			
BL5A/B-4BD 03/5～04/4	2(20GT), 4(EJ20), 5(B4), 11(AWD), 12(ビルシュタイン)	F	NST5280R NST5280L			
		R	NSF9138			
BL5A/B-4BV 03/5～04/4	2(20GT), 4(EJ20), 5(B4), 11(AWD), 12(ビルシュタイン)	F	NST5280R NST5280L			
		R	NSF9138			
BL5A/B-4CD 03/5～04/4	2(20GTB), 4(EJ20), 5(B4), 11(AWD), 12(ビルシュタイン)	F	NST5280R NST5280L			
		R	NSF9138			
BL5A/B-4CV 03/5～04/4	2(20GTB), 4(EJ20), 5(B4), 11(AWD), 12(ビルシュタイン)	F	NST5280R NST5280L			
		R	NSF9138			
BL5A-43L 03/9～04/4	2(2.0I-E), 4(EJ20), 5(B4), 11(AWD)	F	NST5279R NST5279L		WST5279R WST5279L	
		R	NSF9138		WSF9138	
BL5A/B-44L 03/5～	2(20I), 4(EJ20), 5(B4), 11(AWD)	F	NST5279R NST5279L		WST5279R WST5279L	
		R	NSF9138		WSF9138	
BL5A/B-45L 04/5～	2(20I), 4(EJ20), 5(B4), 11(AWD)	F	NST5279R NST5279L		WST5279R WST5279L	
		R	NSF9138		WSF9138	
BL5A/B-48F 04/5～	2(20R), 4(EJ20), 5(B4), 11(AWD)	F	NST5279R NST5279L		WST5279R WST5279L	
		R	NSF9138		WSF9138	
BL5A/B-48S 04/5～	2(20R), 4(EJ20), 5(B4), 11(AWD)	F	NST5279R NST5279L		WST5279R WST5279L	
		R	NSF9138		WSF9138	
BL5A/B-49F 03/5～	2(20R), 4(EJ20), 5(B4), 11(AWD)	F	NST5279R NST5279L		WST5279R WST5279L	
		R	NSF9138		WSF9138	

1(Name), 2(グレード), 3(エンジン種別), 4(エンジン形式), 5(外観形式), 6(外観仕様), 7(ドア数), 8(乗員数), 9(積載量), 10(タイヤ), 11(駆動), 12(備考)

⚠ 特殊品(例:TEMS・Adjustable・アクティブダンパー・セルフレベライザー・車高降下など)は、注釈がない場合は非装着となります。
カートリッジは、非分解式ストラットには装着不可となります。年式内でもストラットの形状を確認下さい。

年式／モデル	車種詳細	フロント／リヤ	NEW SR Special	Super Special For Street	Lowfer Sports	Lowfer Sports Kit/ Climb Gear
BL5A/B-49S 03/5～	2(20R), 4(EJ20), 5(B4), 11(AWD)	F	NST5279R NST5279L		WST5279R WST5279L	
		R	NSF9138		WSF9138	
BL5A/B-4AS 04/5～	2(20R-CNG(天然ガス車)), 4(EJ20), 5(B4), 11(AWD)	F	NST5279R NST5279L		WST5279R WST5279L	
		R	NSF9138		WSF9138	
BP5A/B-5BD 03/5～04/4	2(20GT), 4(EJ20), 5(ワゴン), 11(AWD), 12(ビルシュタイン)	F	NST5280R NST5280L			
		R	NSF9138			
BP5A/B-5BV 03/5～04/4	2(20GT), 4(EJ20), 5(ワゴン), 11(AWD), 12(ビルシュタイン)	F	NST5280R NST5280L			
		R	NSF9138			
BP5A-5FD 03/5～04/4	2(20GT), 4(EJ20), 5(ワゴン), 11(AWD), 12(ビルシュタイン)	F	NST5280R NST5280L			
		R	NSF9138			
BP5A-5FV 03/5～04/4	2(20GT), 4(EJ20), 5(ワゴン), 11(AWD), 12(ビルシュタイン)	F	NST5280R NST5280L			
		R	NSF9138			
BP5A-5GD 03/5～04/4	2(20GTB), 4(EJ20), 5(ワゴン), 11(AWD), 12(ビルシュタイン)	F	NST5280R NST5280L			
		R	NSF9138			
BP5B-5CD 03/5～04/4	2(20GTB), 4(EJ20), 5(ワゴン), 11(AWD), 12(ビルシュタイン)	F	NST5280R NST5280L			
		R	NSF9138			
BP5A/B-5GV 03/5～04/4	2(20GTB), 4(EJ20), 5(ワゴン), 11(AWD), 12(ビルシュタイン)	F	NST5280R NST5280L			
		R	NSF9138			
BP5B-5CV 03/5～04/4	2(20GTB), 4(EJ20), 5(ワゴン), 11(AWD), 12(ビルシュタイン)	F	NST5280R NST5280L			
		R	NSF9138			
BP5A-51L 03/9～04/4	2(20I-CasualEditon), 4(EJ20), 5(ワゴン), 11(AWD)	F	NST5279R NST5279L		WST5279R WST5279L	
		R	NSF9138		WSF9138	
BP5A/B-52L 03/5～	2(20I-Casual), 4(EJ20), 5(ワゴン), 11(AWD)	F	NST5279R NST5279L		WST5279R WST5279L	
		R	NSF9138		WSF9138	
BP5A-53L 03/9～04/4	2(2.0I-E), 4(EJ20), 5(ワゴン), 11(AWD)	F	NST5279R NST5279L		WST5279R WST5279L	
		R	NSF9138		WSF9138	
BP5A/B-54L 03/5～	2(20I), 4(EJ20), 5(ワゴン), 11(AWD)	F	NST5279R NST5279L		WST5279R WST5279L	
		R	NSF9138		WSF9138	
BP5A/B-55L 04/5～	2(20I), 4(EJ20), 5(ワゴン), 11(AWD)	F	NST5279R NST5279L		WST5279R WST5279L	
		R	NSF9138		WSF9138	
BP5A-57F 03/5～	2(20R), 4(EJ20), 5(ワゴン), 11(AWD)	F	NST5279R NST5279L		WST5279R WST5279L	
		R	NSF9138		WSF9138	
BP5A-57S 03/5～	2(20R), 4(EJ20), 5(ワゴン), 11(AWD)	F	NST5279R NST5279L		WST5279R WST5279L	
		R	NSF9138		WSF9138	
BP5A/B-58F 04/5～	2(20R), 4(EJ20), 5(ワゴン), 11(AWD)	F	NST5279R NST5279L		WST5279R WST5279L	
		R	NSF9138		WSF9138	

◎適合の詳細、及びカタログ掲載以外の車種については、車検証の「車名」「型式」「初年度登録月」を確認の上、お問合せ下さい。

■レガシィ　LEGACY

★モデル欄、7桁の型式は、現車ボンネット内プレートに刻印されている「アプライドモデル」を確認下さい。
【注】下表品番、#5066/5085/5111/5121/5176R/Lのストラット上部ネジ径はM14となり、純正のM12とは異なります。
【注】ビルシュタイン装着車は適合不可となります。(車種詳細欄に"ビルシュタイン"表記のある車種は除く)
※NSF9801はセルフレベリング機能付

年式／モデル	車種詳細	フロント／リヤ	NEW SR Special	Super Special For Street	Lowfer Sports	Lowfer Sports Kit/ Climb Gear
BP5A/B-58S 04/5～	2(20R), 4(EJ20), 5(ワゴン), 11(AWD)	F	NST5279R NST5279L		WST5279R WST5279L	
		R	NSF9138		WSF9138	
BP5A/B-59F 03/5～	2(20R), 4(EJ20), 5(ワゴン), 11(AWD)	F	NST5279R NST5279L		WST5279R WST5279L	
		R	NSF9138		WSF9138	
BP5A/B-59S 03/5～	2(20R), 4(EJ20), 5(ワゴン), 11(AWD)	F	NST5279R NST5279L		WST5279R WST5279L	
		R	NSF9138		WSF9138	
BP5A-5EV 03/5～	2(20GT-Custom), 4(EJ20), 5(ワゴン), 11(AWD)	F	NST5279R NST5279L		WST5279R WST5279L	
		R	NSF9138		WSF9138	
BP9# 03/5～	1(アウトバック), 2(全グレード), 4(EJ254), 5(ワゴン), 11(4WD), 12(NSF9801はセルフレベリング機能付)	F	NST5323R NST5323L			
		R	NSF9801			
BPE# 03/5～	1(アウトバック), 2(全グレード), 4(EZ30D), 5(ワゴン), 11(4WD), 12(NSF9801はセルフレベリング機能付)	F	NST5323R NST5323L			
		R	NSF9801			

1(Name), 2(グレード), 3(エンジン種別), 4(エンジン形式), 5(外観形式), 6(外観仕様), 7(ドア数), 8(乗員数), 9(積載量), 10(タイヤ), 11(駆動), 12(備考)

⚠ 特殊品(例:TEMS・Adjustable・アクティブダンパー・セルフレベライザー・車高降下など)は、注釈がない場合は非装着となります。
カートリッジは、非分解式ストラットには装着不可となります。年式内でもストラットの形状を確認下さい。

ス　ズ　キ
SUZUKI

■Kei

年式／モデル	車種詳細	フロント／リヤ	NEW SR Special	Super Special For Street	Lowfer Sports	Lowfer Sports Kit/ Climb Gear
HN11S 98/9～	4(K6A), 11(FF, 4WD), 12(含む「Keiワークス・スポーツ」)	F	NST5268R NST5268L			
		R	NSF1052			
HN12S 98/9～	4(K6A), 11(FF, 4WD), 12(含む「Keiワークス・スポーツ」)	F	NST5268R NST5268L			
		R	NSF1052			
HN21S 98/9～	4(K6A), 11(FF, 4WD), 12(含む「Keiワークス・スポーツ」)	F	NST5268R NST5268L			
		R	NSF1052			
HN22S 6型迄(車体NO.620001迄) 98/9～03/8	4(K6A), 11(FF, 4WD), 12(含む「Keiワークス・スポーツ」)	F	NST5268R NST5268L			
		R	NSF1052			
HN22S 03/9～	2(A/B(ターボ)), 4(7, 8, 9型), 11(FF, 4WD)	F	NST5355R NST5355L			
		R	NSF1052			
HN22S 03/9～	2(ワークス), 4(7, 8, 9型), 11(FF, 4WD)	F	NST5356R NST5356L			
		R	NSF1052			

■MRワゴン　MRWagon

【注】1型には、3タイプのリヤ品番が混在しますので、装着前にリヤの純正品番を確認下さい。
(純正品番はショックアブソーバーの刻印か、車両販売店にて車検証より確認して下さい。)
★Lowfer Sports Kitは前後1台分セット品番(Lowfer+L・H・S)、別途L・H・Sスプリング単品設定有り。詳細は各製品適合表を参照下さい★

MF21S 01/12～04/3	1(1型), 2(除くスポーツ), 11(FF), 12(リヤ純正品番…41800-73H00/-73HA0/-73HB0)	F	NST5243R NST5243L		WST5243R WST5243L	LKIT-MF21S
		R	NSF1042		WSF1042	
MF21S 01/12～04/3	1(1型), 2(除くスポーツ), 11(4WD), 12(リヤ純正品番…41800-73H00/-73HA0/-73HB0)	F	NST5243R NST5243L		WST5243R WST5243L	
		R	NSF1042		WSF1042	
MF21S 01/12～04/3	1(1型), 2(除くスポーツ), 11(FF), 12(リヤ純正品番…41800-73H10)	F	NST5243R NST5243L		WST5243R WST5243L	LKIT-MF21SZ
		R	NSF1042Z		WSF1042Z	
MF21S 01/12～04/3	1(1型), 2(除くスポーツ), 11(4WD), 12(リヤ純正品番…41800-73H10)	F	NST5243R NST5243L		WST5243R WST5243L	
		R	NSF1042Z		WSF1042Z	
MF21S 01/12～04/3	1(1型), 2(除くスポーツ), 11(FF), 12(リヤ純正品番…41800-73H20/-73H30)	F	NST5243R NST5243L		WST5243R WST5243L	LKIT-MF21SA
		R	NSF1042A		WSF1042A	
MF21S 01/12～04/3	1(1型), 2(除くスポーツ), 11(4WD), 12(リヤ純正品番…41800-73H20/-73H30)	F	NST5243R NST5243L		WST5243R WST5243L	
		R	NSF1042A		WSF1042A	
MF21S 01/12～04/3	1(1型), 2(スポーツ), 11(FF, 4WD), 12(リヤ純正品番…41800-73H00/-73HA0/-73HB0)	F	NST5243ZR NST5243ZL		WST5243ZR WST5243ZL	
		R	NSF1042		WSF1042	
MF21S 01/12～04/3	1(1型), 2(スポーツ), 11(FF, 4WD), 12(リヤ純正品番…41800-73H10)	F	NST5243ZR NST5243ZL		WST5243ZR WST5243ZL	
		R	NSF1042Z		WSF1042Z	

◎適合の詳細、及びカタログ掲載以外の車種については、車検証の「車名」「型式」「初年度登録月」を確認の上、お問合せ下さい。

■MRワゴン　MRWagon

【注】1型には、3タイプのリヤ品番が混在しますので、装着前にリヤの純正品番を確認下さい。
（純正品番はショックアブソーバーの刻印か、車両販売店にて車検証より確認して下さい。）
★Lowfer Sports Kitは前後1台分セット品番(Lowfer+L·H·S)、別途L·H·Sスプリング単品設定有り。詳細は各製品適合表を参照下さい★

年式／モデル	車種詳細	フロント／リヤ	NEW SR Special	Super Special For Street	Lowfer Sports	Lowfer Sports Kit/ Climb Gear
MF21S 01/12～04/3	1(1型), 2(スポーツ), 11(FF, 4WD), 12(リヤ純正品番…41800-73H20/-73H30)	F	NST5243ZR NST5243ZL		WST5243ZR WST5243ZL	
		R	NSF1042A		WSF1042A	
MF21S 04/2～	1(2型), 2(除くスポーツ), 11(FF)	F	NST5243R NST5243L		WST5243R WST5243L	
		R	NSF1042A		WSF1042A	
MF21S 04/2～	1(2型), 2(除くスポーツ), 11(4WD)	F	NST5243R NST5243L		WST5243R WST5243L	
		R	NSF1042		WSF1042	
MF21S 04/2～	1(2型), 2(スポーツ), 11(FF)	F	NST5326R NST5326L		WST5326R WST5326L	
		R	NSF1042A		WSF1042A	
MF21S 04/2～	1(2型), 2(スポーツ), 11(4WD)	F	NST5326R NST5326L		WST5326R WST5326L	
		R	NSF1042		WSF1042	

■SX4

YA11S 06/7～	2(E, G, XG), 4(M15A), 11(FF, 4WD)	F	NST5347R NST5347L			
		R	NSF1084			
YB11S 06/7～	2(E, G, XG), 4(M15A), 11(FF, 4WD)	F	NST5347R NST5347L			
		R	NSF1084			
YA41S 06/7～	2(S, XS), 4(J20A), 11(FF, 4WD)	F	NST5348R NST5348L			
		R	NSF1085			
YB41S 06/7～	2(S, XS), 4(J20A), 11(FF, 4WD)	F	NST5348R NST5348L			
		R	NSF1085			

■アルト　ALTO

CC72V 87/8～	2(D, G, RS, SX), 4(F5A), 11(4WD)	F	NST8004R NST8004L			
		R	NSG8008			
CC72V 87/8～	2(RSR), 3(DOHC TURBO), 4(F5A), 11(4WD)	F	NST8004R NST8004L			
		R	NSG8006A			
CL11V 88/9～	2(ツインカムターボRSX), 4(F5B), 7(3ドア), 11(FF)	F	NST8006R NST8006L			
		R	NSG8006A			
CL11V 88/9～	2(ツインカムRE, ワークスSX, IB, PE, 2シータ), 4(F5B), 11(FF)	F	NST8006R NST8006L			
		R	NSG8008			
CM11V 88/9～	2(ツインカムターボRSR), 4(F5B), 7(3ドア), 11(4WD)	F	NST8006R NST8006L			
		R	NSG8006A			
CM11V 88/9～	2(IB, PE), 4(F5B), 11(4WD)	F	NST8006R NST8006L			
		R	NSG8008			

1(Name), 2(グレード), 3(エンジン種別), 4(エンジン形式), 5(外観形式), 6(外観仕様), 7(ドア数), 8(乗員数), 9(積載量), 10(タイヤ), 11(駆動), 12(備考)

⚠ 特殊品(例:TEMS・Adjustable・アクティブダンパー・セルフレベライザー・車高降下など)は、注釈がない場合は非装着となります。
カートリッジは、非分解式ストラットには装着不可となります。年式内でもストラットの形状を確認下さい。

年式／モデル	車　種　詳　細	フロント リ　ヤ	NEW SR Special	Super Special For Street	Lowfer Sports	Lowfer Sports Kit/ Climb Gear
CM21V 90/1～	2(AC, AF, AG, C, SA), 4(F6A), 11(4WD)	F	NST8006R NST8006L			
		R	NSG8008			
CM22V 92/6～	2(GC, GE, GF, RSR), 4(F6A), 11(4WD)	F	NST8006R NST8006L			
		R	NSG8008			
CR22S 91/8～	3(NA), 11(2WD)	F	NST8006R NST8006L			
		R	NSG8008			
CR22S 91/8～	3(TURBO), 11(2WD)	F	NST8006R NST8006L			
		R	NSG8006A			
CS22S 91/8～	3(NA), 11(4WD)	F	NST8006R NST8006L			
		R	NSG8008			
CS22S 91/8～	3(TURBO), 11(4WD)	F	NST8006R NST8006L			
		R	NSG8006A			
CN21S 90/1～	2(全グレード), 3(NA), 4(F6A), 11(FF)	F	NST8006R NST8006L			
		R	NSG8008			
CN21S 90/1～	2(全グレード), 3(NA), 4(F6A), 11(4WD), 12(フロント減衰力, 純正比200～250%と硬め)	F	NST8006R NST8006L			
		R	NSG8008			
CN21S 90/1～	2(全グレード), 3(ターボ), 4(F6A), 11(FF, 4WD)	F	NST8006R NST8006L			
		R	NSG8006A			
CN22S 90/1～	2(SRT), 3(ターボ), 4(F6A), 7(3ドア), 11(FF)	F	NST8006R NST8006L			
		R	NSG8006A			
CN22S 90/1～	2(M(TYPE1, 2), SM, SS), 3(NE), 4(F6A), 7(3ドア), 11(FF)	F	NST8006R NST8006L			
		R	NSG8008			
CN31S 90/1～	2(SRF), 3(DOHC TURBO), 4(F6B), 7(3ドア), 11(FF)	F	NST8006R NST8006L			
		R	NSG8006A			
CN32S 90/1～	2(SRF), 3(DOHC TURBO), 4(F6B), 7(3ドア), 11(FF)	F	NST8006R NST8006L			
		R	NSG8006A			
CP21S 90/1～	2(M(TYPE1, 2)), 3(NE), 4(F6A), 7(5ドア), 11(4WD)	F	NST8006R NST8006L			
		R	NSG8008			
CP21S 90/1～	2(SRT), 3(ターボ), 4(F6A), 7(3ドア), 11(4WD)	F	NST8006R NST8006L			
		R	NSG8006A			
CP22S 90/1～	2(M(TYPE1, 2), S, SM, SS), 3(EPI, NE), 4(F6A), 7(5ドア, 3ドア), 11(4WD)	F	NST8006R NST8006L			
		R	NSG8008			
CP22S 90/1～	2(SRT), 3(ターボ), 4(F6A), 7(3ドア), 11(4WD)	F	NST8006R NST8006L			
		R	NSG8006A			
HA11S 94/10～	3(ターボ), 4(F6A), 7(3ドア), 11(2WD)	F	NST8006R NST8006L			
		R	NSG8006A			

◎適合の詳細、及びカタログ掲載以外の車種については、車検証の「車名」「型式」「初年度登録月」を確認の上、お問合せ下さい。

■アルト　ALTO

年式／モデル	車種詳細	フロント／リヤ	NEW SR Special	Super Special For Street	Lowfer Sports	Lowfer Sports Kit/ Climb Gear
HB11S 94/10～	3(ターボ), 4(F6A), 7(3ドア), 11(4WD)	F	NST8006R NST8006L			
		R	NSG8006A			
HA21S 94/10～	3(ターボ), 4(K6A), 7(3ドア), 11(2WD)	F	NST8006R NST8006L			
		R	NSG8006A			
HB21S 94/10～	3(ターボ), 4(K6A), 7(3ドア), 11(4WD)	F	NST8006R NST8006L			
		R	NSG8006A			
HA12S 98/8～	4(F6A)	F	NST5180R NST5180L			
		R	NSF1031			
HA12V 98/8～	4(F6A)	F	NST5180R NST5180L			
		R	NSF1031			
HA22S 98/8～	4(K6A), 12(含む「アルトワークス」)	F	NST5180R NST5180L			
		R	NSF1031			
HA23S 00/11～02/3	4(K6A)	F	NST5180R NST5180L			
		R	NSF1031			
HA23S 02/4～	4(K6A)	F	NST5243R NST5243L			
		R	NSF1031			
HA24S 04/9～	2(E, G, X, XP), 4(K6A), 11(FF, 4WD)	F	NST5285R NST5285L			
		R	NSF1042			

■エスクード　ESCUDO

TA01W, TA01R, TA11W, TA51W 88/5～	2(全車)	F	NST5139R NST5139L	SST5139R SST5139L		
		R	NSG5785	SSB2031		
TD01W 88/5～	2(ノマド)	F	NST5139R NST5139L	SST5139R SST5139L		
		R	NSG5785	SSB2031		
TA/TD02W 97/11～	2(全グレード)	F	NST1005R NST1005L			
		R	NSF1083			
TA52W 97/11～	2(全グレード)	F	NST1005R NST1005L			
		R	NSF1083			
TD/TL52W 97/11～	2(全グレード)	F	NST1005R NST1005L			
		R	NSF1083			
TD32W 97/11～	2(全グレード)	F	NST1005R NST1005L			
		R	NSF1083			
TD62W 97/11～	2(全グレード)	F	NST1005R NST1005L			
		R	NSF1083			

1(Name), 2(グレード), 3(エンジン種別), 4(エンジン形式), 5(外観形式), 6(外観仕様), 7(ドア数), 8(乗員数), 9(積載量), 10(タイヤ), 11(駆動), 12(備考)

⚠ 特殊品(例:TEMS・Adjustable・アクティブダンパー・セルフレベライザー・車高降下など)は、注釈がない場合は非装着となります。
カートリッジは、非分解式ストラットには装着不可となります。年式内でもストラットの形状を確認下さい。

年式／モデル	車　種　詳　細	フロント リ　ヤ	NEW SR Special	Super Special For Street	Lowfer Sports	Lowfer Sports Kit/ Climb Gear
■エヴリィ　EVERY						
DA62V 01/9～	3(ターボ, NA), 4(K6A), 11(FR, 4WD), 12(4～6型、除くキャリー)	F	NST5284R NST5284L			
		R	NSF1060			
DA62W 01/9～	3(ターボ, NA), 4(K6A), 11(FR, 4WD), 12(4～6型、除くキャリー)	F	NST5284R NST5284L			
		R	NSF1060			
DA64V 05/8～07/7	3(ターボ, NA), 4(K6A), 11(FR, 4WD), 12(1.2型)	F	NST5371R NST5371L		WST5371R WST5371L	
		R	NSF1095		WSF1095	
DA64W 05/8～07/7	3(ターボ, NA), 4(K6A), 11(FR, 4WD), 12(1.2型)	F	NST5370R NST5370L		WST5370R WST5370L	
		R	NSF1094		WSF1094	
■カプチーノ　CAPPUCCINO						
EA11R, EA21R 91/10～	2(X(ABS+AIR BAG), X), 4(F6A), 11(2WD)	F	NSF9027			
		R	NSF9028			
■スイフト　SWIFT						
HT51S 00/1～	4(M13A), 11(FF)	F	NST5269R NST5269L			
		R	NSF1053			
HT51S 00/1～	4(M13A), 11(4WD)	F	NST5269R NST5269L			
		R	NSF1043			
ZC11S 04/11～	1(1～2型), 2(全グレード), 4(M13A), 11(FF)	F	NST5335R NST5335L		WST5335R WST5335L	
		R	NSF1078		WSF1078	
ZC21S 04/11～	1(1～2型), 2(全グレード), 4(M15A), 11(FF)	F	NST5335R NST5335L		WST5335R WST5335L	
		R	NSF1078		WSF1078	
ZD11S 04/11～	1(1～2型), 2(全グレード), 4(M13A), 11(4WD)	F	NST5336R NST5336L		WST5336R WST5336L	
		R	NSF1079		WSF1079	
ZD21S 04/11～	1(1～2型), 2(全グレード), 4(M15A), 11(4WD)	F	NST5336R NST5336L		WST5336R WST5336L	
		R	NSF1079		WSF1079	
■セルボ　CERBO						
HG21S 06/11～	3(ターボ, NA), 4(K6A), 11(FF, 4WD), 12(除くグレード「SR」)	F	NST5285ZR NST5285ZL		WST5285R WST5285L	
		R	NSF1042X		WSF1042X	
■セルボ　モード　CERBO MODE						
CN21S 90/6～	2(L, M, S), 3(EPI), 4(4V), 11(2WD)	F	NST8006R NST8006L			
		R	NSG8008			
CN21S 90/6～	2(SR-T, SX-T), 3(ターボ), 4(2V), 11(2WD)	F	NST8006R NST8006L			
		R	NSG8006A			
CN22S 90/6～	2(A, L, M, S, SF, SG, SL, SM), 3(CARB), 4(4V), 7(3ドア), 11(2WD, 4WD)	F	NST8006R NST8006L			
		R	NSG8008			

◎適合の詳細、及びカタログ掲載以外の車種については、車検証の「車名」「型式」「初年度登録月」を確認の上、お問合せ下さい。

■セルボ　モード　CERBO MODE

年式／モデル	車種詳細	フロント／リヤ	NEW SR Special	Super Special For Street	Lowfer Sports	Lowfer Sports Kit/ Climb Gear
CN22S 91/8～	2(SA, SS), 3(CARB), 4(4V), 7(3ドア), 11(2WD)	F	NST8006R NST8006L			
		R	NSG8008			
CN22S 95/10～	2(SC, Z, SD), 3(CARB), 4(4V, 2V), 7(3ドア), 11(2WD)	F	NST8006R NST8006L			
		R	NSG8008			
CN22S 90/6～	2(SR-T), 3(ターボ), 4(2V), 7(3ドア), 11(2WD)	F	NST8006R NST8006L			
		R	NSG8006A			
CN31S 90/6～	2(SR-F), 3(DOHC), 4(TURBO), 7(3ドア), 11(2WD)	F	NST8006R NST8006L			
		R	NSG8006A			
CN32S 90/6～	2(SR-F), 3(DOHC), 4(TURBO), 7(3ドア), 11(2WD)	F	NST8006R NST8006L			
		R	NSG8006A			
CP21S 90/10～91/8	2(M, S), 3(CARB), 4(4V), 7(5ドア), 11(4WD)	F	NST8006R NST8006L			
		R	NSG8008			
CP21S 90/6～	2(SR-T), 3(ターボ), 4(2V), 7(3ドア), 11(4WD)	F	NST8006R NST8006L			
		R	NSG8006A			
CP22S 90/6～	2(A, SL), 3(CARB, EPI), 4(4V), 7(3ドア), 11(4WD)	F	NST8006R NST8006L			
		R	NSG8008			
CP22S 90/10～	2(M, SM), 3(CARB, EPI), 4(4V), 7(3ドア, 5ドア), 11(4WD)	F	NST8006R NST8006L			
		R	NSG8008			
CP22S 91/8～	2(SA, S, SF, SG, SS), 3(CARB, EPI), 4(4V), 7(3ドア), 11(4WD)	F	NST8006R NST8006L			
		R	NSG8008			
CP22S 90/10～	2(SR-T), 3(ターボ), 4(2V), 7(3ドア), 11(4WD)	F	NST8006R NST8006L			
		R	NSG8006A			
CP22S 95/10～	2(Z, X, SD), 3(CARB, EPI), 4(4V), 7(3ドア, 5ドア), 11(4WD)	F	NST8006R NST8006L			
		R	NSG8008			
CP31S 90/6～	2(SR-F), 3(DOHC), 4(TURBO), 7(3ドア), 11(4WD)	F	NST8006R NST8006L			
		R	NSG8006A			

■パレット　PALETTE

MK21S 08/1～	2(全グレード), 7(660cc), 11(FF)	F	NST5393R NST5393L		WST5393R WST5393L	
		R	NSF1099		WSF1099	

■フロンテ　FRONTE

CN11S 88/9～	2(FL), 4(F5B), 7(5ドア), 11(FF)	F	NST8006R NST8006L			
		R	NSG8008			
CN11S 88/9～	2(FP), 4(F5B), 7(5ドア), 11(FF)	F	NST8006R NST8006L			
		R	NSG8008			

1(Name), 2(グレード), 3(エンジン種別), 4(エンジン形式), 5(外観形式), 6(外観仕様), 7(ドア数), 8(乗員数), 9(積載量), 10(タイヤ), 11(駆動), 12(備考)

⚠特殊品(例:TEMS・Adjustable・アクティブダンパー・セルフレベライザー・車高降下など)は、注釈がない場合は非装着となります。
カートリッジは、非分解式ストラットには装着不可となります。年式内でもストラットの形状を確認下さい。

年式／モデル	車　種　詳　細	フロント リ　ヤ	NEW SR Special	Super Special For Street	Lowfer Sports	Lowfer Sports Kit/ Climb Gear
CP11S 88/9～	2(FI), 4(F5B), 7(5ドア), 11(4WD)	F	NST8006R NST8006L			
		R	NSG8008			

■ラパン　Lapin

【注】2型・3型「スポーツ」は、再調査の結果、フロントストラットスプリングガイド位置がNST5243RLより18㎜高かった為、現在新規設定中です。(今秋発売予定)

HE21S 02/1～	1(1型), 2(全グレード), 11(FF, 4WD)	F	NST5243R NST5243L			
		R	NSF1042			
HE21S 03/8～	1(2型), 2(除く「ラパンSS」), 11(FF)	F	NST5243R NST5243L			
		R	NSF1042A			
HE21S 03/8～	1(2型), 2(除く「ラパンSS」), 11(4WD)	F	NST5243R NST5243L			
		R	NSF1042			
HE21S 03/8～	1(2型), 2(「ラパンSS」), 11(FF)	F	NST5307R NST5307L		WST5307R WST5307L	
		R	NSF1042A		WSF1042A	
HE21S 03/8～	1(2型), 2(「ラパンSS」), 11(4WD)	F	NST5307R NST5307L		WST5307R WST5307L	
		R	NSF1042		WSF1042	
HE21S 04/10～	1(3型), 2(除く「ラパンSS」), 11(FF, 4WD)	F	NST5243R NST5243L			
		R	NSF1042			
HE21S 04/10～	1(3型), 2(「ラパンSS」), 11(FF, 4WD)	F	NST5307R NST5307L		WST5307R WST5307L	
		R	NSF1042		WSF1042	

■ワゴン R　WAGON R

★Lowfer Sports Kitは前後1台分セット品番(Lowfer+L・H・S)、別途L・H・Sスプリング単品設定有り。詳細は各製品適合表を参照下さい★

CT21S 93/9～95/10	4(F6A), 11(2WD), 12(1型, 車体NO.～310000)	F	NST8006ZR NST8006ZL		WST8006R WST8006L	LKIT-CT21S
		R	NSG8006ZA		WSF8006ZA	
CV21S 93/9～95/10	4(F6A), 11(4WD), 12(1型, 車体NO.～150000)	F	NST8006ZR NST8006ZL		WST8006R WST8006L	LKIT-CT21S
		R	NSG8006ZA		WSF8006ZA	
CT21S 95/10～	4(F6A), 11(2WD), 12(2型, 車体NO.310000～)	F	NST5179R NST5179L		WST5179R WST5179L	
		R	NSG8006ZA		WSF8006ZA	
CV21S 95/10～	4(F6A), 11(4WD), 12(2型, 車体NO.150001～)	F	NST5179R NST5179L		WST5179R WST5179L	
		R	NSG8006ZA		WSF8006ZA	
CT51S 96/8～	4(K6A), 11(2WD)	F	NST5179R NST5179L		WST5179R WST5179L	
		R	NSG8006ZA		WSF8006ZA	
CV51S 96/8～	4(K6A), 11(4WD)	F	NST5179R NST5179L		WST5179R WST5179L	
		R	NSG8006ZA		WSF8006ZA	
MC11S 98/9～	3(ターボ, NA), 4(F6A), 11(FF, 4WD)	F	NST5180R NST5180L		WST5180R WST5180L	
		R	NSF1031		WSF1031	
MC21S 98/9～	3(ターボ, NA), 4(K6A), 11(FF, 4WD)	F	NST5180R NST5180L		WST5180R WST5180L	LKIT-MC21S
		R	NSF1031		WSF1031	

◎適合の詳細、及びカタログ掲載以外の車種については、車検証の「車名」「型式」「初年度登録月」を確認の上、お問合せ下さい。

■ワゴン R　WAGON R

★Lowfer Sports Kitは前後1台分セット品番(Lowfer+L・H・S)、別途L・H・Sスプリング単品設定有り。詳細は各製品適合表を参照下さい★

年式／モデル	車種詳細	フロント／リヤ	NEW SR Special	Super Special For Street	Lowfer Sports	Lowfer Sports Kit/ Climb Gear
MC12S 00/11～	4(K6A)	F	NST5180R NST5180L		WST5180R WST5180L	
		R	NSF1031		WSF1031	
MC22S 00/11～02/3	4(K6A)	F	NST5180R NST5180L		WST5180R WST5180L	LKIT-MC21S
		R	NSF1031		WSF1031	
MC22S 02/4～02/8	4(K6A), 12(4型後期)	F	NST5243ZR NST5243ZL		WST5243ZR WST5243ZL	LKIT-MC22S
		R	NSF1031		WSF1031	
MC22S 02/9～03/9	4(K6A), 12(5型, 6型)	F	NST5243ZR NST5243ZL		WST5243ZR WST5243ZL	
		R	NSF1042Z		WSF1042Z	
MA61S ワゴンRワイド 97/2～	4(K10A), 11(2WD)	F	NST5179R NST5179L			
		R	NSG8008			
MB61S ワゴンRワイド 97/2～	4(K10A), 11(4WD)	F	NST5179R NST5179L			
		R	NSG8008			
MA63S ワゴンRプラス 99/5～	4(K10A)	F	NST5244R NST5244L			
		R	NSF1043			
MA34S ワゴンRソリオ 00/11～02/5	4(M13A), 12(車体NO.100001-120000迄車)	F	NST5244R NST5244L			
		R	NSF1043			
MA34S ワゴンRソリオ 02/6～	4(M13A), 12(車体NO.120000以降車)	F	NST5244R NST5244L			
		R	NSF1048			
MA64S ワゴンRソリオ 00/11～02/5	4(K10A), 12(車体NO.100001-120000迄車)	F	NST5244R NST5244L			
		R	NSF1043			
MA64S ワゴンRソリオ 02/6～	4(K10A), 12(車体NO.120000以降車)	F	NST5244R NST5244L			
		R	NSF1048			
MH21S 03/9～04/12	1(0～2型), 2(全グレード), 3(ターボ, NA), 4(K6A), 11(FF)	F	NST5308R NST5308L		WST5308R WST5308L	LKIT-MH21S2A
		R	NSF1042A		WSF1042A	
MH21S 03/9～04/12	1(0～2型), 2(全グレード), 3(ターボ, NA), 4(K6A), 11(4WD)	F	NST5308R NST5308L		WST5308R WST5308L	
		R	NSF1042		WSF1042	
MH21S 04/12～	1(3～4型), 2(全グレード), 4(K6A), 11(4WD)	F	NST5325R NST5325L		WST5325R WST5325L	LKIT-MH21S4
		R	NSF1042		WSF1042	
MH21S 04/12～	1(3～4型), 2(全グレード), 4(K6A), 11(4WD)	F	NST5325R NST5325L		WST5325R WST5325L	
		R	NSF1042		WSF1042	

1(Name), 2(グレード), 3(エンジン種別), 4(エンジン形式), 5(外観形式), 6(外観仕様), 7(ドア数), 8(乗員数), 9(積載量), 10(タイヤ), 11(駆動), 12(備考)

KYB品番別一覧表

CGF ····· 215
CGT ····· 215
EEK ····· 215
ESK ····· 215
NSF ····· 215
NSG ····· 224
NST ····· 226
SSB ····· 245
SSE ····· 248
SSK ····· 249
SST ····· 249
WSF ····· 252
WST ····· 255

NSC, SSC, SSP, WSC ····· 262

CGF, CGT, EEK, ESK, NSF, NSG, NST, SSB, SSE, SSK, SST, WSF, WSTタイプ

KYB品番	車名	モデル	取付 F・R	取付 トップ	取付 ボトム	メーカー別掲載頁
CGF9089S	アルテッツア/ジータ	GXE10, SXE10	F	S664		31
CGF9090S	アルテッツア/ジータ	GXE10, SXE10	R	S664		31
CGF9109S	レガシィ	BE5#, BE9#	R			201
CGT5185SL	レガシィ	BE5#, BE9#	F	T380		201
CGT5185SR	レガシィ	BE5#, BE9#	F	T380		201
EEK9153R/L	クラウンアスリート	GRS180, GRS182, GRS184	F			57
EEK9154	クラウンアスリート	GRS180, GRS182, GRS184	R			57
ESK9153R/L	マークX	GRX120, GRS121	F			57/85
ESK9154	マークX	GRX120, GRS121	R			57/85
NSF1004	デリカ トラック	P02T, P05T	R			153
	バネットセレナ/セレナ	KAJC23, KVJC23, VAJC23, VVJC23	R			113
NSF1011	ボンゴ/スペクトロン/ユーノスJ100	SE48TE, SE48TF, SEF8TF, SR29V, SR2AV, SR2AVF, SR89V, SRE9V, SRE9W, SREAV, SREAVF, SRF9W, SS28MF, SS48VF, SS88MF, SSF8VF	F			134
NSF1012	ボンゴ/スペクトロン/ユーノスJ100	SR2AV, SR2AVF, SR89V, SRE9W, SREAVF, SRF9W, SS28MF, SS48VF, SS88MF, SSF8VF	R			134
NSF1013	バネット	EPGC22, EUGC22, KMC22, KPC22, KUC22, VC22, VPC22, VPTC22, VUC22, WHGC22, WHNGC22, WMGC22, WMNGC22, WUGC22	R			110
NSF1014	バネット	EPGC22, EUGC22, EUNGC22, KUGNC22, WMGC22, WUNGC22	R			110
NSF1015	タウンエース/マスターエース/ライトエース/ノア	CM40G, CM41V, CR30G, CR31G, YM40G, YR30G	F			72
NSF1016	タウンエース/マスターエース/ライトエース/ノア	CR30G, CR31G, YR30G	R			73
NSF1017	タウンエース/マスターエース/ライトエース/ノア	CM30G, CM31V, KM30G, KM31V, KM35V, KM36V, YM30G	R			72
NSF1018	タウンエース/マスターエース/ライトエース/ノア	CM40G, CM41V, YM40G	R			72
NSF1019	デリカ	P01V, P02V, P03W, P04W, P05W, P12V, P15V, P15W	R			148
NSF1020	デリカ	P23V, P23W, P24W, P25V, P25W, P27V, P35W, P45V	R			150
NSF1021	デリカ	P01V, P02V, P05V, P06V, P12V, P15V	R			149
NSF1023	バネット	KMNC22, KUNC22	R			110
NSF1024	タウンエース/マスターエース/ライトエース/ノア	CM30G, CM31V, KM30G, KM31V, KM35V, KM36V, YM30G	F			72
NSF1025	ザッツ	LA-JD1	R			173
	ライフ/ライフダンク	GF-JB1, LA-JB1, LA-JB3	R			179
NSF1026	Z	GF-PA1	R			169
NSF1027	キャパ	GF-GA4	R			173
NSF1027X	ロゴ	E-GA3, GF-GA3	R			180
NSF1028	HR-V	GF-GH1, GF-GH2	R			168
NSF1029	ザッツ	LA-JD2	R			173
	ライフ/ライフダンク	GF-JB2, LA-JB2, LA-JB4	R			179
NSF1031	アルト	HA12S, HA12V, HA22S, HA23S	R			209
	ワゴン R	MC11S, MC12S, MC21S, MC22S	R			212
NSF1033	オプティ	L800S	R			182
	ミラ	L700S	R			184
	ムーブ/ムーブラテ	L900S, L902S	R			186
NSF1034	YRV	M211G	R			182
	オプティ	L810S	R			182
	ジーノ	L710S, L711S	R			183
	ミラ	L710S, L710V	R			185
	ムーブ/ムーブラテ	L910S	R			186
NSF1036	ミニカ	H42A, H42V, H47A, H47V	R			157
	ミニカ トッポ/BJ	H41A, H42A, H46A, H47A	R			159
NSF1036Z	eKワゴン	H81W	R			137
NSF1038	バネットセレナ/セレナ	PC24, PNC24, VC24, VNC24	R			113
NSF1038Z	バネットセレナ/セレナ	RC24, TC24, TNC24	R			114
NSF1039	アクティ	HH5, HH6	R			169
	バモス/バモスホビオ	HJ1, HJ2, HM1, HM2, HM3, HM4	R			177
NSF1040	フィット	GD1, GD3	R			178
NSF1041	マーチ	AK12, BK12, K12	R			122
NSF1041Z	キューブ/キューブ3	BGZ11, BZ11	R			93
	マーチ	AK12, BK12	R			122

CGF, CGT, EEK, ESK, NSF, NSG, NST, SSB, SSE, SSK, SST, WSF, WSTタイプ

KYB品番	車名	モデル	取付 F・R	取付 トップ	取付 ボトム	メーカー別掲載頁
NSF1042	MRワゴン	MF21S	R			206
	アルト	HA24S	R			209
	ラパン	HE21S	R			212
	ワゴン R	MH21S	R			213
	モコ	MG21S	R			123
NSF1042A	MRワゴン	MF21S	R			206
	ラパン	HE21S	R			212
	ワゴン R	MH21S	R			213
	モコ	MG21S	R			123
NSF1042X	セルボ	HG21S	R			210
NSF1042Z	MRワゴン	MF21S	R			206
	ワゴン R	MC22S	R			213
NSF1043	スイフト	HT51S	R			210
	ワゴン R	MA34S, MA63S, MA64S	R			213
NSF1044	フィット	GD2, GD4	R			178
NSF1045	マーチ	BNK12	R			122
NSF1045Z	キューブ/キューブ3	BNZ11	R			92
	マーチ	BNK12	R			122
NSF1046	プロボックス/サクシード	NCP50V, NCP51V, NCP52V, NCP55V, NCP58G, NCP59G, NLP51V	R			81
NSF1047	YRV	M200G, M201G	R			182
	ジーノ	L700S, L701S	R			183
	ミラ	L700S, L700V	R			185
NSF1048	ワゴン R	MA34S, MA64S	R			213
NSF1049	ソニカ	L405S	R			183
	タント/タントカスタム	L360S	R			183
	ミラ	L260S, L260V	R			185
	ムーブ/ムーブラテ	L152S, L160S, L560S	R			187
NSF1050	MAX	L950S, L952S	R			182
NSF1051	MAX	L960S, L962S	R			182
NSF1052	Kei	HN11S, HN12S, HN21S, HN22S	R			206
NSF1053	スイフト	HT51S	R			210
NSF1054	ブーン	M300S, M301S	R			183
	パッソ	KGC10, QNC10	R			78
NSF1054Z	bB	QNC20, QNC21	R			29
NSF1055	ブーン	M310S	R			183
	パッソ	KGC15	R			78
NSF1055Z	bB	QNC25	R			29
NSF1056	バモス/バモスホビオ	HM1, HM2, HM3, HM4	R			177
NSF1057	eKスポーツ	H81W	R			137
NSF1059	アイシス	ANM10G/W, ZNM10G/W	R			30
NSF1060	エヴリィ	DA62V, DA62W	R			210
NSF1061	ティーダ	C11, JC11, NC11	R			108
	ティーダラティオ	SC11, SJC11, SNC11	R			108
NSF1061X	ノート	E11, NE11	R			109
NSF1062	ヴィッツ	KSP90, NCP91, SCP90	R			33
	ベルタ	KSP92, SCP92	R			81
NSF1063	ヴィッツ	NCP91	R			34
NSF1064	ヴィッツ	NCP95	R			34
	ベルタ	NCP96	R			81
NSF1064Z	ラクティス	NCP105	R			85
NSF1065	ゼスト/ゼストスポーツ	JE1	R			176
	ライフ/ライフダンク	JB5, JB7	R			179
NSF1065Z	ゼスト/ゼストスポーツ	JE1	R			176
NSF1066	ライフ/ライフダンク	JB6, JB8	R			179
NSF1067	ムーブ/ムーブラテ	L150S	R			187
NSF1068	ミラ	L250S, L250V	R			185
	ムーブ/ムーブラテ	L550S	R			187
NSF1069	タント/タントカスタム	L350S	R			183
NSF1070	キャラバン	#E24	R			92
NSF1071	RVR	N73WG, N74WG	R			139
NSF1072	RVR	N61W, N71W, N74WG	R			139
NSF1072Z	RVR	N64WG	R			139
NSF1073	カルディナ	CT196V, CT197V, ET196V	R			43

CGF, CGT, EEK, ESK, NSF, NSG, NST, SSB, SSE, SSK, SST, WSF, WSTタイプ

KYB品番	車名	モデル	取付 F・R	取付 トップ	取付 ボトム	メーカー別掲載頁
NSF1074	カルディナ	CT198V, CT199V, ET198V	R			43
NSF1075	ポルテ	NNP10, NNP11	R			82
NSF1076	ラクティス	NCP100, SCP100	R			85
NSF1077	カリフォルニア ウイングロード/ウイングロード	JY12, NY12, Y12	R			92
NSF1078	スイフト	ZC11S, ZC21S	R			210
NSF1079	スイフト	ZD11S, ZD21S	R			210
NSF1080	パジェロ ミニ	H51A, H56A	R			154
NSF1081	アイシス	ANM15G/W	R			30
NSF1082	ラフェスタ	NB30	R			123
NSF1083	エスクード	TA/TD02W, TA52W, TD/TL52W, TD32W, TD62W	R			209
NSF1084	SX4	YA11S, YB11S	R			207
NSF1085	SX4	YA41S, YB41S	R			207
NSF1086	タウンボックス	U61W, U62W, U63W, U64W	R			147
NSF1087	タウンボックス	U61W, U62W	R			147
NSF1088	アウトランダー	CW5W	R			139
NSF1089	ステップワゴン	RG1/RG2, RG3/RG4	R			176
NSF1090	バネットセレナ/セレナ	C25	R			114
NSF1091	バネットセレナ/セレナ	C25	R			114
NSF1092	バネットセレナ/セレナ	NC25	R			114
NSF1093	ラフェスタ	B30	R			123
NSF1094	エヴリィ	DA64W	R			210
NSF1095	エヴリィ	DA64V	R			210
NSF1096	ミラ	L275S	R			185
	ムーブ	L175S	R			186
	ムーブ コンテ	L575S	R			187
NSF1097	ムーブ	L185S	R			186
NSF1098	ist	NCP110, ZSP110	R			29
NSF1099	パレット	MK21S	R			211
NSF1100	タント/タントカスタム	L375S	R			183
NSF1101	ist	NCP115	R			29
NSF2003	ボンゴ/スペクトロン/ユーノスJ100	SE48TE, SE48TF, SEF8TF, SR29V, SR2AV, SRE9V, SREAV	R			134
NSF2004	ハイエース/レジアスエース	LH51G, YH51G	F			77
NSF2005	ハイエース/レジアスエース	LH51G, YH51G	R			77
NSF2006	デリカ	P01V, P02V, P03W, P04W, P05V, P05W, P06V, P12V, P15V, P15W	F			148
NSF2007	デリカ	P23V, P23W, P24W, P25V, P25W, P27V, P35W, P45V	F			150
NSF2010	バネット	EPGC22, EUGC22, KMC22, KPC22, KUC22, VC22, VPC22, VPTC22, VUC22, WHGC22, WHNGC22, WMGC22, WMNGC22, WUGC22	F			110
NSF2011	バネット	EPGC22, EUGC22, EUNGC22, KUGNC22, WMGC22, WUNGC22	F			110
NSF2012	バネット	KMNC22, KUNC22	F			110
NSF2013	マーチ	FHK11, HK11, K11	R			122
NSF2014	エスティマ	TCR11W, TCR21W	R			35
NSF2014Z	エスティマ	TCR11W, TCR21W	R			35
	エスティマ エミーナ/ルシーダ	CXR11G, CXR21G, TCR11G, TCR21G	R			36
NSF2015	エスティマ	TCR10W, TCR20W	R			35
	エスティマ エミーナ/ルシーダ	CXR10G, CXR20G, TCR10G, TCR20G	R			36
NSF2016	リベロ/リベロカーゴ	CB1V, CB2V, CB2W, CB4W, CB5W, CB8V, CB8W	R			164
NSF2017	リベロ/リベロカーゴ	CD2V, CD5W, CD8V, CD8W	R			165
NSF2021	バネットセレナ/セレナ	KBC23, KVC23	R			112
	ラルゴ	VW30, W30	R			124
NSF2022	バネットセレナ/セレナ	KBNC23, KVNC23	R			112
	ラルゴ	NW30, VNW30	R			123
NSF2024	デリカ	PD4W, PD6W, PD8W, PE8W, PF6W, PF8W	R			151
NSF2025	オデッセイ	E-RA3, E-RA4, E-RA5, GF-RA3, GF-RA4, GF-RA5, RA1, RA2	R			172
NSF2026	デリカ	PD4W, PD6W, PD8W, PE8W, PF6W, PF8W	F			151
NSF2027	ハイエース/レジアスエース	KZH100G, KZH110G, KZH120G, RZH100G, RZH101G, RZH111G	F			77

CGF, CGT, EEK, ESK, NSF, NSG, NST, SSB, SSE, SSK, SST, WSF, WSTタイプ

KYB品番	車名	モデル	取付 F・R	取付 トップ	取付 ボトム	メーカー別掲載頁
NSF2027X	グランビア/グランドハイエース/レジアス/ツーリングハイエース	KCH10W, KCH40G, KCH40W, RCH11W, RCH41W, VCH10W	F			57
	ハイエース/レジアスエース	LH100G, RZH100G, RZH101G	F			77
NSF2028	ハイエース/レジアスエース	KZH100G, KZH110G, KZH120G, LH100G, RZH100G, RZH101G	R			77
NSF2029	ハイエース/レジアスエース	KZH106G, KZH106W, KZH116G, KZH126G	F			77
NSF2029X	グランビア/グランドハイエース/レジアス/ツーリングハイエース	KCH16W, KCH46G, KCH46W, RCH47W, VCH16W	F			57
NSF2030	ハイエース/レジアスエース	KZH106G, KZH106W, KZH116G, KZH126G	R			77
NSF2033	グランビア/グランドハイエース/レジアス/ツーリングハイエース	KCH10W, KCH40G, KCH40W, RCH11W, RCH41W, VCH10W	R			57
NSF2035	グランビア/グランドハイエース/レジアス/ツーリングハイエース	KCH16W, KCH46G, KCH46W, RCH47W, VCH16W	R			57
NSF2037	ボンゴフレンディ	SG5W, SGEW, SGL3, SGL5, SGLR, SGLW	R			135
NSF2038	テラノ	LR, LUR, PR, RR, TR50	R			108
	テラノレグラス	JLR, JLUR, JRR, JTR50	R			108
NSF2038Z	テラノレグラス	JLR, JRR50	R			109
NSF2039	デリカ	PA4W, PA5W, PB5W, PB6W	F			151
	デリカ トラック	P02T, P05T	F			153
NSF2040	デリカ	PA4W, PA5W, PB5W, PB6W	R			151
NSF2045	エルグランド	ALE50, ALWE50, APE50, APWE50, ATE50, ATWE50, AVE50, AVWE50	R			89
NSF2046	タウンエース/マスターエース/ライトエース/ノア	CR40G, CR41V, CR42V, KR41V, KR42V, SR40G	F			73
NSF2047	タウンエース/マスターエース/ライトエース/ノア	CR40G, CR41V, CR42V, KR41V, KR42V, SR40G	R			73
NSF2048	タウンエース/マスターエース/ライトエース/ノア	CR50G, SR50G	F			74
NSF2049	タウンエース/マスターエース/ライトエース/ノア	CR50G, SR50G	R			74
NSF2050	キューブ/キューブ3	AZ10, Z10	R			92
NSF2051	ヴィッツ	NCP10, SCP10	R	S416		33
	プラッツ	NCP12, SCP11	R	S416		80
NSF2052	バサラ	JHU30, JTU30, JU30, JVU30	R			109
	プレサージュ	HU30, TU30, U30, VU30	R			120
NSF2053	シャリオ/グランディス	N84W, N86W, N94W, N96W	R			146
NSF2054	bB	NCP30, NCP31, NCP34	R			29
	ist	NCP60, NCP61	R			29
NSF2055	オデッセイ	GH-RA6, GH-RA7, GH-RA8, LA-RA6, LA-RA7, LA-RA8	R			172
NSF2055Z	オデッセイ	LA-RA6, LA-RA7, LA-RA8, LA-RA9	R			172
NSF2056	ファンカーゴ	NCP20, NCP21	R			80
NSF2056Z	ヴィッツ	SCP13	R			33
	ラウム	NCZ20	R			85
NSF2057	エスティマ TL	ACR30W, MCR30W	R			35
NSF2059	エスティマ TL	ACR40W, MCR40W	R			35
NSF2059Z	アルファード	ANH10W, ANH15W, MNH10W, MNH15W	R			31
	アルファードハイブリッド	ATH10W	R			32
	エスティマハイブリッド	AHR10W	R			37
NSF2060	ステップワゴン	LA-RF3, LA-RF4, UA-RF3, UA-RF4, UA-RF5, UA-RF6, UA-RF7, UA-RF8	R			176
NSF2061	イプサム	ACM21W	R			32
	ノア/ヴォクシー	AZR60G	R			76
NSF2062	エルグランド	E51, ME51, MNE51, NE51	R			90
NSF2063	イプサム	ACM21W	R			32
	ノア/ヴォクシー	AZR60G, ZRR70G, ZRR70W	R			76
NSF2064	MPV	LW3W, LW5W, LWEW, LWFW	R			129
NSF2065	アテンザ	GG3S, GY3W	R			130
NSF2067	イプサム	ACM26W	R			32
	ノア/ヴォクシー	AZR65G	R			76
NSF2067Z	ノア/ヴォクシー	ZRR75G, ZRR75W	R			76
NSF2068	ラグレイト	GH-RL1, LA-RL1	R			179
NSF2069	ステージア	NM35	R			104
NSF2070	ハイエース/レジアスエース	KZH106G, KZH106W, KZH116G, KZH126G	R			77
NSF2071	ハイエース/レジアスエース	KZH100G, KZH110G, KZH120G, RZH101G, RZH111G	R			77

CGF, CGT, EEK, ESK, NSF, NSG, NST, SSB, SSE, SSK, SST, WSF, WSTタイプ

KYB品番	車名	モデル	取付 F・R	取付 トップ	取付 ボトム	メーカー別掲載頁
NSF2072	スカイライン	HV35, V35	R			103
NSF2074	コルト	Z25A, Z27A	R			145
NSF2075	シャリオ/グランディス	NA4W	R			147
NSF2076	バサラ	JNU30, JTNU30, JVNU30	R			110
	プレサージュ	NU30, TNU30, VNU30	R			121
NSF2077	バネットセレナ/セレナ	KBNC23, KVNC23	R			113
NSF2078	ヴィッツ	NCP13	R			33
NSF2079	プレサージュ	PU31, TU31	R			121
NSF2079X	ティアナ	J31, PJ31	R			108
NSF2080	プレサージュ	PNU31, TNU31	R			121
NSF2081	エリシオン	RR1, RR2, RR3, RR4	R			171
NSF2082	ムラーノ	PNZ50, PZ50, TZ50	R			123
NSF2083	テラノ	LR, LUR, PR, RR, TR50	R			108
	テラノレグラス	JLR, JLUR, JRR, JTR50	R			109
NSF2084	ハイエース/レジアスエース	KDH200V, 205V, 200K, 220K, 225K, TRH200V, 200K, 221K, 226K, TRH214W, 219W, 224W, 229W, TRH223B, 228B/KDH222B, 227B	F			78
NSF2085	ハイエース/レジアスエース	KDH200V, 205V, 200K, 220K, 225K, TRH200V, 200K, 221K, 226K, TRH214W, 219W, 224W, 229W, TRH223B, 228B/KDH222B, 227B	R			78
NSF2086	キャラバン	#E24	F			92
NSF2087	キャラバン	#E24	R			92
NSF2088	キャラバン	#E24	F			92
NSF2089	アルファード	ANH20W, GGH20W	R			32
	ヴェルファイア	ANH20W, GGH20W	R			34
	エスティマ TL	ACR50W, GSR50W	R			36
NSF2090	アルファード	ANH25W, GGH25W	R			32
	ヴェルファイア	ANH25W, GGH25W	R			34
	エスティマ TL	ACR55W, GSR55W	R			36
NSF2091	トリビュート	EPEW, EPFW	R			132
NSF2093	アテンザ	GY3W	R			130
NSF2094	パジェロ	V83W, V87W, V93W, V97W	R			153
NSF2095	デリカD:5	CV5W	R			153
NSF2096	オーリス	ZRE152H	R			37
NSF2097	オーリス	NZE154H, ZRE154H	R			37
NSF2098	エスティマハイブリッド	AHR20W	R			37
NSF2099	デリカD:5	CV5W	R			153
NSF2100	カローラ ルミオン	NZE151N, ZRE152N	R			50
	ブレイド/ブレイドマスター	AZE156H	R			80
NSF2101	マークX ジオ	ANA10, ANA15, GGA10	R			85
NSF2102	MPV	LY3P	R			129
NSF2103	ブレイド/ブレイドマスター	AZE154H	R			80
NSF2104	キャラバン	#E25	F			92
NSF2105	キャラバン	#E25	R			92
NSF2106	RAV 4	ACA31W, ACA36W	R			30
	ヴァンガード	ACA33W, ACA38W, GSA33W	R			32
NSF3001	キャラバン	#E24	F			92
NSF9006	フィガロ	FK10	R			116
	マーチ	EK10, K10	R			121
NSF9007A	スープラ	GA70	F			64
	ソアラ	GZ20	F			71
NSF9008A	スープラ	GA70	R			64
	ソアラ	GZ20	R			71
NSF9009L	CRX	EF6, EF7, EF8	F			168
	シビック	EF1, EF2, EF3, EF9	F			174
NSF9009R	CRX	EF6, EF7, EF8	F			168
	シビック	EF1, EF2, EF3, EF9	F			174
NSF9011L	アコード	CA1, CA2, CA3, CA5, CA6	F			169
	ビガー	CA1, CA2, CA3, CA5	F			178
NSF9011R	アコード	CA1, CA2, CA3, CA5, CA6	F			169
	ビガー	CA1, CA2, CA3, CA5	F			178
NSF9012	アコード	CA1, CA2, CA3, CA5, CA6	R			169
	ビガー	CA1, CA2, CA3, CA5	R			178
NSF9014	スカイライン	ECR32, ER32, FR32, HCR32, HR32	F			102

CGF, CGT, EEK, ESK, NSF, NSG, NST, SSB, SSE, SSK, SST, WSF, WSTタイプ

KYB品番	車名	モデル	取付 F・R	取付 トップ	取付 ボトム	メーカー別掲載頁
NSF9015	スカイライン	ECR32, ER32, FR32, HCR32, HR32	R			102
NSF9016	スカイライン	BNR32, HNR32	F			101
	セフィーロ	LNA31, NA31	F			107
NSF9017	スカイライン	BNR32, HNR32	R			101
	セフィーロ	LNA31, NA31	R			107
NSF9018	ロードスター	NA6CE, NA8C	F			135
NSF9019	ロードスター	NA6CE, NA8C	R			135
NSF9020L	フェアレディ Z	CZ32, GCZ32, GZ32, HZ32, KRGZ32, KRZ32, RZ32, Z32	F			117
NSF9020R	フェアレディ Z	CZ32, GCZ32, GZ32, HZ32, KRGZ32, KRZ32, RZ32, Z32	F			117
NSF9021	スカイライン	ECR32, ER32, HCR32, HR32	R			102
	フェアレディ Z	CZ32, GCZ32, GZ32, HZ32, KRGZ32, KRZ32, RZ32, Z32	R			117
NSF9023	セルシオ	UCF10, UCF20	F			71
NSF9024	セルシオ	UCF10	R			71
NSF9025	ソアラ	JZZ30, UZZ30	F			71
NSF9026	ソアラ	JZZ30, UZZ30	R			71
NSF9027	カプチーノ	EA11R, EA21R	F			210
NSF9028	カプチーノ	EA11R, EA21R	R			210
NSF9030	プリメーラ	EHNP10, EP10, HP10, HP11, P11, QP11	F			117
	ブルーバード	EU14, HU14, QU14, SU14	F			119
NSF9042	アスコット	E-CE4	R			171
	インスパイア	CB5	R			171
	ラファガ	CE4, CE5	R			180
NSF9043	ギャラン/エテルナ/エメロード	E52A, E53A, E54A, E57A, E64A, E72A, E77A, E84A	F			143
NSF9044	ギャラン/エテルナ/エメロード	E52A, E53A, E54A, E57A, E64A, E72A, E77A, E84A	R			143
NSF9046	アコード	CB1, CB3, CB6, CB7	R			169
	アスコット	CB1, CB3	R			170
NSF9047	アコード	CB9, CD3, CD4, CD5, CD6, CD7, CD8, CE1, E-CF2	R			170
NSF9048	クラウン/マジェスタ	GS171, JKS175, JZS171, JZS171W, JZS175, JZS175W	F	S664		56
	クレスタ	GX100, GX90, JZX100, JZX90, LX100, LX90	F	S664		60
	チェイサー	GX100, GX90, JZX100, JZX90, LX100, LX90, SX100	F	S664		75
	マークⅡ	GX100, GX90, JZX100, JZX90, LX100, LX90	F	S664		84
NSF9049	クレスタ	GX100, GX105, GX90, JZX100, JZX105, JZX90, JZX93, LX100, LX90	R	S664		60
	チェイサー	GX100, GX105, GX90, JZX100, JZX105, JZX90, JZX93, LX100, LX90, SX100	R	S664		75
	マークⅡ	GX100, GX105, GX90, JZX100, JZX105, JZX90, JZX93, LX100, LX90	R	S664		84
NSF9050	アリスト	JZS147	F			31
	クラウン/マジェスタ	JZS155, UZS147, UZS157	F			56
NSF9051	アリスト	JZS147	R			31
	クラウン/マジェスタ	JZS155, UZS147, UZS157	R			56
NSF9053	スカイライン	ECR33, ER33, HR33	F			102
NSF9054	シルビア	CS14, S14	R			98
	スカイライン	ECR33, ER33, HR33	R			102
NSF9054X	ローレル	GC34, GCC34, HC34, SC34	R			127
NSF9054Z	ステージア	WGC34, WGNC34, WHC34	R			103
NSF9056	サニー/スピリット	B14, EB14, FB14, HB14, SB14	R			95
	パルサー/ラングレー/リベルタビラ	EN15, FN15, HN15, SN15	R			116
	プレセア	HR11, PR11, R11	R			121
NSF9058X	ステージア	WGNC34	F			103
NSF9059	スカイライン	ECR33, ER33, HR33	R			102
NSF9061	シビック	EJ1	R			174
NSF9062	インスパイア	CC2, CC3, UA1, UA2	R			171
	ビガー	CC2, CC3	R			178
NSF9064	シビック	EK2, EK3, EK4	R			175
	シビックフェリオ	EK2, EK3, EK4, EK8	R			175
NSF9065	ディアマンテ	F31A, F36A	F			148
NSF9066	ディアマンテ	F31A, F36A	R			148
NSF9067	ディアマンテ	F31A, F41A, F46A	F			148
NSF9068	ディアマンテ	F31A, F41A, F46A	R			148
NSF9070	セフィーロ	A32, HA32, PA32	R			107
NSF9071	プリメーラ	HP11, P11, QP11	R			117
	ブルーバード	EU14, HU14, QU14, SU14	R			119
NSF9072	オルティア	E-EL1, E-EL2, E-EL3	R			173

CGF, CGT, EEK, ESK, NSF, NSG, NST, SSB, SSE, SSK, SST, WSF, WSTタイプ

KYB品番	車名	モデル	取付 F・R	取付 トップ	取付 ボトム	メーカー別掲載頁
NSF9073	デミオ	DW3W, DW5W	R			132
NSF9076	ギャラン/アスパイア	EA1A, EA7A	F			142
	レグナム	EA1W, EA3W, EA4W, EA5W, EA7W	F			166
NSF9077	ギャラン/アスパイア	EA1A, EA7A	R			142
	レグナム	EA1W, EA3W, EA4W, EA5W, EA7W	R			166
NSF9078	ギャラン/アスパイア	EA3A, EC1A, EC3A, EC7A	F			142
	レグナム	EA3W, EA4W, EC1W, EC3W, EC4W, EC5W, EC7W	F			166
NSF9078Z	ギャラン/アスパイア	EC5A	F			142
	レグナム	EC5W	F			167
NSF9079	ギャラン/アスパイア	EA3A, EC1A, EC3A, EC7A	R			142
	レグナム	EA3W, EA4W, EC1W, EC3W, EC4W, EC5W, EC7W	R			166
NSF9079Z	ギャラン/アスパイア	EC5A	R			142
	レグナム	EC5W	R			167
NSF9080	ランドクルーザープラド	KZJ90W, KZJ95W, RZJ90W, RZJ95W, VZJ90W, VZJ95W	F			85
NSF9081	ランドクルーザープラド	KZJ90W, KZJ95W, RZJ90W, RZJ95W, VZJ90W, VZJ95W	R			85
NSF9082	アコード	E-CF3, E-CF4, E-CF6	R			170
	トルネオ	E-CF3, E-CF4	R			177
NSF9082Z	アコード	GF-CH9	R			170
NSF9085	ロードスター	NB6C, NB8C	F			136
NSF9086	ロードスター	NB6C, NB8C	R			136
NSF9087	クラウン/マジェスタ	GS151, GS151H, JZS151, JZS155, LS151, LS151H	R			55
NSF9088	セルシオ	UCF20	R			71
NSF9089	アルテッツア/ジータ	GXE10, SXE10	F	S664		31
	プログレ	JCG10, JCG11	F	S664		81
NSF9090	アルテッツア/ジータ	GXE10, SXE10	R	S664		31
	プログレ	JCG10, JCG11	R	S664		81
NSF9092	スカイライン	ER34, HR34	F			102
NSF9093	スカイライン	ER34, HR34	R			102
NSF9095	スカイライン	ER34, HR34	R			102
NSF9097	アルテッツア/ジータ	GXE10W/JCE10W	F			31
	クラウン/マジェスタ	GS151, GS151H, GS171W, JZS151, JZS155, JZS171, JZS171W, JZS175, JZS175W, LS151, LS151H	F			55
NSF9098	シルビア	S15	R			98
NSF9099	カムリ/ビスタ/アルディオ	SV55, SV55G	R	S983		39
NSF9100	カムリ/ビスタ/アルディオ	AZV50, SV50, SV50G, ZZV50, ZZV50G	R	S983		39
	プレミオ/アリオン	AZT240, NZT240, ZZT240	R	S983		80
NSF9103	レガシィ	BE5#, BH5#, BH9#	R			201
NSF9104	プリメーラ ワゴン	WHP11, WP11, WQP11	F			118
NSF9106	プリメーラ ワゴン	WHP11, WP11, WQP11	R			118
NSF9107	アリスト	JZS160, JZS161	F			31
	クラウン/マジェスタ	JZS177, UZS175	F			57
NSF9108	アリスト	JZS160, JZS161	R			31
	クラウン/マジェスタ	JZS177, UZS175	R			57
NSF9109	レガシィ	BE5#, BE9#, BH5#, BH9#	R			201
NSF9110	アコード	E-CF7	R			170
NSF9111	ティーノ	HV10, V10	R			108
NSF9113	セリカ	ZZT231	R			70
NSF9114	アベニール	PW11, SW11, W11	R			88
	カリフォルニア ウイングロード/ウイングロード	WHNY11, WPY11	R			92
NSF9114Z	カリフォルニア ウイングロード/ウイングロード	WHNY11	R			92
	サニーADバン	VENY11, VHNY11	R			97
	プレーリー/リバティ	PM12, PNM12, RM12, RNM12	R			120
NSF9116	ヴィッツ	NCP15	R			33
	ファンカーゴ	NCP25	R			80
	プラッツ	NCP16	R			80
NSF9117	bB	NCP35	R			29
	ラウム	NCZ25	R			85
NSF9118	ストリーム	RN1, RN3	R			176

CGF, CGT, EEK, ESK, NSF, NSG, NST, SSB, SSE, SSK, SST, WSF, WSTタイプ

KYB品番	車　名	モ　デ　ル	取　付			メーカー別掲載頁
			F・R	トップ	ボトム	
NSF9119L	アルテッツア/ジータ	GXE15W/JCE15W	F			31
	ヴェロッサ	GX115	F			34
	クレスタ	GX105, JZX105, JZX93	F			60
	チェイサー	GX105, JZX105, JZX93	F			75
	マークⅡ	GX105, GX115, JZX105, JZX115, JZX93	F			84
NSF9119R	アルテッツア/ジータ	GXE15W/JCE15W	F			31
	ヴェロッサ	GX115	F			34
	クレスタ	GX105, JZX105, JZX93	F			60
	チェイサー	GX105, JZX105, JZX93	F			75
	マークⅡ	GX105, GX115, JZX105, JZX115, JZX93	F			84
NSF9120	ランサー/ミラージュ	CT9A	R			164
NSF9121	プリメーラ	RP12, TP12	R			118
	プリメーラ ワゴン	WRP12, WTP12	R			118
NSF9122	ローレル	GC35, GCC35, HC35, SC35	R			128
NSF9123	ストリーム	RN2, RN4	R			176
NSF9124	ランサー セディア	CS5W	R			159
NSF9125	WiLL VS	NZE127	R			30
	カムリ/ビスタ/アルディオ	AZV50G, SV50G, ZZV50G	R			39
	カローラ	CE121, NZE120, NZE121, ZZE122	R			47
	カローラ フィルダー	CE121G, NZE121G, ZZE122G, ZZE123G	R			49
	カローラ ランクス/アレックス	NZE121, ZZE122	R			50
NSF9125Z	カローラ	CE121, NZE120, NZE121, ZZE122	R			47
	カローラ スパシオ	NZE121N, ZZE122N	R			48
	カローラ フィルダー	CE121G, ZZE122G, ZZE123G	R			49
	カローラ ランクス/アレックス	ZZE122, ZZE123	R			50
	シエンタ	NCP81G	R			63
NSF9126	カムリ/ビスタ/アルディオ	AZV55, AZV55G, SV55, SV55G	R			39
	カローラ	NZE124, ZZE124	R			48
	カローラ フィルダー	NZE124G, ZZE124G	R			49
NSF9126Z	カローラ	NZE124, ZZE124	R			48
	カローラ スパシオ	ZZE124N	R			49
	カローラ フィルダー	NZE124G, ZZE124G	R			49
	カローラ ランクス/アレックス	NZE124, ZZE124	R			50
	シエンタ	NCP85G	R			63
	プレミオ/アリオン	ZZT245	R			81
NSF9127	ヴェロッサ	GX110, JZX110	F			34
	マークⅡ	GX110, JZX110	F			84
NSF9128	ヴェロッサ	GX110, GX115, JZX110	R			34
	クラウン/マジェスタ	GS171, JKS175, JZS171, JZS171W, JZS173, JZS175, JZS175W, JZS179	R			56
	マークⅡ	GX110, GX115, JZX110, JZX115	R			84
NSF9129	エアトレック	CU2W, CU4W	R			139
NSF9130	アルテッツア/ジータ	GXE10W/JCE10W, GXE15W/JCE15W	R			31
	クラウン/マジェスタ	GS171W, JZS171, JZS171W, JZS173W, JZS175, JZS175W	R			56
NSF9131	ウィッシュ	ANE10G, ZNE10G	R			33
NSF9132	ウィッシュ	ANE11W, ZNE14G	R			33
NSF9133	カルディナ	AZT241W, AZT246W, ZZT241W	R			44
NSF9134B	オデッセイ	RB1	R			173
NSF9135	コルト	Z26A, Z28A	R			145
NSF9136	デミオ	DW3W, DW5W	R			132
NSF9137B	オデッセイ	RB2	R			173
NSF9138	レガシィ	BL5#, BP5#	R			203
NSF9139	Be-1	BK10	R			87
	パオ	PK10	R			109
	マーチ	K10	R			122
NSF9143	パルサー/ラングレー/リベルタビラ	EN15, FN15, HN15, JN15, SN15	R			116
NSF9144	セフィーロ	WA32, WHA32, WPA32	R			107
NSF9146	セフィーロ	A33, PA33	R			107
NSF9151	カリフォルニア ウイングロード/ウイングロード	WHNY11	R			92
	サニーADバン	VHNY11	R			98
NSF9152	サニー/スピリット	B15, FB15, QB15, SB15	R			96
NSF9155	パジェロ	V83W, V87W, V93W, V97W	F			153

CGF, CGT, EEK, ESK, NSF, NSG, NST, SSB, SSE, SSK, SST, WSF, WSTタイプ

KYB品番	車名	モデル	取付 F・R	取付 トップ	取付 ボトム	メーカー別掲載頁
NSF9156	カローラ フィルダー	NZE141G, ZRE142G	R			50
NSF9156Z	プリウス	NHW20	R			80
NSF9157	カローラ フィルダー	NZE144G, ZRE144G	R			50
NSF9160	プリウス	NHW20	R			80
NSF9401L	CRX	EG1, EG2	F			168
	インテグラ	DB6, DB7, DC1	F			171
	シビック	EG3, EG4, EG5, EG6, EG7, EG8, EG9, EJ1	F			174
	ドマーニ	MA4, MA5	F			177
NSF9401R	CRX	EG1, EG2	F			168
	インテグラ	DB6, DB7, DC1	F			171
	シビック	EG3, EG4, EG5, EG6, EG7, EG8, EG9, EJ1	F			174
	ドマーニ	MA4, MA5	F			177
NSF9405L	アコード	CB1, CB3, CB6, CB7, CB9	F			169
	アスコット	CB1, CB3	F			170
NSF9405R	アコード	CB1, CB3, CB6, CB7, CB9	F			169
	アスコット	CB1, CB3	F			170
NSF9406L	RX7	FD3S	F			130
NSF9406R	RX7	FD3S	F			130
NSF9407	RX7	FD3S	R			130
NSF9408L	アコード	CD3, CD4, CD5, CD6, CD7, CD8, CE1, E-CF2	F			170
NSF9408R	アコード	CD3, CD4, CD5, CD6, CD7, CD8, CE1, E-CF2	F			170
NSF9409L	インスパイア	CC2, CC3, UA1, UA2	F			171
	ビガー	CC2, CC3	F			178
NSF9409R	インスパイア	CC2, CC3, UA1, UA2	F			171
	ビガー	CC2, CC3	F			178
NSF9410L	アスコット	E-CE4	F			171
	インスパイア	CB5	F			171
	ラファガ	CE4, CE5	F			180
NSF9410R	アスコット	E-CE4	F			171
	インスパイア	CB5	F			171
	ラファガ	CE4, CE5	F			180
NSF9411L	オデッセイ	E-RA3, E-RA4, E-RA5, GF-RA3, GF-RA4, GF-RA5, RA1, RA2	F			172
NSF9411R	オデッセイ	E-RA3, E-RA4, E-RA5, GF-RA3, GF-RA4, GF-RA5, RA1, RA2	F			172
NSF9412	シビック	EK2, EK3, EK4	F			175
	シビックフェリオ	EK2, EK3, EK4, EK8	F			175
NSF9413	CRV	E-RD1	F			168
NSF9414	オルティア	E-EL1, E-EL2, E-EL3	F			173
NSF9415	アコード	E-CF3, E-CF4, E-CF6	F			170
	トルネオ	E-CF3, E-CF4	F			177
NSF9415Z	アコード	GF-CH9	F			170
NSF9416	アコード	E-CF7	F			170
NSF9417	オデッセイ	GH-RA6, GH-RA7, LA-RA6, LA-RA7	F			172
NSF9417Z	オデッセイ	GH-RA8, LA-RA8	F			173
NSF9419L	アテンザ	GG3S, GY3W	F			130
NSF9419R	アテンザ	GG3S, GY3W	F			130
NSF9420L	ステージア	NM35	F			104
NSF9420R	ステージア	NM35	F			104
NSF9421L	スカイライン	HV35, V35	F			103
NSF9421R	スカイライン	HV35, V35	F			103
NSF9423B	オデッセイ	RB1	F			173
NSF9424B	オデッセイ	RB2	F			173
NSF9425	エリシオン	RR1, RR3	F			171
NSF9426	エリシオン	RR2, RR4	F			172
NSF9427L	クラウン/マジェスタ	JZS173, JZS173W, JZS179	F			56
NSF9427R	クラウン/マジェスタ	JZS173, JZS173W, JZS179	F			56
NSF9429L	アテンザ	GY3W	F			130
NSF9429R	アテンザ	GY3W	F			130
NSF9430	オデッセイ	LA-RA6, LA-RA7, LA-RA8, LA-RA9	F			172
NSF9601L	プレリュード	BA8, BA9, BB1, BB4	F			179
NSF9601R	プレリュード	BA8, BA9, BB1, BB4	F			179
NSF9602	プレリュード	BA8, BA9, BB1, BB4	R			179
NSF9801	レガシィ	BH9#, BHE#, BP9#, BPE#	R			203

CGF, CGT, EEK, ESK, NSF, NSG, NST, SSB, SSE, SSK, SST, WSF, WSTタイプ

KYB品番	車名	モデル	取付 F・R	取付 トップ	取付 ボトム	メーカー別掲載頁
NSG4168	アベニール	PNW10	R	S824	S580	87
	プレーリー/リバティ	PNM11	R	S824	S580	120
NSG4170	アベニール	PNW10, VENW10	R	S824	S628	87
	カリフォルニア ウイングロード/ウイングロード	WFNY10	R	S824	S628	90
NSG4171	アベニール	PW10, SW10, VEW10, VSW10, W10	R	S824	S683	88
	プレーリー/リバティ	PM11	R	S824	S683	119
NSG4172	カリフォルニア ウイングロード/ウイングロード	WEY10, WFGY10, WFY10, WFY11, WHY11, WRY11	R	S628	S681	90
	サニーADバン	MVFY10, MVY10, VEY11, VFY10, VFY11, VGY11, VSY10, VY10, VY11, WFY10, WSY10, WY10	R	S628	S681	97
NSG4179A	クラウン	GS121, GS131, GS131H, JZS131, JZS133, LS131, LS131H, MS123, MS135	R	S780	S628	53
	クラウン/マジェスタ	GS141, JZS141, JZS143, LS141	R	S780	S628	55
NSG4601A	ジェミニ	JT150, JT600	R	C036	S490	181
NSG4603A	ジェミニ	JT150, JT190	R	C036	T720	181
NSG4725	デミオ	DY3R, DY3W, DY5R, DY5W	R			132
	ベリーサ	DC5R, DC5W	R			134
NSG4744	RAV 4	SXA10C/G, SXA15G, SXA11G/16G	R	C034	S628	30
NSG4753A	クラウン	GS120, GS120G, GS121, LS120, LS120G, MS120, MS123, YS120	F	E008		53
NSG4765	スターレット	KP61	R	C006	S628	64
NSG4767	カリーナ	AA63, RA63, TA61, TA63	R	C034	S628	40
	コロナ	RT141, TT142	R	C034	S628	61
	セリカ	AA63, GA61, MA61, MA63, RA63, TA61, TA63	R	C034	S628	69
	ソアラ	GZ10, MZ10, MZ11	R	C034	S628	71
NSG4767X	クレスタ	GX61, GX71, MX61, MX71	R	C034	S628	59
	チェイサー	GX61, GX71, LX65, MX61, MX71, RX63	R	C034	S628	74
	マークⅡ	GX61, GX71, LX65, MX61, MX63, MX71	R	C034	S628	82
NSG4793	クラウン	GS/LS/MS117V, GS110, GS110G, GS120, GS120G, LS110, LS110G, LS111, LS120, LS120G, MS110, MS110G, MS112, MS120, RS110, YS120	R	C006	S628	53
NSG4799B	クラウン	GS/LS/MS117V, GS110, GS110G, LS110, LS110G, LS111, MS110, MS110G, MS112, RS110	F	C034		53
NSG5643	カリーナ	AA60, CA60, SA60, SA60G	R	C085	S628	40
	カローラ	CE102G, CE106V, CE107V, CE108G, CE96V, CE97G, EE102V, EE103V, EE104G, EE106V, EE107V, EE108G, EE96V, EE97G, EE98V	R	C085	S628	46
	コロナ	AT140, CT140, ST140	R	C085	S628	60
	スプリンター	CE102G, CE106V, CE107V, CE108G, EE102V, EE103V, EE104G, EE106V, EE107V, EE108G	R	C085	S628	67
	セリカ	SA60, TA64	R	C085	S628	69
	マークⅡ	GX60G, GX70G, LX76V, YX76V	R	C085	S628	82
NSG5746	SMX	RH1, RH2	R	G015	S791	169
	ステップワゴン	E-RF1, E-RF2, GF-RF1, GF-RF2	R	G015	S791	175
NSG5748	イプサム	CXM10G, SXM10G	R	S416	S635	32
	ガイア	CXM10G, SXM10G	R	S416	S635	37
NSG5749	イプサム	SXM15G	R	S416	S635	32
	ナディア	SXN15	R	S416	S635	75
NSG5750A	クラウン	GS130, GS130G, GS130H, GS130W, JZS130G, LS130, LS130G, LS130W, MS130, YS130	R	C034	S628	53
NSG5762	カローラ	AE95, CE95, TE70, TE71	R	C034	S628	45
	カローラレビン/スプリンタートレノ/レビン/セレス/トレノ/マリノ	AE85, AE86	R	C034	S628	51
	スプリンター	AE95, CE70, CE95, TE70, TE71	R	C034	S628	66
	スプリンター カリブ	AE95G	R	C034	S628	68
NSG5785	エスクード	TA01W, TA01R, TA11W, TA51W, TD01W	R	C001	S833	209
NSG5786	RVR	N11W, N13W, N21W, N23W, N28W	R	S416	S556	138
	シャリオ/グランディス	N33W, N34W, N38W, N43W, N44W, N48W	R	S416	S556	145
NSG5791	セドリック/グロリア	EY31, KEY31, KPY31, KUY31, KY31, PY31, TY31, UY31, Y31, YPY31	R	C387	S790	105
NSG5792	フェアレディ Z	KPGZ31, KPZ31, PGZ31	R	C387	S810	117

CGF, CGT, EEK, ESK, NSF, NSG, NST, SSB, SSE, SSK, SST, WSF, WSTタイプ

KYB品番	車名	モデル	取付 F・R	取付 トップ	取付 ボトム	メーカー別掲載頁
NSG5793A	クラウン	GS130, GS130G, GS130H, GS130W, GS131, GS131H, JZS130G, JZS131, JZS133, LS130, LS130G, LS130W, LS131, LS131H, MS130, MS135, YS130	F	E008		53
	クラウン/マジェスタ	GS141, JZS141, JZS143, LS141	F	E008		55
NSG5798A	セドリック/グロリア	HY30, KHY30, KPY30, KUY30, KY30, MY30, NY30, PY30, UY30, Y30, YPY30	R	C244	S811	104
NSG5799	RVR	N21WG, N23WG, N28WG	R	S416	S556	138
NSG8005A	ミラ&クオーレ	L70S, L70V	R	A013	S702	185
NSG8006A	アルト	CC72V, CL11V, CM11V, CN21S, CN22S, CN31S, CN32S, CP21S, CP22S, CR22S, CS22S, HA11S, HA21S, HB11S, HB21S	R	S812	S702	207
	セルボ モード	CN21S, CN22S, CN31S, CN32S, CP21S, CP22S, CP31S	R	S812	S702	210
NSG8006ZA	ワゴン R	CT21S, CT51S, CV21S, CV51S	R	S812	S702	212
NSG8008	キャロル	AA5PA, AA5RA, AA6PA	R	S812	S702	132
	アルト	CC72V, CL11V, CM11V, CM21V, CM22V, CN21S, CN22S, CP21S, CP22S, CR22S, CS22S	R	S812	S702	207
	セルボ モード	CN21S, CN22S, CP21S, CP22S	R	S812	S702	210
	フロンテ	CN11S, CP11S	R	S812	S702	211
	ワゴン R	MA61S, MB61S	R	S812	S702	213
NSG8009	ミニカ	H11A, H11V, H14A, H14V, H21A, H21V, H22A, H22V, H31A, H32A, H32V, H36A, H37A, H37V	R	S518	S743	154
	ミニカ トッポ/BJ	H22A, H22V, H31A, H32A, H32V, H36A, H37V	R	S518	S743	158
NSG8010	ミニカ	H21VW, H22VW, H26A, H26V, H27A, H27V, H27VW	R	S518	S743	155
	ミニカ トッポ/BJ	H22V, H27A, H27V	R	S518	S743	158
NSG8011	オプティ	L300S	R		S702	182
	ミラ	L200S, L200V	R		S702	184
NSG8012	オプティ	L310S	R	A013	S702	182
	ミラ	L210S, L210V, L512S	R	A013	S702	184
NSG8013	ミラ	L500S, L502S	R	S702	S812	184
	ムーブ/ムーブラテ	L600S, L602S	R	S702	S812	186
NSG8014	ミラ	L510S, L510V, L512S	R	A013	S702	184
	ムーブ/ムーブラテ	L610S	R	A013	S702	186
NSG8016	ミラ	L500S, L500V, L502S	R	S702	S812	184
	ムーブ/ムーブラテ	L600S, L602S	R	S702	S812	186
NSG8017	パジェロ Jr	H57A	R	S515	S743	153
	パジェロ ミニ	H53A, H58A	R	S515	S743	154
NSG9007	CRX	AS100, AS110, AS120	R	G025	S808	168
	シビック	AG120, AG130, AJ120, AJ130, AK130, AT100, AT110, AT120, AU100, AU110, AU120	R	G025	S808	174
NSG9008	クレスタ	GX81, JZX81	R	S664	S814	59
	チェイサー	GX81, JZX81	R	S664	S814	74
	マークⅡ	GX81, JZX81	R	S664	S814	83
NSG9009	180SX	KRPS13, KRS13, RRS13, RS13, RPS13	R	S416	S568	87
	シルビア	KPS13, PS13, S13	R	S416	S568	98
	セフィーロ	A31, CA31, EA31, ECA31, LA31, LCA31	R	S416	S568	107
	ローレル	EC33, ECC33, FC33, HC33, HCC33, KRC33, KRCC33, SC33	R	S416	S568	127
NSG9010	クレスタ	LX80, SX80	R	S664	S814	59
	チェイサー	LX80, SX80	R	S664	S814	74
	マークⅡ	LX80, SX80, YX80	R	S664	S814	82
NSG9012	スターレット	EP82, NP80	R	C313	S652	65
	セラ	EXY10	R	C313	S652	69
NSG9015	シグマ	F25A, F27A	R	S416	S556	145
	ディアマンテ	F25A, F27A	R	S416	S556	148
NSG9016	シグマ	F13A, F13AK, F15A, F17A	R	S416	S800	145
	ディアマンテ	F13A, F15A, F17A	R	S416	S800	147
NSG9017	スターレット	EP85	R	S672	S652	65
NSG9018	カローラⅡ	EL43, NL40	R	S128	S652	51
	コルサ/ターセル	EL43	R	S128	S652	60
	サイノス	EL44	R	S128	S652	63

CGF, CGT, EEK, ESK, NSF, NSG, NST, SSB, SSE, SSK, SST, WSF, WSTタイプ

KYB品番	車名	モデル	取付 F・R	取付 トップ	取付 ボトム	メーカー別掲載頁
NSG9019	CRX	EG1, EG2	R	G072	S831	168
	インテグラ	DB6, DB7, DC1	R	G072	S831	171
	シビック	EG3, EG4, EG5, EG6, EG7, EG8, EG9	R	G072	S831	174
	ドマーニ	MA4, MA5	R	G072	S831	177
NSG9041	スターレット	EP82	R	C313	S652	65
NSG9055	ランサー/ミラージュ	CE9A	R	S416	S827	163
NSG9057	スターレット	EP82	R	C466	S652	65
NSG9063	カローラⅡ	EL51, EL53, NL50	R	C466	S652	51
	コルサ/ターセル	EL51, EL53, NL50	R	C466	S652	60
	サイノス	EL52, EL52C, EL54, EL54C	R	C466	S652	63
	スターレット	EP82, EP91, NP80	R	C466	S652	65
	ラウム	EXZ10	R	C466	S652	85
NSG9069	シーマ	FGY33, FHY33	R	S416	S613	98
	セドリック/グロリア	HBY33, HY33, PY33, UY33	R	S416	S613	106
NSG9074	CRV	E-RD1	R	G072	S831	168
NSG9075	ランサー/ミラージュ	CN9A	R	S416		164
NSG9087	トゥデイ	E-JA4	R	X075	S808	177
NSG9106	スカイライン	DR30, ER30, FJR30, HR30, KDR30, KFJR30, KHR30, KPJR30, KUJR30, PJR30, RFJR30, RHR30, RPJR30, RUJR30, UJR30, YHR30	R	C474	S911	99
	ローレル	EJC31, FC31, FJC31, HC31, HJC31, JC31, KEJC31, KFC31, KFJC31, KHC31, KNC31, KPJC31, KUC31, KUJC31, NC31, PC31, PJC31, SJC31, TFJC31, TJC31, TPJC31, TSJC31, UC31, UJC31	R	C474	S911	124
NSG9118	スターレット	EP71, EP76V, NP70, NP76V	R	S672	S652	64
NSG9120	スカイライン	HR31, KHR31, KRR31, KSR31, RR31, YHR31, YRR31	R	C352	S911	100
	レパード	GF31	R	C352	S911	124
	ローレル	GC32, KGC32, KHC32, KRC32	R	C352	S911	126
NSG9121	スカイライン	FJR31	R	C352	S911	100
	ローレル	EJC32, FJC32, KEJC32, KFJC32, KSJC32, TEJC32, TFJC32, TSJC32	R	C352	S911	126
NSG9122	ランサー/ミラージュ	C51A, C52A, C53A, C61A, C62A, C63A, C64A	R	S416	S800	159
NSG9123	エテルナ	E32A, E33A, E34A, E35A	R	S416	S800	140
	エテルナ サヴァ	E32A, E33A, E34A, E35A	R	S416	S800	140
	ギャラン/アスパイア	E31A, E32A, E32AR, E33A, E34A, E34AR, E35A	R	S416	S800	141
NSG9124	CRX	EF6, EF7, EF8	R	G072	S808	168
	シビック	EF1, EF2, EF3, EF9	R	G072	S808	174
NSG9125	エテルナ	E39A	R	S416	S556	140
	エテルナ サヴァ	E37A, E39A	R	S416	S556	141
	ギャラン/アスパイア	E37A, E38A, E39A	R	S416	S556	142
NSG9127	エクリプス	D22A	R	S416	S818	140
	ランサー/ミラージュ	C72A, C73A, C74A, C82A, C83A	R	S416	S818	160
NSG9128	シティ	GA2	R	S416	S808	173
NSG9134	FTO	DE2A, DE3A	R	S416	S827	137
	ランサー/ミラージュ	CA1A, CA2A, CA3A, CA4A, CB1A, CB2A, CB3A, CB4A, CB5AR, CB6A, CB7A, CB8A, CB8AR, CC3A, CC4A, CD3A, CD5A, CD7A, CD8A, CD9A, CJ4A, CK4A, CM5A	R	S416	S827	161
NSG9135	シーマ	FGY32, FPY32	R	S416	S568	98
	セドリック/グロリア	PAY32, PBY32, PY32, UY32, Y32	R	S416	S568	106
NSG9137	ランサー/ミラージュ	CP9A	R	S416		164
NSG9408	スープラ	JZA80	F	S664	S814	64
NSG9409	スープラ	JZA80	R	S664		64
NST1002L	CRX	AS100, AS110, AS120	F	S673		168
	シビック	AG120, AG130, AJ120, AJ130, AK130, AT100, AT110, AT120, AU100, AU110, AU120	F	S673		174
NST1002R	CRX	AS100, AS110, AS120	F	S673		168
	シビック	AG120, AG130, AJ120, AJ130, AK130, AT100, AT110, AT120, AU100, AU110, AU120	F	S673		174
NST1005L	エスクード	TA/TD02W, TA52W, TD/TL52W, TD32W, TD62W	F			209
NST1005R	エスクード	TA/TD02W, TA52W, TD/TL52W, TD32W, TD62W	F			209
NST3004L	シティ	GA2	F	S602		173
NST3004R	シティ	GA2	F	S602		173
NST3007L	ビート	PP1	F	S602		178

CGF, CGT, EEK, ESK, NSF, NSG, NST, SSB, SSE, SSK, SST, WSF, WSTタイプ

KYB品番	車名	モデル	取付 F・R	取付 トップ	取付 ボトム	メーカー別掲載頁
NST3007R	ビート	PP1	F	S602		178
NST3008L	ビート	PP1	R	S602		178
NST3008R	ビート	PP1	R	S602		178
NST3009L	SMX	RH1, RH2	F	S983		169
	ステップワゴン	E-RF1, E-RF2, GF-RF1, GF-RF2	F	S983		175
NST3009R	SMX	RH1, RH2	F	S983		169
	ステップワゴン	E-RF1, E-RF2, GF-RF1, GF-RF2	F	S983		175
NST3010L	トゥデイ	E-JA4	F	S602		177
NST3010R	トゥデイ	E-JA4	F	S602		177
NST3011L	ザッツ	LA-JD1, LA-JD2	F	S602		173
	ライフ/ライフダンク	GF-JB1, GF-JB2, LA-JB1, LA-JB2, LA-JB3, LA-JB4	F	S602		179
NST3011R	ザッツ	LA-JD1, LA-JD2	F	S602		173
	ライフ/ライフダンク	GF-JB1, GF-JB2, LA-JB1, LA-JB2, LA-JB3, LA-JB4	F	S602		179
NST3012L	Z	GF-PA1	F	S602		169
NST3012R	Z	GF-PA1	F	S602		169
NST3013L	キャパ	GF-GA4	F	S983		173
NST3013R	キャパ	GF-GA4	F	S983		173
NST3013XL	ロゴ	E-GA3	F			180
NST3013XR	ロゴ	E-GA3	F			180
NST3014L	HR-V	GF-GH1, GF-GH2	F	S983		168
NST3014R	HR-V	GF-GH1, GF-GH2	F	S983		168
NST3015L	アクティ	HH5, HH6	F			169
	バモス/バモスホビオ	HJ1, HJ2, HM1, HM2, HM3, HM4	F			177
NST3015R	アクティ	HH5, HH6	F			169
	バモス/バモスホビオ	HJ1, HJ2, HM1, HM2, HM3, HM4	F			177
NST3016L	バモス/バモスホビオ	HM1, HM2, HM3, HM4	F			177
NST3016R	バモス/バモスホビオ	HM1, HM2, HM3, HM4	F			177
NST3017L	デミオ	DY3R, DY3W, DY5R, DY5W	F			132
	ベリーサ	DC5R, DC5W	F			134
NST3017R	デミオ	DY3R, DY3W, DY5R, DY5W	F			132
	ベリーサ	DC5R, DC5W	F			134
NST3018L	ロゴ	GF-GA3	F			180
NST3018R	ロゴ	GF-GA3	F			180
NST5009R.L	スプリンター	AE82	R			66
NST5010L	セリカ	ST162	R	S668		69
NST5010R	セリカ	ST162	R	S668		69
NST5012L	フィガロ	FK10	F	S129		116
	マーチ	EK10, K10	F	S129		121
NST5012R	フィガロ	FK10	F	S129		116
	マーチ	EK10, K10	F	S129		121
NST5013L	サニー/スピリット	B12, EB12, EB12L, FB12, FB12L, HB12, HB12L, KEB12, KFB12, KHB12, RB12, REB12, RFB12, RHB12, SB12, SB12L, WB12, WFB12, WHB12, WSB12	F	S130		93
	パルサー/ラングレー/リベルタビラ	BFN13, BN13, EKEN13, EN13, FBN13, FHN13, FJN13, FN13, HN13, HN13P, JN13, JN13P, RBN13, REN13, RHN13, RHN13P, RJN13, RJN13P, SN13, SN13P	F	S130		114
NST5013R	サニー/スピリット	B12, EB12, EB12L, FB12, FB12L, HB12, HB12L, KEB12, KFB12, KHB12, RB12, REB12, RFB12, RHB12, SB12, SB12L, WB12, WFB12, WHB12, WSB12	F	S130		93
	パルサー/ラングレー/リベルタビラ	BFN13, BN13, EKEN13, EN13, FBN13, FHN13, FJN13, FN13, HN13, HN13P, JN13, JN13P, RBN13, REN13, RHN13, RHN13P, RJN13, RJN13P, SN13, SN13P	F	S130		114
NST5014L	サニー/スピリット	B12, EB12, EB12L, FB12, FB12L, HB12, HB12L, KEB12, KFB12, KHB12, RB12, REB12, RFB12, RHB12, SB12, SB12L, WB12, WFB12, WHB12, WSB12	R	S130		93
	パルサー/ラングレー/リベルタビラ	BFN13, BN13, EKEN13, EN13, FBN13, FHN13, FJN13, FN13, HN13, HN13P, JN13, JN13P, RBN13, REN13, RHN13, RHN13P, RJN13, RJN13P, SN13, SN13P	R	S130		114
NST5014R	サニー/スピリット	B12, EB12, EB12L, FB12, FB12L, HB12, HB12L, KEB12, KFB12, KHB12, RB12, REB12, RFB12, RHB12, SB12, SB12L, WB12, WFB12, WHB12, WSB12	R	S130		93
	パルサー/ラングレー/リベルタビラ	BFN13, BN13, EKEN13, EN13, FBN13, FHN13, FJN13, FN13, HN13, HN13P, JN13, JN13P, RBN13, REN13, RHN13, RHN13P, RJN13, RJN13P, SN13, SN13P	R	S130		114

CGF, CGT, EEK, ESK, NSF, NSG, NST, SSB, SSE, SSK, SST, WSF, WSTタイプ

KYB品番	車　名	モ　デ　ル	取　付			メーカー別掲載頁
			F・R	トップ	ボトム	
NST5015L	ジェミニ	JT150, JT190, JT600	F	S601		181
NST5015R	ジェミニ	JT150, JT190, JT600	F	S601		181
NST5023L	カローラ	AE91, AE91G, AE92, CE90	R	S668		44
	カローラレビン/スプリンタートレノ/レビン/セレス/トレノ/マリノ	AE91, AE92	R	S668		51
	スプリンター	AE91, AE92, CE90	R	S668		66
NST5023R	カローラ	AE91, AE91G, AE92, CE90	R	S668		44
	カローラレビン/スプリンタートレノ/レビン/セレス/トレノ/マリノ	AE91, AE92	R	S668		51
	スプリンター	AE91, AE92, CE90	R	S668		66
NST5024R.L	ランサー/ミラージュ	C51A, C52A, C53A, C61A, C62A, C63A, C64A	F			159
NST5028L	カリーナ ED	ST160, ST162, ST163	R	S668		41
	コロナ	ST160, ST162, ST163	R	S668		61
	セリカ	ST160, ST162, ST163	R	S668		69
NST5028R	カリーナ ED	ST160, ST162, ST163	R	S668		41
	コロナ	ST160, ST162, ST163	R	S668		61
	セリカ	ST160, ST162, ST163	R	S668		69
NST5029R.L	エクリプス	D22A	F			140
	エテルナ	E32A, E33A, E34A, E35A	F			140
	エテルナ サヴァ	E32A, E33A, E34A, E35A	F			140
	ギャラン/アスパイア	E31A, E32A, E32AR, E33A, E34A, E34AR, E35A	F			141
NST5031R.L	エテルナ	E39A	F			140
	エテルナ サヴァ	E37A, E39A	F			141
	ギャラン/アスパイア	E37A, E38A, E39A	F			142
NST5036L	カリーナ	AT171	R	S668		40
	コロナ	ST171	R	S668		61
NST5036R	カリーナ	AT171	R	S668		40
	コロナ	ST171	R	S668		61
NST5039L	180SX	KRS13, RRS13, RS13	F	S675		87
	シルビア	S13	F	S675		98
NST5039R	180SX	KRS13, RRS13, RS13	F	S675		87
	シルビア	S13	F	S675		98
NST5043R.L	ランサー/ミラージュ	C72A, C73A, C74A, C82A, C83A	F			160
NST5044L	アベニール	PW10, SW10, VEW10, VSW10, W10	F	T335		88
	ブルーバード	KMU12, KRU12, MU12, RU12, SU12, TMU12, U12	F	T335		118
NST5044R	アベニール	PW10, SW10, VEW10, VSW10, W10	F	T335		88
	ブルーバード	KMU12, KRU12, MU12, RU12, SU12, TMU12, U12	F	T335		118
NST5045L	カリーナ ED	ST180, ST181, ST182, ST183	R	S668		42
	コロナ EXIV	ST180, ST181, ST182, ST183	R	S668		62
	セリカ	ST182, ST183, ST183C	R	S668		70
NST5045R	カリーナ ED	ST180, ST181, ST182, ST183	R	S668		42
	コロナ EXIV	ST180, ST181, ST182, ST183	R	S668		62
	セリカ	ST182, ST183, ST183C	R	S668		70
NST5048L	セリカ	ST185, ST185H	R	S668		70
NST5048R	セリカ	ST185, ST185H	R	S668		70
NST5051L	ファミリア/レーザー/ユーノス100	BG3P, BG3S, BG5P, BG5S, BG7P	F	S675		132
NST5051R	ファミリア/レーザー/ユーノス100	BG3P, BG3S, BG5P, BG5S, BG7P	F	S675		132
NST5052L	ファミリア/レーザー/ユーノス100	BG3P, BG3S, BG5P, BG5PE, BG5S, BG7P, BG8PE	R	S673		132
NST5052R	ファミリア/レーザー/ユーノス100	BG3P, BG3S, BG5P, BG5PE, BG5S, BG7P, BG8PE	R	S673		132
NST5053L	カローラ	AE91, AE91G, EE90	R	S668		44
	カローラレビン/スプリンタートレノ/レビン/セレス/トレノ/マリノ	AE91	R	S668		51
	スプリンター	EE90	R	S668		66
NST5053R	カローラ	AE91, AE91G, EE90	R	S668		44
	カローラレビン/スプリンタートレノ/レビン/セレス/トレノ/マリノ	AE91	R	S668		51
	スプリンター	EE90	R	S668		66
NST5054L	ファミリア/レーザー/ユーノス100	BG6R, BG6Z, BG8R, BG8Z	F	S675		133
NST5054R	ファミリア/レーザー/ユーノス100	BG6R, BG6Z, BG8R, BG8Z	F	S675		133
NST5055L	ファミリア/レーザー/ユーノス100	BG6R, BG6Z, BG8R, BG8Z	R	S673		133
NST5055R	ファミリア/レーザー/ユーノス100	BG6R, BG6Z, BG8R, BG8Z	R	S673		133

CGF, CGT, EEK, ESK, NSF, NSG, NST, SSB, SSE, SSK, SST, WSF, WSTタイプ

KYB品番	車名	モデル	取付 F・R	取付 トップ	取付 ボトム	メーカー別掲載頁
NST5056L	カローラⅡ	EL43, NL40	F	S668		51
	コルサ/ターセル	EL43	F	S668		60
	サイノス	EL44	F	S668		63
	スターレット	EP82, NP80	F	S668		65
	セラ	EXY10	F	S668		69
NST5056R	カローラⅡ	EL43, NL40	F	S668		51
	コルサ/ターセル	EL43	F	S668		60
	サイノス	EL44	F	S668		63
	スターレット	EP82, NP80	F	S668		65
	セラ	EXY10	F	S668		69
NST5057L	カリフォルニア ウイングロード/ウイングロード	WEY10, WFGY10, WFY10	F	T906		90
	サニー/スピリット	B13, EB13, FB13, HB13, SB13	F	T906		94
	サニーADバン	MVFY10, MVY10, VFY10, VSY10, VY10, WFY10, WSY10, WY10	F	T906		97
	パルサー/ラングレー/リベルタビラ	EFN14, QSN14	F	T906		116
	プレセア	EHR10, EPR10, ER10	F	T906		121
NST5057R	カリフォルニア ウイングロード/ウイングロード	WEY10, WFGY10, WFY10	F	T906		90
	サニー/スピリット	B13, EB13, FB13, HB13, SB13	F	T906		94
	サニーADバン	MVFY10, MVY10, VFY10, VSY10, VY10, WFY10, WSY10, WY10	F	T906		97
	パルサー/ラングレー/リベルタビラ	EFN14, QSN14	F	T906		116
	プレセア	EHR10, EPR10, ER10	F	T906		121
NST5058L	サニー/スピリット	B13, EB13, FB13, HB13, SB13	R	T906		94
	パルサー/ラングレー/リベルタビラ	EFN14, QSN14	R	T906		116
	プレセア	EHR10, EPR10, ER10	R	T906		121
NST5058R	サニー/スピリット	B13, EB13, FB13, HB13, SB13	R	T906		94
	パルサー/ラングレー/リベルタビラ	EFN14, QSN14	R	T906		116
	プレセア	EHR10, EPR10, ER10	R	T906		121
NST5059L	カリフォルニア ウイングロード/ウイングロード	WFNY10	F	T906		90
	サニー/スピリット	FNB13, HNB13, SNB13	F	T906		95
	パルサー/ラングレー/リベルタビラ	EFNN14, ERNN14	F	T906		116
	ラシーン	RFNB14	F	T906		123
NST5059R	カリフォルニア ウイングロード/ウイングロード	WFNY10	F	T906		90
	サニー/スピリット	FNB13, HNB13, SNB13	F	T906		95
	パルサー/ラングレー/リベルタビラ	EFNN14, ERNN14	F	T906		116
	ラシーン	RFNB14	F	T906		123
NST5060L	サニー/スピリット	FNB13, HNB13, SNB13	R	T906		95
	パルサー/ラングレー/リベルタビラ	EFNN14	R	T906		116
	ラシーン	RFNB14	R	T906		123
NST5060R	サニー/スピリット	FNB13, HNB13, SNB13	R	T906		95
	パルサー/ラングレー/リベルタビラ	EFNN14	R	T906		116
	ラシーン	RFNB14	R	T906		123
NST5061L	プリメーラ	HP10	R	S664		117
NST5061R	プリメーラ	HP10	R	S664		117
NST5063L	アベニール	PNW10, VENW10	F	T335		87
NST5063R	アベニール	PNW10, VENW10	F	T335		87
NST5064L	セフィーロ	A31, CA31, EA31, ECA31, LA31, LCA31	F	S675		107
	ローレル	EC33, ECC33, FC33, HC33, HCC33, KRC33, KRCC33, SC33	F	S675		127
NST5064R	セフィーロ	A31, CA31, EA31, ECA31, LA31, LCA31	F	S675		107
	ローレル	EC33, ECC33, FC33, HC33, HCC33, KRC33, KRCC33, SC33	F	S675		127
NST5065L	レガシィ	BC3#, BC5#, BCM#, BF3#, BF5#	F	S606		195
NST5065R	レガシィ	BC3#, BC5#, BCM#, BF3#, BF5#	F	S606		195
NST5066L	レガシィ	BC3#, BC5#, BCM#, BF3#, BF5#	R	S606		195
NST5066R	レガシィ	BC3#, BC5#, BCM#, BF3#, BF5#	R	S606		195
NST5068L	パルサー/ラングレー/リベルタビラ	ERNN14	R	T906		116
NST5068R	パルサー/ラングレー/リベルタビラ	ERNN14	R	T906		116
NST5069L	ジェミニ	JT191F, JT191S	F	S675		181
NST5069R	ジェミニ	JT191F, JT191S	F	S675		181

CGF, CGT, EEK, ESK, NSF, NSG, NST, SSB, SSE, SSK, SST, WSF, WSTタイプ

KYB品番	車　名	モ　デ　ル	取　付			メーカー別掲載頁
			F・R	トップ	ボトム	
NST5070L	ジェミニ	JT191F	R	S675		181
NST5070R	ジェミニ	JT191F	R	S675		181
NST5071L	ジェミニ	JT191F, JT191S	R	S675		181
NST5071R	ジェミニ	JT191F, JT191S	R	S675		181
NST5072L	スターレット	EP85	F	S668		65
NST5072R	スターレット	EP85	F	S668		65
NST5074R.L	シグマ	F13A, F13AK, F15A, F17A	F			145
	ディアマンテ	F13A, F15A, F17A	F			147
NST5075R.L	シグマ	F25A, F27A	F			145
	ディアマンテ	F25A, F27A	F			148
NST5076L	エスティマ	TCR10W, TCR11W, TCR20W, TCR21W	F	S596		35
	エスティマ エミーナ/ルシーダ	CXR10G, CXR11G, CXR20G, CXR21G, TCR10G, TCR11G, TCR20G, TCR21G	F	S596		36
NST5076R	エスティマ	TCR10W, TCR11W, TCR20W, TCR21W	F	S596		35
	エスティマ エミーナ/ルシーダ	CXR10G, CXR11G, CXR20G, CXR21G, TCR10G, TCR11G, TCR20G, TCR21G	F	S596		36
NST5078R.L	カペラ	GD6P, GD8A, GD8AF, GD8B, GD8P, GD8PE, GD8PF, GD8RF, GD8S, GDEA, GDEAF, GDEB, GDEP, GDEPF, GDER, GDES, GDFP, GDFPF	R			130
NST5079R.L	カペラ	GV6V, GV8W, GVFV, GVFW	R			131
NST5080L	カペラ	GD8R, GD8RF, GDERF, GVER	F	S667		130
NST5080R	カペラ	GD8R, GD8RF, GDERF, GVER	F	S667		130
NST5081L	カペラ	GD8R, GD8RF, GDERF, GVER	R	S667		130
NST5081R	カペラ	GD8R, GD8RF, GDERF, GVER	R	S667		130
NST5082L	ファミリア/レーザー/ユーノス100	BG5P, BG5PE, BG8PE	F	S675		133
NST5082R	ファミリア/レーザー/ユーノス100	BG5P, BG5PE, BG8PE	F	S675		133
NST5083L	カムリ/ビスタ/アルディオ	SV35	R	S668		38
NST5083R	カムリ/ビスタ/アルディオ	SV35	R	S668		38
NST5085L	インプレッサ	GC2#, GC4#, GC6#, GC8#, GF2#, GF4#, GF6#, GF8#	R	S606		188
	レガシィ	BC3#, BC5#, BCM#, BF3#, BF5#, BF7#	R	S606		195
NST5085R	インプレッサ	GC2#, GC4#, GC6#, GC8#, GF2#, GF4#, GF6#, GF8#	R	S606		188
	レガシィ	BC3#, BC5#, BCM#, BF3#, BF5#, BF7#	R	S606		195
NST5088L	AZ3	EC5SA	F	S675		129
	プレッソ	EC8SE	F	S675		133
NST5088R	AZ3	EC5SA	F	S675		129
	プレッソ	EC8SE	F	S675		133
NST5089L	AZ3	EC5SA	R	S664		129
	プレッソ	EC8SE	R	S664		133
NST5089R	AZ3	EC5SA	R	S664		129
	プレッソ	EC8SE	R	S664		133
NST5090L	カローラ	AE101, AE111	R	S668		46
	カローラレビン/スプリンタートレノ/レビン/セレス/トレノ/マリノ	AE101, AE111	R	S668		52
	スプリンター	AE101, AE111	R	S668		66
NST5090R	カローラ	AE101, AE111	R	S668		46
	カローラレビン/スプリンタートレノ/レビン/セレス/トレノ/マリノ	AE101, AE111	R	S668		52
	スプリンター	AE101, AE111	R	S668		66
NST5091L	カローラ	AE100, AE100G, AE110, EE101, EE102V, EE103V, EE104G, EE106V, EE107V, EE108G, EE111	F	S668		46
	カローラレビン/スプリンタートレノ/レビン/セレス/トレノ/マリノ	AE100, AE110	F	S668		51
	スプリンター	AE100, AE110, EE101, EE102V, EE103V, EE104G, EE106V, EE107V, EE108G, EE111	F	S668		66
NST5091R	カローラ	AE100, AE100G, AE110, EE101, EE102V, EE103V, EE104G, EE106V, EE107V, EE108G, EE111	F	S668		46
	カローラレビン/スプリンタートレノ/レビン/セレス/トレノ/マリノ	AE100, AE110	F	S668		51
	スプリンター	AE100, AE110, EE101, EE102V, EE103V, EE104G, EE106V, EE107V, EE108G, EE111	F	S668		66

CGF, CGT, EEK, ESK, NSF, NSG, NST, SSB, SSE, SSK, SST, WSF, WSTタイプ

KYB品番	車名	モデル	取付 F・R	取付 トップ	取付 ボトム	メーカー別掲載頁
NST5092L	カローラ	AE100, AE100G, AE101, AE101G, AE110, AE111, CE100, CE100G, CE101G, CE110, CE113, EE101, EE111	R	S668		46
	カローラレビン/スプリンタートレノ/レビン/セレス/トレノ/マリノ	AE100	R	S668		52
	スプリンター	AE101, AE110, AE111, CE100, CE110, CE113, EE101, EE111	R	S668		66
	スプリンター カリブ	AE111G	R	S668		68
NST5092R	カローラ	AE100, AE100G, AE101, AE101G, AE110, AE111, CE100, CE100G, CE101G, CE110, CE113, EE101, EE111	R	S668		46
	カローラレビン/スプリンタートレノ/レビン/セレス/トレノ/マリノ	AE100	R	S668		52
	スプリンター	AE101, AE110, AE111, CE100, CE110, CE113, EE101, EE111	R	S668		66
	スプリンター カリブ	AE111G	R	S668		68
NST5092XL	カローラ スパシオ	AE111N	R			48
NST5092XR	カローラ スパシオ	AE111N	R			48
NST5093L	シャリオ/グランディス	N84W, N94W	F	S603		146
NST5093R	シャリオ/グランディス	N84W, N94W	F	S603		146
NST5094L	プリメーラ	EP10	R	S664		117
NST5094R	プリメーラ	EP10	R	S664		117
NST5096L	カリーナ	AT190, AT191, AT192, AT211, AT212, CT190, CT210, CT211, ST190	R	S668		40
	カルディナ	AT191G, AT211G, CT190G, ST190G, ST191G, ST210G	R	S668		42
	コロナ	AT190, AT210, AT211, CT190, CT210, CT211, ST190, ST191, ST210	R	S668		61
NST5096R	カリーナ	AT190, AT191, AT192, AT211, AT212, CT190, CT210, CT211, ST190	R	S668		40
	カルディナ	AT191G, AT211G, CT190G, ST190G, ST191G, ST210G	R	S668		42
	コロナ	AT190, AT210, AT211, CT190, CT210, CT211, ST190, ST191, ST210	R	S668		61
NST5097L	マーチ	FHK11, HK11, K11	F	S129		122
NST5097R	マーチ	FHK11, HK11, K11	F	S129		122
NST5098L	プリメーラ	EHNP10	R	S664		117
NST5098R	プリメーラ	EHNP10	R	S664		117
NST5103R.L	RVR	N21WG, N23WG, N28WG	F			138
NST5104L	180SX	KRPS13, RPS13	F	S675		87
	シルビア	KPS13, PS13	F	S675		98
NST5104R	180SX	KRPS13, RPS13	F	S675		87
	シルビア	KPS13, PS13	F	S675		98
NST5105L	カリーナ	CT195, CT215, CT216, ST195, ST215	R	S668		41
	カルディナ	CT216G, ST195G, ST215G	R	S668		43
	コロナ	CT195, CT215, CT216, ST195, ST215	R	S668		62
NST5105R	カリーナ	CT195, CT215, CT216, ST195, ST215	R	S668		41
	カルディナ	CT216G, ST195G, ST215G	R	S668		43
	コロナ	CT195, CT215, CT216, ST195, ST215	R	S668		62
NST5106L	カローラ	AE104, AE104G, AE114, CE104, CE114	R	S668		46
	カローラ スパシオ	AE115N	R	S668		48
	スプリンター	AE104, AE114, CE104, CE114	R	S668		67
	スプリンター カリブ	AE114G, AE115G	R	S668		68
NST5106R	カローラ	AE104, AE104G, AE114, CE104, CE114	R	S668		46
	カローラ スパシオ	AE115N	R	S668		48
	スプリンター	AE104, AE114, CE104, CE114	R	S668		67
	スプリンター カリブ	AE114G, AE115G	R	S668		68
NST5107L	ローレル	GC34, GCC34, HC34, SC34	F	S664		127
NST5107R	ローレル	GC34, GCC34, HC34, SC34	F	S664		127
NST5108L	AZ1	PG6SA	F	T361		129
NST5108R	AZ1	PG6SA	F	T361		129
NST5109L	AZ1	PG6SA	R	T361		129
NST5109R	AZ1	PG6SA	R	T361		129
NST5110L	カローラレビン/スプリンタートレノ/レビン/セレス/トレノ/マリノ	AE100, AE101, AE110, AE111	R	S668		51

CGF, CGT, EEK, ESK, NSF, NSG, NST, SSB, SSE, SSK, SST, WSF, WSTタイプ

KYB品番	車名	モデル	取付 F・R	取付 トップ	取付 ボトム	メーカー別掲載頁
NST5110R	カローラレビン/スプリンタートレノ/レビン/セレス/トレノ/マリノ	AE100, AE101, AE110, AE111	R	S668		51
NST5111L	インプレッサ	GC8#, GF8#	F	S606		189
	レガシィ	BC5#, BD3#, BD5#, BD9#, BF5#, BF7#, BG3#, BG5#, BG9#	F	S606		196
NST5111R	インプレッサ	GC8#, GF8#	F	S606		189
	レガシィ	BC5#, BD3#, BD5#, BD9#, BF5#, BF7#, BG3#, BG5#, BG9#	F	S606		196
NST5112L	レガシィ	BD3#, BD5#, BG3#, BG5#	R	S607		197
NST5112R	レガシィ	BD3#, BD5#, BG3#, BG5#	R	S607		197
NST5113L	カリーナ ED	ST200, ST201, ST202, ST203	R	S596		42
	カレン	ST206, ST207, ST208	R	S596		44
	コロナ EXIV	ST200, ST201, ST202, ST203	R	S596		62
	セリカ	ST202, ST202C, ST203	R	S596		70
NST5113R	カリーナ ED	ST200, ST201, ST202, ST203	R	S596		42
	カレン	ST206, ST207, ST208	R	S596		44
	コロナ EXIV	ST200, ST201, ST202, ST203	R	S596		62
	セリカ	ST202, ST202C, ST203	R	S596		70
NST5114L	シルビア	CS14, S14	F	S607		98
NST5114R	シルビア	CS14, S14	F	S607		98
NST5116L	サニー/スピリット	B14, EB14, FB14, HB14, SB14	F	S607		95
	パルサー/ラングレー/リベルタビラ	EN15, FN15, HN15, SN15	F	S607		116
	プレセア	HR11, PR11, R11	F	S607		121
NST5116R	サニー/スピリット	B14, EB14, FB14, HB14, SB14	F	S607		95
	パルサー/ラングレー/リベルタビラ	EN15, FN15, HN15, SN15	F	S607		116
	プレセア	HR11, PR11, R11	F	S607		121
NST5117L	バネットセレナ/セレナ	KAJC23, KBC23, KVC23, KVJC23, VAJC23, VVJC23	F	S664		113
NST5117R	バネットセレナ/セレナ	KAJC23, KBC23, KVC23, KVJC23, VAJC23, VVJC23	F	S664		113
NST5118L	バネットセレナ/セレナ	KBNC23, KVNC23	F	S664		112
NST5118R	バネットセレナ/セレナ	KBNC23, KVNC23	F	S664		112
NST5119L	バネットセレナ/セレナ	KBC23, KVC23	F	S664		112
	ラルゴ	VW30, W30	F	S664		124
NST5119R	バネットセレナ/セレナ	KBC23, KVC23	F	S664		112
	ラルゴ	VW30, W30	F	S664		124
NST5120L	ラルゴ	NW30, VNW30	F	S664		123
NST5120R	ラルゴ	NW30, VNW30	F	S664		123
NST5121L	インプレッサ	GC2#, GC4#, GC6#, GC8#, GF2#, GF4#, GF6#, GF8#	F	S606		188
	レガシィ	BC3#, BC5#, BCM#, BD3#, BD5#, BF3#, BF5#, BG3#, BG5#	F	S606		195
NST5121R	インプレッサ	GC2#, GC4#, GC6#, GC8#, GF2#, GF4#, GF6#, GF8#	F	S606		188
	レガシィ	BC3#, BC5#, BCM#, BD3#, BD5#, BF3#, BF5#, BG3#, BG5#	F	S606		195
NST5122R.L	パジェロ ミニ	H51A, H56A	F			154
NST5123L	カリーナ ED	ST205	R	S668		42
NST5123R	カリーナ ED	ST205	R	S668		42
NST5124L	FTO	DE2A, DE3A	F	S607		137
NST5124R	FTO	DE2A, DE3A	F	S607		137
NST5125L	ランサー/ミラージュ	CE9A	F	S603		163
NST5125R	ランサー/ミラージュ	CE9A	F	S603		163
NST5126L	ランサー/ミラージュ	CA1A, CA2A, CA3A, CB1A, CB2A, CB3A, CB5AR, CB6A, CB7A, CB8A, CB8AR, CC3A, CD3A, CD7A, CD8A	F	S607		161
	リベロ/リベロカーゴ	CB1V, CB2V, CB2W, CB4W, CB5W, CB8V, CB8W	F	S607		164
NST5126R	ランサー/ミラージュ	CA1A, CA2A, CA3A, CB1A, CB2A, CB3A, CB5AR, CB6A, CB7A, CB8A, CB8AR, CC3A, CD3A, CD7A, CD8A	F	S607		161
	リベロ/リベロカーゴ	CB1V, CB2V, CB2W, CB4W, CB5W, CB8V, CB8W	F	S607		164
NST5127L	リベロ/リベロカーゴ	CD2V, CD5W, CD8V, CD8W	F	S607		165
NST5127R	リベロ/リベロカーゴ	CD2V, CD5W, CD8V, CD8W	F	S607		165
NST5128L	ランティス	CBAEP	F	S607		135
NST5128R	ランティス	CBAEP	F	S607		135
NST5129L	ファミリア/レーザー/ユーノス100	BHA8P, BHA8S	F	S607		133
	ランティス	CBA8P	F	S607		135

CGF, CGT, EEK, ESK, NSF, NSG, NST, SSB, SSE, SSK, SST, WSF, WSTタイプ

KYB品番	車名	モデル	取付 F・R	取付 トップ	取付 ボトム	メーカー別掲載頁
NST5129R	ファミリア/レーザー/ユーノス100	BHA8P, BHA8S	F	S607		133
	ランティス	CBA8P	F	S607		135
NST5130L	ファミリア/レーザー/ユーノス100	BHA8P, BHA8S	R	S607		133
	ランティス	CBA8P, CBAEP	R	S607		135
NST5130R	ファミリア/レーザー/ユーノス100	BHA8P, BHA8S	R	S607		133
	ランティス	CBA8P, CBAEP	R	S607		135
NST5132R.L	パジェロ Jr	H57A	F			153
NST5133L	セフィーロ	A32, HA32, PA32	F	S607		107
NST5133R	セフィーロ	A32, HA32, PA32	F	S607		107
NST5133XL	セフィーロ	WA32, WHA32, WPA32	F			107
NST5133XR	セフィーロ	WA32, WHA32, WPA32	F			107
NST5134L	ランサー/ミラージュ	CA4A, CB4A, CC4A, CD5A, CD9A	F	S603		161
NST5134R	ランサー/ミラージュ	CA4A, CB4A, CC4A, CD5A, CD9A	F	S603		161
NST5135L	カペラ	GD6P, GD8A, GD8AF, GD8B, GD8P, GD8PE, GD8PF, GD8RF, GD8S, GDEA, GDEAF, GDEB, GDEP, GDEPF, GDER, GDES, GDFP, GDFPF, GV6V, GV8W, GVFV, GVFW	F	S667		130
NST5135R	カペラ	GD6P, GD8A, GD8AF, GD8B, GD8P, GD8PE, GD8PF, GD8RF, GD8S, GDEA, GDEAF, GDEB, GDEP, GDEPF, GDER, GDES, GDFP, GDFPF, GV6V, GV8W, GVFV, GVFW	F	S667		130
NST5136L	RVR	N11W, N13W	F	S664		138
	シャリオ/グランディス	N33W, N34W, N38W	F	S664		145
NST5136R	RVR	N11W, N13W	F	S664		138
	シャリオ/グランディス	N33W, N34W, N38W	F	S664		145
NST5137L	RVR	N21W, N23W, N28W	F	S664		138
	シャリオ/グランディス	N43W, N44W, N48W	F	S664		146
NST5137R	RVR	N21W, N23W, N28W	F	S664		138
	シャリオ/グランディス	N43W, N44W, N48W	F	S664		146
NST5138L	カローラII	EL51, EL53, NL50	F	S668		51
	コルサ/ターセル	EL51, EL53, NL50	F	S668		60
	サイノス	EL52, EL52C, EL54, EL54C	F	S668		63
	スターレット	EP91	F	S668		65
	ラウム	EXZ10	F	S668		85
NST5138R	カローラII	EL51, EL53, NL50	F	S668		51
	コルサ/ターセル	EL51, EL53, NL50	F	S668		60
	サイノス	EL52, EL52C, EL54, EL54C	F	S668		63
	スターレット	EP91	F	S668		65
	ラウム	EXZ10	F	S668		85
NST5139L	エスクード	TA01W, TA01R, TA11W, TA51W, TD01W	F	S667		209
NST5139R	エスクード	TA01W, TA01R, TA11W, TA51W, TD01W	F	S667		209
NST5140L	リベロ/リベロカーゴ	CD5W	F	S664		165
NST5140R	リベロ/リベロカーゴ	CD5W	F	S664		165
NST5141L	ランサー/ミラージュ	CJ4A, CK4A, CM5A	F	S664		163
NST5141R	ランサー/ミラージュ	CJ4A, CK4A, CM5A	F	S664		163
NST5142L	レガシィ	BG9#	F	S606		201
NST5142R	レガシィ	BG9#	F	S606		201
NST5143L	レガシィ	BG9#	R	S606		201
NST5143R	レガシィ	BG9#	R	S606		201
NST5144L	ボンゴフレンディ	SG5W, SGEW, SGL3, SGL5, SGLR, SGLW	F	S667		135
NST5144R	ボンゴフレンディ	SG5W, SGEW, SGL3, SGL5, SGLR, SGLW	F	S667		135
NST5145L	テラノ	LR, LUR, PR, RR, TR50	F	S664		108
NST5145R	テラノ	LR, LUR, PR, RR, TR50	F	S664		108
NST5146L	アベニール	PNW10	F	T335		88
NST5146R	アベニール	PNW10	F	T335		88
NST5147L	プレーリー/リバティ	PM11, PNM11	F	S664		119
NST5147R	プレーリー/リバティ	PM11, PNM11	F	S664		119
NST5148L	イプサム	SXM10G	F	S668		32
NST5148R	イプサム	SXM10G	F	S668		32
NST5149L	イプサム	CXM10G, SXM15G	F	S668		32
	ガイア	CXM10G, SXM15G	F	S668		37
	ナディア	SXN15	F	S668		75

KYB品番	車名	モデル	取付 F・R	取付 トップ	取付 ボトム	メーカー別掲載頁
NST5149R	イプサム	CXM10G, SXM15G	F	S668		32
	ガイア	CXM10G, SXM15G	F	S668		37
	ナディア	SXN15	F	S668		75
NST5150L	ランサー/ミラージュ	CN9A	F	S664		164
NST5150R	ランサー/ミラージュ	CN9A	F	S664		164
NST5151L	カローラ	AE101, AE101G, AE111, CE100, CE100G, CE101G, CE102G, CE106V, CE107V, CE108G, CE110, CE113	F	S668		46
	カローラ スパシオ	AE111N	F	S668		48
	カローラレビン/スプリンタートレノ/レビン/セレス/トレノ/マリノ	AE101, AE111	F	S668		52
	スプリンター	AE101, AE111, CE100, CE102G, CE106V, CE107V, CE108G, CE110, CE113	F	S668		66
	スプリンター カリブ	AE111G	F	S668		68
NST5151R	カローラ	AE101, AE101G, AE111, CE100, CE100G, CE101G, CE102G, CE106V, CE107V, CE108G, CE110, CE113	F	S668		46
	カローラ スパシオ	AE111N	F	S668		48
	カローラレビン/スプリンタートレノ/レビン/セレス/トレノ/マリノ	AE101, AE111	F	S668		52
	スプリンター	AE101, AE111, CE100, CE102G, CE106V, CE107V, CE108G, CE110, CE113	F	S668		66
	スプリンター カリブ	AE111G	F	S668		68
NST5152L	ステージア	WGC34, WHC34	F	S664		103
	ローレル	GC35, HC35, SC35	F	S664		128
NST5152R	ステージア	WGC34, WHC34	F	S664		103
	ローレル	GC35, HC35, SC35	F	S664		128
NST5153L	カローラ	AE104G, AE114, CE114	F	S668		46
	カローラ スパシオ	AE115N	F	S668		48
	スプリンター	AE114, CE114	F	S668		68
	スプリンター カリブ	AE114G, AE115G	F	S668		68
NST5153R	カローラ	AE104G, AE114, CE114	F	S668		46
	カローラ スパシオ	AE115N	F	S668		48
	スプリンター	AE114, CE114	F	S668		68
	スプリンター カリブ	AE114G, AE115G	F	S668		68
NST5155L	ラルゴ	NW30, VNW30	F	S664		123
NST5155R	ラルゴ	NW30, VNW30	F	S664		123
NST5156L	デミオ	DW3W, DW5W	F	S607		132
NST5156R	デミオ	DW3W, DW5W	F	S607		132
NST5157L	バネットセレナ/セレナ	KBC23, KVC23	F	S664		112
	ラルゴ	VW30, W30	F	S664		124
NST5157R	バネットセレナ/セレナ	KBC23, KVC23	F	S664		112
	ラルゴ	VW30, W30	F	S664		124
NST5161L	フォレスター	SF5#	R	S353		192
NST5161R	フォレスター	SF5#	R	S353		192
NST5162L	キューブ/キューブ3	AZ10, Z10	F	S129		92
NST5162R	キューブ/キューブ3	AZ10, Z10	F	S129		92
NST5163L	カムリ グラシア	MCV21, MCV21W, SXV20, SXV20W	F	S668		37
	マークⅡクオリス	MCV21W, SXV20W	F	S668		84
NST5163R	カムリ グラシア	MCV21, MCV21W, SXV20, SXV20W	F	S668		37
	マークⅡクオリス	MCV21W, SXV20W	F	S668		84
NST5164L	カムリ グラシア	MCV21, MCV21W, SXV20, SXV20W	R	S668		37
	マークⅡクオリス	MCV21W, SXV20W	R	S668		84
NST5164R	カムリ グラシア	MCV21, MCV21W, SXV20, SXV20W	R	S668		37
	マークⅡクオリス	MCV21W, SXV20W	R	S668		84
NST5164R\L	セプター	SXV10, SXV15	R			68
NST5165L	ランサー/ミラージュ	CP9A	F	X947		164
NST5165R	ランサー/ミラージュ	CP9A	F	X947		164
NST5166L	ハリアー	ACU10W, ACU15W, MCU10W, MCU15W, SXU10W, SXU15W	F	S668		78
NST5166R	ハリアー	ACU10W, ACU15W, MCU10W, MCU15W, SXU10W, SXU15W	F	S668		78
NST5167L	ハリアー	ACU10W, MCU10W, SXU10W	R	S668		78
NST5167R	ハリアー	ACU10W, MCU10W, SXU10W	R	S668		78
NST5169L	ハリアー	ACU15W, MCU15W, SXU15W	R	S668		78
NST5169R	ハリアー	ACU15W, MCU15W, SXU15W	R	S668		78

CGF, CGT, EEK, ESK, NSF, NSG, NST, SSB, SSE, SSK, SST, WSF, WSTタイプ

KYB品番	車名	モデル	取付 F・R	取付 トップ	取付 ボトム	メーカー別掲載頁
NST5171L	レガシィ	BD3#, BD5#, BD9#, BG3#, BG5#, BG9#	R	S606		197
NST5171R	レガシィ	BD3#, BD5#, BD9#, BG3#, BG5#, BG9#	R	S606		197
NST5172L	シルビア	S15	F	S607		98
NST5172R	シルビア	S15	F	S607		98
NST5173L	カムリ/ビスタ/アルディオ	AZV50, AZV50G, AZV55, AZV55G, SV50, SV50G, SV55, SV55G, ZZV50, ZZV50G	F	S596		39
NST5173R	カムリ/ビスタ/アルディオ	AZV50, AZV50G, AZV55, AZV55G, SV50, SV50G, SV55, SV55G, ZZV50, ZZV50G	F	S596		39
NST5174L	フォレスター	SF5#	F	S606		192
NST5174R	フォレスター	SF5#	F	S606		192
NST5175ZR.L	ヴィッツ	NCP13, SCP13	F			33
NST5176L	レガシィ	BE5#, BH5#, BH9#	F	S983		201
NST5176R	レガシィ	BE5#, BH5#, BH9#	F	S983		201
NST5177L	RAV 4	SXA10C/G, SXA15G, SXA11G/16G	F			30
NST5177R	RAV 4	SXA10C/G, SXA15G, SXA11G/16G	F			30
NST5178ZL	バサラ	JHU30, JNU30, JTNU30, JTU30, JU30, JVNU30, JVU30	F			109
	プレサージュ	HU30, NU30, TNU30, TU30, U30, VNU30, VU30	F			120
NST5178ZR	バサラ	JHU30, JNU30, JTNU30, JTU30, JU30, JVNU30, JVU30	F			109
	プレサージュ	HU30, NU30, TNU30, TU30, U30, VNU30, VU30	F			120
NST5179L	ワゴン R	CT21S, CT51S, CV21S, CV51S, MA61S, MB61S	F			212
NST5179R	ワゴン R	CT21S, CT51S, CV21S, CV51S, MA61S, MB61S	F			212
NST5180L	アルト	HA12S, HA12V, HA22S, HA23S	F	T361		209
	ワゴン R	MC11S, MC12S, MC21S, MC22S	F	T361		212
NST5180R	アルト	HA12S, HA12V, HA22S, HA23S	F	T361		209
	ワゴン R	MC11S, MC12S, MC21S, MC22S	F	T361		212
NST5183L	オプティ	L800S, L810S	F			182
	ミラ	L700S, L700V, L710S, L710V	F			184
	ムーブ/ムーブラテ	L900S, L902S, L910S	F			186
NST5183R	オプティ	L800S, L810S	F			182
	ミラ	L700S, L700V, L710S, L710V	F			184
	ムーブ/ムーブラテ	L900S, L902S, L910S	F			186
NST5185L	レガシィ	BE5#, BE9#, BH5#, BH9#	F	T380		201
NST5185R	レガシィ	BE5#, BE9#, BH5#, BH9#	F	T380		201
NST5190R.L	ミニカ	H42A, H42V, H47A, H47V	F			157
	ミニカ トッポ/BJ	H41A, H42A, H46A, H47A	F			159
NST5192L	ティーノ	HV10, V10	F			108
NST5192R	ティーノ	HV10, V10	F			108
NST5193L	プレオ	RA1, RA2, RV1, RV2	F			194
NST5193R	プレオ	RA1, RA2, RV1, RV2	F			194
NST5194L	プレオ	RA1, RA2, RV1, RV2	R			194
NST5194R	プレオ	RA1, RA2, RV1, RV2	R			194
NST5196L	ステージア	WGC34, WHC34	F			103
NST5196R	ステージア	WGC34, WHC34	F			103
NST5197L	セリカ	ZZT231	F			70
NST5197R	セリカ	ZZT231	F			70
NST5198L	MR-S	ZZW30	F			30
NST5198R	MR-S	ZZW30	F			30
NST5199L	MR-S	ZZW30	R			30
NST5199R	MR-S	ZZW30	R			30
NST5201L	アベニール	PW11, SW11, W11	F			88
NST5201R	アベニール	PW11, SW11, W11	F			88
NST5202L	カルディナ	ST215G, ST215W	R			43
NST5202R	カルディナ	ST215G, ST215W	R			43
NST5203R.L	ヴィッツ	NCP15	F			33
	プラッツ	NCP16	F			80
NST5204R.L	bB	NCP30, NCP31, NCP34	F			29
NST5205R.L	ヴィッツ	NCP15	F			33
	ファンカーゴ	NCP25	F			80
	プロボックス/サクシード	NCP55V, NCP59G	F			81
	ラウム	NCZ25	F			85
NST5206R.L	ヴィッツ	NCP10, SCP10	F			33
	ファンカーゴ	NCP20, NCP21	F			80
	プラッツ	NCP12, SCP11	F			80
	ラウム	NCZ20	F			85

CGF, CGT, EEK, ESK, NSF, NSG, NST, SSB, SSE, SSK, SST, WSF, WSTタイプ

KYB品番	車　名	モ　デ　ル	取　付			メーカー別掲載頁
			F・R	トップ	ボトム	
NST5207L	エスティマ TL	ACR30W, MCR30W	F			35
	エスティマハイブリッド	AHR10W	F			37
NST5207R	エスティマ TL	ACR30W, MCR30W	F			35
	エスティマハイブリッド	AHR10W	F			37
NST5209R.L	bB	NCP35	F			29
NST5210L	エルグランド	ALE50, ALWE50, ATE50, ATWE50, AVE50, AVWE50	F			89
	テラノ	LR, LUR, PR, RR, TR50	F			108
	テラノレグラス	JLR, JLUR, JRR, JTR50	F			108
NST5210R	エルグランド	ALE50, ALWE50, ATE50, ATWE50, AVE50, AVWE50	F			89
	テラノ	LR, LUR, PR, RR, TR50	F			108
	テラノレグラス	JLR, JLUR, JRR, JTR50	F			108
NST5210ZL	テラノレグラス	JLR, JRR50	F			109
NST5210ZR	テラノレグラス	JLR, JRR50	F			109
NST5211L	エルグランド	APE50, APWE50, ATE50, ATWE50	F			90
	テラノ	LR, LUR, PR, RR, TR50	F			108
	テラノレグラス	JLR, JLUR, JRR, JTR50	F			109
NST5211R	エルグランド	APE50, APWE50, ATE50, ATWE50	F			90
	テラノ	LR, LUR, PR, RR, TR50	F			108
	テラノレグラス	JLR, JLUR, JRR, JTR50	F			109
NST5212L	インプレッサ	GD9#, GDA#	F			191
NST5212R	インプレッサ	GD9#, GDA#	F			191
NST5213L	インプレッサ	GD9#, GDA#	R			191
NST5213R	インプレッサ	GD9#, GDA#	R			191
NST5214L	アルファード	ANH10W, ANH15W, MNH10W, MNH15W	F			31
	アルファードハイブリッド	ATH10W	F			32
	エスティマ TL	ACR40W, MCR40W	F			35
NST5214R	アルファード	ANH10W, ANH15W, MNH10W, MNH15W	F			31
	アルファードハイブリッド	ATH10W	F			32
	エスティマ TL	ACR40W, MCR40W	F			35
NST5215L	カリフォルニア ウイングロード/ウイングロード	WHNY11	F			92
	サニーADバン	VENY11, VHNY11	F			97
NST5215R	カリフォルニア ウイングロード/ウイングロード	WHNY11	F			92
	サニーADバン	VENY11, VHNY11	F			97
NST5216L	エルグランド	APE50, APWE50, ATE50, ATWE50	F			90
NST5216R	エルグランド	APE50, APWE50, ATE50, ATWE50	F			90
NST5217R.L	ランサー/ミラージュ	CT9A	F			164
NST5218L	プリメーラ	RP12, TP12	F			118
	プリメーラ ワゴン	WRP12, WTP12	F			118
NST5218R	プリメーラ	RP12, TP12	F			118
	プリメーラ ワゴン	WRP12, WTP12	F			118
NST5219L	バネットセレナ/セレナ	PC24, PNC24, VC24, VNC24	F			113
NST5219R	バネットセレナ/セレナ	PC24, PNC24, VC24, VNC24	F			113
NST5220L	バネットセレナ/セレナ	PC24, PNC24, VC24, VNC24	F			113
NST5220R	バネットセレナ/セレナ	PC24, PNC24, VC24, VNC24	F			113
NST5220ZL	バネットセレナ/セレナ	RC24, TC24, TNC24	F			114
NST5220ZR	バネットセレナ/セレナ	RC24, TC24, TNC24	F			114
NST5221L	ローレル	GC35, GCC35, HC35, SC35	F			128
NST5221R	ローレル	GC35, GCC35, HC35, SC35	F			128
NST5222L	フィット	GD1, GD3	F			178
NST5222R	フィット	GD1, GD3	F			178
NST5223R.L	ランサー セディア	CS5W	F			159
NST5224L	ステップワゴン	LA-RF3, LA-RF4, UA-RF3, UA-RF4, UA-RF5, UA-RF6, UA-RF7, UA-RF8	F			176
NST5224R	ステップワゴン	LA-RF3, LA-RF4, UA-RF3, UA-RF4, UA-RF5, UA-RF6, UA-RF7, UA-RF8	F			176
NST5225L	カローラ	NZE124, ZZE124	F			48
	カローラ フィルダー	NZE124G, ZZE123G, ZZE124G	F			49
	カローラ ランクス/アレックス	NZE124	F			50

CGF, CGT, EEK, ESK, NSF, NSG, NST, SSB, SSE, SSK, SST, WSF, WSTタイプ

KYB品番	車名	モデル	取付 F・R	取付 トップ	取付 ボトム	メーカー別掲載頁
NST5225R	カローラ	NZE124, ZZE124	F			48
	カローラ フィルダー	NZE124G, ZZE123G, ZZE124G	F			49
	カローラ ランクス/アレックス	NZE124	F			50
NST5225ZL	WiLL VS	NZE127	F			30
	カローラ	CE121, NZE120, NZE121, NZE124, ZZE122, ZZE124	F			47
	カローラ スパシオ	NZE121N, ZZE122N, ZZE124N	F			48
	カローラ フィルダー	CE121G, NZE121G, NZE124G, ZZE122G, ZZE123G, ZZE124G	F			49
	カローラ ランクス/アレックス	NZE121, NZE124, ZZE122, ZZE123, ZZE124	F			50
	プレミオ/アリオン	AZT240, NZT240, ZZT240, ZZT245	F			80
NST5225ZR	WiLL VS	NZE127	F			30
	カローラ	CE121, NZE120, NZE121, NZE124, ZZE122, ZZE124	F			47
	カローラ スパシオ	NZE121N, ZZE122N, ZZE124N	F			48
	カローラ フィルダー	CE121G, NZE121G, NZE124G, ZZE122G, ZZE123G, ZZE124G	F			49
	カローラ ランクス/アレックス	NZE121, NZE124, ZZE122, ZZE123, ZZE124	F			50
	プレミオ/アリオン	AZT240, NZT240, ZZT240, ZZT245	F			80
NST5226L	フォレスター	SF5#	F			192
NST5226R	フォレスター	SF5#	F			192
NST5227L	ファミリアSワゴン	BJFW	F			133
	プレマシー	CP8W, CPEW	F			134
NST5227R	ファミリアSワゴン	BJFW	F			133
	プレマシー	CP8W, CPEW	F			134
NST5228L	ファミリアSワゴン	BJFW	R			133
NST5228R	ファミリアSワゴン	BJFW	R			133
NST5229L	イプサム	ACM21W	F			32
NST5229R	イプサム	ACM21W	F			32
NST5229ZL	イプサム	ACM21W, ACM26W	F			32
NST5229ZR	イプサム	ACM21W, ACM26W	F			32
NST5230L	マーチ	AK12, BK12, BNK12, K12	F			122
NST5230R	マーチ	AK12, BK12, BNK12, K12	F			122
NST5230ZL	キューブ/キューブ3	BGZ11, BNZ11, BZ11	F			93
	ノート	E11, NE11	F			109
	マーチ	AK12, BK12, BNK12	F			122
NST5230ZR	キューブ/キューブ3	BGZ11, BNZ11, BZ11	F			93
	ノート	E11, NE11	F			109
	マーチ	AK12, BK12, BNK12	F			122
NST5231R.L	エアトレック	CU2W, CU4W	F			139
NST5232L	エルグランド	E51, ME51, MNE51, NE51	F			90
NST5232R	エルグランド	E51, ME51, MNE51, NE51	F			90
NST5233L	カリフォルニア ウイングロード/ウイングロード	WFY11, WHY11, WPY11, WRY11	F			91
	サニー/スピリット	B15, FB15, QB15, SB15	F			96
NST5233R	カリフォルニア ウイングロード/ウイングロード	WFY11, WHY11, WPY11, WRY11	F			91
	サニー/スピリット	B15, FB15, QB15, SB15	F			96
NST5234L	ノア/ヴォクシー	AZR60G, AZR65G	F			76
NST5234R	ノア/ヴォクシー	AZR60G, AZR65G	F			76
NST5235L	MPV	LW5W, LWEW	F			129
NST5235R	MPV	LW5W, LWEW	F			129
NST5236L	プレマシー	CP8W	F			134
NST5236R	プレマシー	CP8W	F			134
NST5237L	プレマシー	CP8W, CPEW	R			134
NST5237R	プレマシー	CP8W, CPEW	R			134
NST5238R.L	eKワゴン	H81W	F			137
NST5239L	カリーナ	AT190, AT191, AT192, AT211, AT212, CT190, CT210, CT211, ST190	F			40
	カルディナ	AT191G, AT211G, CT190G, CT196V, CT197V, ET196V, ST190G, ST191G, ST210G	F			42
	コロナ	AT190, AT210, AT211, CT190, CT210, CT211, ST190, ST191, ST210	F			61

CGF, CGT, EEK, ESK, NSF, NSG, NST, SSB, SSE, SSK, SST, WSF, WSTタイプ

KYB品番	車　名	モ　デ　ル	取　付			メーカー別掲載頁
			F・R	トップ	ボトム	
NST5239R	カリーナ	AT190, AT191, AT192, AT211, AT212, CT190, CT210, CT211, ST190	F			40
	カルディナ	AT191G, AT211G, CT190G, CT196V, CT197V, ET196V, ST190G, ST191G, ST210G	F			42
	コロナ	AT190, AT210, AT211, CT190, CT210, CT211, ST190, ST191, ST210	F			61
NST5240R.L	ist	NCP60, NCP61	F			29
NST5241L	フォレスター	SG5#	F			194
NST5241R	フォレスター	SG5#	F			194
NST5242L	フォレスター	SG5#	R			194
NST5242R	フォレスター	SG5#	R			194
NST5243L	MRワゴン	MF21S	F			206
	アルト	HA23S	F			209
	ラパン	HE21S	F			212
	モコ	MG21S	F			123
NST5243R	MRワゴン	MF21S	F			206
	アルト	HA23S	F			209
	ラパン	HE21S	F			212
	モコ	MG21S	F			123
NST5243ZL	MRワゴン	MF21S	F			206
	ワゴン R	MC22S	F			213
NST5243ZR	MRワゴン	MF21S	F			206
	ワゴン R	MC22S	F			213
NST5244L	ワゴン R	MA34S, MA63S, MA64S	F			213
NST5244R	ワゴン R	MA34S, MA63S, MA64S	F			213
NST5245L	ラグレイト	GH-RL1, LA-RL1	F			179
NST5245R	ラグレイト	GH-RL1, LA-RL1	F			179
NST5246L	フィット	GD2, GD4	F			178
NST5246R	フィット	GD2, GD4	F			178
NST5247L	ウィッシュ	ANE10G, ZNE10G	F			33
	カローラ	ZZE122	F			48
	カローラ フィルダー	ZZE122G	F			49
	カローラ ランクス/アレックス	ZZE122	F			50
	プレミオ/アリオン	AZT240, ZZT245	F			80
NST5247R	ウィッシュ	ANE10G, ZNE10G	F			33
	カローラ	ZZE122	F			48
	カローラ フィルダー	ZZE122G	F			49
	カローラ ランクス/アレックス	ZZE122	F			50
	プレミオ/アリオン	AZT240, ZZT245	F			80
NST5247ZL	ウィッシュ	ZNE14G	F			33
	カローラ	NZE124, ZZE124	F			48
	カローラ フィルダー	NZE124G, ZZE124G	F			49
	カローラ ランクス/アレックス	NZE124, ZZE124	F			50
NST5247ZR	ウィッシュ	ZNE14G	F			33
	カローラ	NZE124, ZZE124	F			48
	カローラ フィルダー	NZE124G, ZZE124G	F			49
	カローラ ランクス/アレックス	NZE124, ZZE124	F			50
NST5248R.L	プロボックス/サクシード	NCP50V, NCP51V, NCP52V, NCP58G, NLP51V	F			81
NST5248ZR.L	ポルテ	NNP10, NNP11	F			82
NST5249L	YRV	M200G, M201G, M211G	F			182
NST5249R	YRV	M200G, M201G, M211G	F			182
NST5250L	カリーナ	CT195, CT215, CT216, ST195, ST215	F			41
	カルディナ	CT198V, CT199V, CT216G, ET198V, ST195G, ST210G, ST215G, ST215W	F			43
	コロナ	CT195, CT215, CT216, ST195, ST215	F			62
NST5250R	カリーナ	CT195, CT215, CT216, ST195, ST215	F			41
	カルディナ	CT198V, CT199V, CT216G, ET198V, ST195G, ST210G, ST215G, ST215W	F			43
	コロナ	CT195, CT215, CT216, ST195, ST215	F			62
NST5251L	カルディナ	AZT241W, AZT246W, ZZT241W	F			44
NST5251R	カルディナ	AZT241W, AZT246W, ZZT241W	F			44
NST5252L	ミラ	L250S, L250V, L260S, L260V	F			185
	ムーブ/ムーブラテ	L150S, L152S, L160S	F			187

CGF, CGT, EEK, ESK, NSF, NSG, NST, SSB, SSE, SSK, SST, WSF, WSTタイプ

KYB品番	車名	モデル	取付 F・R	取付 トップ	取付 ボトム	メーカー別掲載頁
NST5252R	ミラ	L250S, L250V, L260S, L260V	F			185
	ムーブ/ムーブラテ	L150S, L152S, L160S	F			187
NST5253L	ウィッシュ	ANE11W	F			33
NST5253R	ウィッシュ	ANE11W	F			33
NST5254L	MPV	LW5W, LWEW	F			129
NST5254R	MPV	LW5W, LWEW	F			129
NST5255L	MPV	LW3W, LWFW	F			129
NST5255R	MPV	LW3W, LWFW	F			129
NST5256R.L	コルト	Z25A, Z26A, Z27A, Z28A	F			145
NST5257L	MAX	L950S, L952S, L960S, L962S	F			182
NST5257R	MAX	L950S, L952S, L960S, L962S	F			182
NST5258L	フィット	GD1, GD3	F			178
NST5258R	フィット	GD1, GD3	F			178
NST5259L	シャリオ/グランディス	NA4W	F			147
NST5259R	シャリオ/グランディス	NA4W	F			147
NST5260L	レガシィ	BD5#, BG5#, BG9#	F			198
NST5260R	レガシィ	BD5#, BG5#, BG9#	F			198
NST5261L	レガシィ	BD5#, BG5#, BG9#	R			198
NST5261R	レガシィ	BD5#, BG5#, BG9#	R			198
NST5262L	バサラ	JHU30, JNU30, JTNU30, JTU30, JU30, JVNU30, JVU30	F			109
	プレサージュ	HU30, NU30, TNU30, TU30, U30, VNU30, VU30	F			120
NST5262R	バサラ	JHU30, JNU30, JTNU30, JTU30, JU30, JVNU30, JVU30	F			109
	プレサージュ	HU30, NU30, TNU30, TU30, U30, VNU30, VU30	F			120
NST5263L	バネットセレナ/セレナ	KBNC23, KVNC23	F			112
NST5263R	バネットセレナ/セレナ	KBNC23, KVNC23	F			112
NST5264L	デミオ	DW3W, DW5W	F			132
NST5264R	デミオ	DW3W, DW5W	F			132
NST5265L	ティアナ	J31, PJ31	F			108
NST5265R	ティアナ	J31, PJ31	F			108
NST5266L	プレサージュ	PU31, TU31	F			121
NST5266R	プレサージュ	PU31, TU31	F			121
NST5267L	プレサージュ	PNU31, TNU31	F			121
NST5267R	プレサージュ	PNU31, TNU31	F			121
NST5268L	Kei	HN11S, HN12S, HN21S, HN22S	F			206
NST5268R	Kei	HN11S, HN12S, HN21S, HN22S	F			206
NST5269L	スイフト	HT51S	F			210
NST5269R	スイフト	HT51S	F			210
NST5270R.L	ブーン	M300S, M301S, M310S	F			183
	パッソ	KGC10, KGC15, QNC10	F			78
NST5271R.L	シエンタ	NCP81G	F			63
NST5272R.L	シエンタ	NCP85G	F			63
NST5273L	バネットセレナ/セレナ	KBNC23, KVNC23	F			113
NST5273R	バネットセレナ/セレナ	KBNC23, KVNC23	F			113
NST5274R.L	eKスポーツ	H81W	F			137
NST5275R.L	eKスポーツ	H81W	F			137
NST5276L	Xトレイル	NT30, T30	F			87
NST5276R	Xトレイル	NT30, T30	F			87
NST5277L	Xトレイル	NT30, T30	R			87
NST5277R	Xトレイル	NT30, T30	R			87
NST5279L	レガシィ	BL5#, BP5#	F			203
NST5279R	レガシィ	BL5#, BP5#	F			203
NST5280L	レガシィ	BL5#, BP5#	F			203
NST5280R	レガシィ	BL5#, BP5#	F			203
NST5281L	Be-1	BK10	F			87
	パオ	PK10	F			109
	マーチ	K10	F			122
NST5281R	Be-1	BK10	F			87
	パオ	PK10	F			109
	マーチ	K10	F			122
NST5282L	ジーノ	L700S, L701S, L710S, L711S	F			183
	ミラ	L700S, L700V, L710S, L710V	F			185
NST5282R	ジーノ	L700S, L701S, L710S, L711S	F			183
	ミラ	L700S, L700V, L710S, L710V	F			185
NST5283L	アイシス	ANM10G/W, ANM15G/W, ZNM10G/W	F			30

CGF, CGT, EEK, ESK, NSF, NSG, NST, SSB, SSE, SSK, SST, WSF, WSTタイプ

KYB品番	車　名	モ　デ　ル	取　付			メーカー別掲載頁
			F・R	トップ	ボトム	
NST5283R	アイシス	ANM10G/W, ANM15G/W, ZNM10G/W	F			30
NST5284L	エヴリィ	DA62V, DA62W	F			210
NST5284R	エヴリィ	DA62V, DA62W	F			210
NST5285L	アルト	HA24S	F			209
NST5285R	アルト	HA24S	F			209
NST5285ZL	セルボ	HG21S	F			210
NST5285ZR	セルボ	HG21S	F			210
NST5286L	プレーリー/リバティ	PM12, PNM12	F			120
NST5286R	プレーリー/リバティ	PM12, PNM12	F			120
NST5287L	プレーリー/リバティ	RM12, RNM12	F			120
NST5287R	プレーリー/リバティ	RM12, RNM12	F			120
NST5288L	ムラーノ	PNZ50, PZ50, TZ50	F			123
NST5288R	ムラーノ	PNZ50, PZ50, TZ50	F			123
NST5289L	カリフォルニア ウイングロード/	JY12, NY12, Y12	F			92
	ウイングロード					
	ティーダ	C11, JC11, NC11	F			108
	ティーダラティオ	SC11, SJC11, SNC11	F			108
NST5289R	カリフォルニア ウイングロード/	JY12, NY12, Y12	F			92
	ウイングロード					
	ティーダ	C11, JC11, NC11	F			108
	ティーダラティオ	SC11, SJC11, SNC11	F			108
NST5290L	ヴィッツ	KSP90, NCP91, SCP90	F			33
	ベルタ	KSP92, SCP92	F			81
	ラクティス	NCP100, SCP100	F			85
NST5290R	ヴィッツ	KSP90, NCP91, SCP90	F			33
	ベルタ	KSP92, SCP92	F			81
	ラクティス	NCP100, SCP100	F			85
NST5291L	ヴィッツ	NCP95	F			34
	ベルタ	NCP96	F			81
	ラクティス	NCP105	F			85
NST5291R	ヴィッツ	NCP95	F			34
	ベルタ	NCP96	F			81
	ラクティス	NCP105	F			85
NST5292L	カムリ グラシア	MCV25W, SXV25, SXV25W	F			37
	マークⅡクオリス	MCV25W, SXV25W	F			85
NST5292R	カムリ グラシア	MCV25W, SXV25, SXV25W	F			37
	マークⅡクオリス	MCV25W, SXV25W	F			85
NST5293L	カムリ グラシア	MCV25W, SXV25, SXV25W	R			37
	マークⅡクオリス	MCV25W, SXV25W	R			85
NST5293R	カムリ グラシア	MCV25W, SXV25, SXV25W	R			37
	マークⅡクオリス	MCV25W, SXV25W	R			85
NST5294L	ライフ/ライフダンク	JB5, JB7	F			179
NST5294R	ライフ/ライフダンク	JB5, JB7	F			179
NST5295L	ライフ/ライフダンク	JB6, JB8	F			179
NST5295R	ライフ/ライフダンク	JB6, JB8	F			179
NST5296L	ウインダム	MCV30	F			34
	カムリ/ビスタ/アルディオ	ACV30	F			39
NST5296R	ウインダム	MCV30	F			34
	カムリ/ビスタ/アルディオ	ACV30	F			39
NST5297L	ウインダム	MCV30	R			34
	カムリ/ビスタ/アルディオ	ACV30	R			39
NST5297R	ウインダム	MCV30	R			34
	カムリ/ビスタ/アルディオ	ACV30	R			39
NST5298L	ウインダム	MCV30	F			34
	カムリ/ビスタ/アルディオ	ACV30	F			40
NST5298R	ウインダム	MCV30	F			34
	カムリ/ビスタ/アルディオ	ACV30	F			40
NST5299L	ウインダム	MCV30	R			34
	カムリ/ビスタ/アルディオ	ACV30	R			40
NST5299R	ウインダム	MCV30	R			34
	カムリ/ビスタ/アルディオ	ACV30	R			40
NST5300L	カムリ/ビスタ/アルディオ	ACV35	F			40
NST5300R	カムリ/ビスタ/アルディオ	ACV35	F			40
NST5301L	カムリ/ビスタ/アルディオ	ACV35	R			40

CGF, CGT, EEK, ESK, NSF, NSG, NST, SSB, SSE, SSK, SST, WSF, WSTタイプ

KYB品番	車名	モデル	取付 F・R	取付 トップ	取付 ボトム	メーカー別掲載頁
NST5301R	カムリ/ビスタ/アルディオ	ACV35	R			40
NST5302L	カムリ/ビスタ/アルディオ	ACV35	F			40
NST5302R	カムリ/ビスタ/アルディオ	ACV35	F			40
NST5303L	カムリ/ビスタ/アルディオ	ACV35	R			40
NST5303R	カムリ/ビスタ/アルディオ	ACV35	R			40
NST5304L	ミラ	L250S, L260S	F			185
NST5304R	ミラ	L250S, L260S	F			185
NST5305L	タント/タントカスタム	L350S	F			183
	ムーブ/ムーブラテ	L550S, L560S	F			187
NST5305R	タント/タントカスタム	L350S	F			183
	ムーブ/ムーブラテ	L550S, L560S	F			187
NST5306L	タント/タントカスタム	L360S	F			183
NST5306R	タント/タントカスタム	L360S	F			183
NST5307L	ラパン	HE21S	F			212
NST5307R	ラパン	HE21S	F			212
NST5308L	ワゴン R	MH21S	F			213
NST5308R	ワゴン R	MH21S	F			213
NST5309L	テラノ	LR, LUR, PR, RR, TR50	F			108
	テラノレグラス	JLR, JLUR, JRR, JTR50	F			109
NST5309R	テラノ	LR, LUR, PR, RR, TR50	F			108
	テラノレグラス	JLR, JLUR, JRR, JTR50	F			109
NST5310L	カローラ スパシオ	AE111N	R			48
NST5310R	カローラ スパシオ	AE111N	R			48
NST5313L	パルサー/ラングレー/リベルタビラ	EN15, FN15, HN15, JN15, SN15	F			116
NST5313R	パルサー/ラングレー/リベルタビラ	EN15, FN15, HN15, JN15, SN15	F			116
NST5314L	ハリアー	ACU30W, ACU35W, GSU30W, GSU35W, MCU30W, MCU35W	F			79
NST5314R	ハリアー	ACU30W, ACU35W, GSU30W, GSU35W, MCU30W, MCU35W	F			79
NST5314ZL	ハリアーハイブリッド	MHU38W	F			79
NST5314ZR	ハリアーハイブリッド	MHU38W	F			79
NST5315L	ハリアー	ACU35W, GSU35W, MCU35W	R			79
NST5315R	ハリアー	ACU35W, GSU35W, MCU35W	R			79
NST5318L	ハリアー	ACU30W, GSU30W, MCU30W	R			79
NST5318R	ハリアー	ACU30W, GSU30W, MCU30W	R			79
NST5319L	RVR	N61W, N71W	F			139
NST5319R	RVR	N61W, N71W	F			139
NST5320L	RVR	N64WG, N74WG	F			139
NST5320R	RVR	N64WG, N74WG	F			139
NST5321L	RVR	N73WG, N74WG	F			139
NST5321R	RVR	N73WG, N74WG	F			139
NST5322L	レガシィ	BH9#, BHE#	F			203
NST5322R	レガシィ	BH9#, BHE#	F			203
NST5323L	レガシィ	BP9#, BPE#	F			205
NST5323R	レガシィ	BP9#, BPE#	F			205
NST5324L	セフィーロ	A33, PA33	F			107
NST5324R	セフィーロ	A33, PA33	F			107
NST5325L	ワゴン R	MH21S	F			213
NST5325R	ワゴン R	MH21S	F			213
NST5326L	MRワゴン	MF21S	F			207
	モコ	MG21S	F			123
NST5326R	MRワゴン	MF21S	F			207
	モコ	MG21S	F			123
NST5327L	アルファード	ANH20W, ANH25W, GGH20W, GGH25W	F			32
	ヴェルファイア	ANH20W, ANH25W, GGH20W, GGH25W	F			34
	エスティマ TL	ACR50W, ACR55W, GSR50W, GSR55W	F			36
NST5327R	アルファード	ANH20W, ANH25W, GGH20W, GGH25W	F			32
	ヴェルファイア	ANH20W, ANH25W, GGH20W, GGH25W	F			34
	エスティマ TL	ACR50W, ACR55W, GSR50W, GSR55W	F			36
NST5328R.L	bB	QNC20, QNC21, QNC25	F			29
NST5329L	トリビュート	EPEW, EPFW	F			132
NST5329R	トリビュート	EPEW, EPFW	F			132
NST5330L	シャリオ/グランディス	N86W, N96W	F			146
NST5330R	シャリオ/グランディス	N86W, N96W	F			146

CGF, CGT, EEK, ESK, NSF, NSG, NST, SSB, SSE, SSK, SST, WSF, WSTタイプ

KYB品番	車　名	モ　デ　ル	取　付			メーカー別掲載頁
			F・R	トップ	ボトム	
NST5331L	シャリオ/グランディス	N84W, N94W	F			146
NST5331R	シャリオ/グランディス	N84W, N94W	F			146
NST5332L	ハリアーハイブリッド	MHU38W	R			79
NST5332R	ハリアーハイブリッド	MHU38W	R			79
NST5333R.L	ミニカ	H31A, H32A, H32V	F			157
	ミニカ トッポ/BJ	H31A, H32A, H32V	F			158
NST5334R.L	ミニカ	H36A, H37A, H37V	F			157
	ミニカ トッポ/BJ	H36A, H37V	F			159
NST5335L	スイフト	ZC11S, ZC21S	F			210
NST5335R	スイフト	ZC11S, ZC21S	F			210
NST5336L	スイフト	ZD11S, ZD21S	F			210
NST5336R	スイフト	ZD11S, ZD21S	F			210
NST5338R.L	パジェロ ミニ	H51A, H56A	F			154
NST5340L	サニー/スピリット	FNB15	F			96
NST5340R	サニー/スピリット	FNB15	F			96
NST5340ZL	カリフォルニア ウイングロード/ウイングロード	WHNY11	F			92
	サニーADバン	VENY11, VHNY11	F			97
NST5340ZR	カリフォルニア ウイングロード/ウイングロード	WHNY11	F			92
	サニーADバン	VENY11, VHNY11	F			97
NST5341L	サニー/スピリット	FNB15	R			96
NST5341R	サニー/スピリット	FNB15	R			96
NST5343L	カリフォルニア ウイングロード/ウイングロード	WFY11, WHY11, WPY11	F			91
	サニーADバン	VEY11, VFY11, VGY11, VY11	F			97
NST5343R	カリフォルニア ウイングロード/ウイングロード	WFY11, WHY11, WPY11	F			91
	サニーADバン	VEY11, VFY11, VGY11, VY11	F			97
NST5344L	ラフェスタ	NB30	F			123
NST5344R	ラフェスタ	NB30	F			123
NST5345L	サニー/スピリット	B15, FB15, QB15, SB15	F			96
NST5345R	サニー/スピリット	B15, FB15, QB15, SB15	F			96
NST5346L	プレオ	RA1, RA2	F			194
NST5346R	プレオ	RA1, RA2	F			194
NST5347L	SX4	YA11S, YB11S	F			207
NST5347R	SX4	YA11S, YB11S	F			207
NST5348L	SX4	YA41S, YB41S	F			207
NST5348R	SX4	YA41S, YB41S	F			207
NST5349R.L	タウンボックス	U61W, U62W, U63W, U64W	F			147
NST5350L	アウトランダー	CW5W	F			139
NST5350R	アウトランダー	CW5W	F			139
NST5351L	ステップワゴン	RG1/RG2, RG3/RG4	F			176
NST5351R	ステップワゴン	RG1/RG2, RG3/RG4	F			176
NST5352L	バネットセレナ/セレナ	C25	F			114
NST5352R	バネットセレナ/セレナ	C25	F			114
NST5352ZL	バネットセレナ/セレナ	C25	F			114
NST5352ZR	バネットセレナ/セレナ	C25	F			114
NST5353L	バネットセレナ/セレナ	NC25	F			114
NST5353R	バネットセレナ/セレナ	NC25	F			114
NST5354L	ラフェスタ	B30	F			123
NST5354R	ラフェスタ	B30	F			123
NST5355L	Kei	HN22S	F			206
NST5355R	Kei	HN22S	F			206
NST5356L	Kei	HN22S	F			206
NST5356R	Kei	HN22S	F			206
NST5357L	ゼスト/ゼストスポーツ	JE1	F			176
NST5357R	ゼスト/ゼストスポーツ	JE1	F			176
NST5358L	R2	RC1#	F			188
NST5358R	R2	RC1#	F			188
NST5358ZL	R1	RJ1, RJ2	F			188
	R2	RC1#	F			188
NST5358ZR	R1	RJ1, RJ2	F			188
	R2	RC1#	F			188

CGF, CGT, EEK, ESK, NSF, NSG, NST, SSB, SSE, SSK, SST, WSF, WSTタイプ

KYB品番	車名	モデル	取付 F・R	取付 トップ	取付 ボトム	メーカー別掲載頁
NST5359L	R1	RJ1, RJ2	R			188
	R2	RC1#	R			188
NST5359R	R1	RJ1, RJ2	R			188
	R2	RC1#	R			188
NST5360L	デリカD:5	CV5W	F			153
NST5360R	デリカD:5	CV5W	F			153
NST5361L	カローラ フィルダー	NZE141G	F			50
NST5361R	カローラ フィルダー	NZE141G	F			50
NST5362L	オーリス	ZRE152H	F			37
NST5362R	オーリス	ZRE152H	F			37
NST5363L	オーリス	NZE154H, ZRE154H	F			37
NST5363R	オーリス	NZE154H, ZRE154H	F			37
NST5364L	カローラ フィルダー	NZE144G, ZRE144G	F			50
NST5364R	カローラ フィルダー	NZE144G, ZRE144G	F			50
NST5365L	ハリアー	ACU30W, GSU30W	R			79
NST5365R	ハリアー	ACU30W, GSU30W	R			79
NST5366L	ハリアー	ACU35W, GSU35W	R			79
NST5366R	ハリアー	ACU35W, GSU35W	R			79
NST5367L	ハリアーハイブリッド	MHU38W	R			79
NST5367R	ハリアーハイブリッド	MHU38W	R			79
NST5368L	カローラ フィルダー	ZRE142G	F			50
NST5368R	カローラ フィルダー	ZRE142G	F			50
NST5369L	エスティマハイブリッド	AHR20W	F			37
NST5369R	エスティマハイブリッド	AHR20W	F			37
NST5370L	エヴリィ	DA64W	F			210
NST5370R	エヴリィ	DA64W	F			210
NST5371L	エヴリィ	DA64V	F			210
NST5371R	エヴリィ	DA64V	F			210
NST5372L	ソニカ	L405S	F			183
NST5372R	ソニカ	L405S	F			183
NST5373R.L	パジェロ ミニ	H53A, H58A	F			154
NST5374L	デリカD:5	CV5W	F			153
NST5374R	デリカD:5	CV5W	F			153
NST5375L	カムリ/ビスタ/アルディオ	ACV40	F			40
NST5375R	カムリ/ビスタ/アルディオ	ACV40	F			40
NST5376L	カムリ/ビスタ/アルディオ	ACV40	R			40
NST5376R	カムリ/ビスタ/アルディオ	ACV40	R			40
NST5377L	ステラ	RN1, RN2	F			192
NST5377R	ステラ	RN1, RN2	F			192
NST5378L	ステラ	RN1, RN2	R			192
NST5378R	ステラ	RN1, RN2	R			192
NST5381L	ノア/ヴォクシー	ZRR70G, ZRR75G	F			76
NST5381R	ノア/ヴォクシー	ZRR70G, ZRR75G	F			76
NST5382L	ムーブ	L175S, L185S	F			186
NST5382R	ムーブ	L175S, L185S	F			186
NST5383R.L	ミラ	L275S	F			185
	ムーブ	L175S, L185S	F			186
	ムーブ コンテ	L575S	F			187
NST5384L	ノア/ヴォクシー	ZRR70W, ZRR75W	F			76
NST5384R	ノア/ヴォクシー	ZRR70W, ZRR75W	F			76
NST5385L	ブレイド/ブレイドマスター	AZE156H	F			80
NST5385R	ブレイド/ブレイドマスター	AZE156H	F			80
NST5386L	プリウス	NHW20	F			80
NST5386R	プリウス	NHW20	F			80
NST5387L	カローラ ルミオン	NZE151N, ZRE152N	F			50
NST5387R	カローラ ルミオン	NZE151N, ZRE152N	F			50
NST5388L	マークX ジオ	ANA10, GGA10	F			85
NST5388R	マークX ジオ	ANA10, GGA10	F			85
NST5389L	マークX ジオ	ANA15	F			85
NST5389R	マークX ジオ	ANA15	F			85
NST5390L	MPV	LY3P	F			129
NST5390R	MPV	LY3P	F			129
NST5391L	ブレイド/ブレイドマスター	AZE154H	F			80
NST5391R	ブレイド/ブレイドマスター	AZE154H	F			80

KYB品番	車　名	モ　デ　ル	取　付			メーカー別掲載頁
			F・R	トップ	ボトム	
NST5392L	ist	NCP110, ZSP110	F			29
NST5392R	ist	NCP110, ZSP110	F			29
NST5393L	パレット	MK21S	F			211
NST5393R	パレット	MK21S	F			211
NST5394L	タント/タントカスタム	L375S	F			183
NST5394R	タント/タントカスタム	L375S	F			183
NST5395L	ist	NCP115	F			29
NST5395R	ist	NCP115	F			29
NST5396L	RAV 4	ACA31W, ACA36W	F			30
	ヴァンガード	ACA33W, ACA38W, GSA33W	F			32
NST5396R	RAV 4	ACA31W, ACA36W	F			30
	ヴァンガード	ACA33W, ACA38W, GSA33W	F			32
NST8003L	ミラ&クオーレ	L70S, L70V	F	S128		185
NST8003R	ミラ&クオーレ	L70S, L70V	F	S128		185
NST8004L	アルト	CC72V	F	T361		207
NST8004R	アルト	CC72V	F	T361		207
NST8005R.L	ミニカ	H11A, H11V, H14A, H14V	F			154
NST8006L	キャロル	AA5PA, AA5RA, AA6PA	F	T361		132
	アルト	CL11V, CM11V, CM21V, CM22V, CN21S, CN22S, CN31S, CN32S, CP21S, CP22S, CR22S, CS22S, HA11S, HA21S, HB11S, HB21S	F	T361		207
	セルボ　モード	CN21S, CN22S, CN31S, CN32S, CP21S, CP22S, CP31S	F	T361		210
	フロンテ	CN11S, CP11S	F	T361		211
NST8006R	キャロル	AA5PA, AA5RA, AA6PA	F	T361		132
	アルト	CL11V, CM11V, CM21V, CM22V, CN21S, CN22S, CN31S, CN32S, CP21S, CP22S, CR22S, CS22S, HA11S, HA21S, HB11S, HB21S	F	T361		207
	セルボ　モード	CN21S, CN22S, CN31S, CN32S, CP21S, CP22S, CP31S	F	T361		210
	フロンテ	CN11S, CP11S	F	T361		211
NST8006ZL	ワゴン R	CT21S, CV21S	F	T361		212
NST8006ZR	ワゴン R	CT21S, CV21S	F	T361		212
NST8007R.L	ミニカ	H21A, H21V, H21VW, H22A, H22V, H22VW	F			155
	ミニカ トッポ/BJ	H22A, H22V	F			158
NST8008R.L	ミニカ	H26A, H26V, H27A, H27V, H27VW	F			156
	ミニカ トッポ/BJ	H27A, H27V	F			158
NST8009L	オプティ	L300S	F	S128		182
	ミラ	L200S, L200V	F	S128		184
NST8009R	オプティ	L300S	F	S128		182
	ミラ	L200S, L200V	F	S128		184
NST8010L	オプティ	L310S	F	S128		182
	ミラ	L210S, L210V	F	S128		184
NST8010R	オプティ	L310S	F	S128		182
	ミラ	L210S, L210V	F	S128		184
NST8011L	ヴィヴィオ	KK3, KK4, KW3, KW4, KY3#	F	S664		192
NST8011R	ヴィヴィオ	KK3, KK4, KW3, KW4, KY3#	F	S664		192
NST8012L	ヴィヴィオ	KK3, KK4, KY3#	R	S607		192
NST8012R	ヴィヴィオ	KK3, KK4, KY3#	R	S607		192
NST8013R.L	ミニカ	H31A	F			157
NST8014L	ミラ	L500S, L500V, L502S	F	S607		184
NST8014R	ミラ	L500S, L500V, L502S	F	S607		184
NST8015L	ミラ	L510S, L510V, L512S	F	S607		184
NST8015R	ミラ	L510S, L510V, L512S	F	S607		184
NST8016L	ムーブ/ムーブラテ	L600S, L602S	F	S607		186
NST8016R	ムーブ/ムーブラテ	L600S, L602S	F	S607		186
NST8017L	ムーブ/ムーブラテ	L610S	F	S607		186
NST8017R	ムーブ/ムーブラテ	L610S	F	S607		186
NST8018L	ヴィヴィオ	KK3, KK4, KW3, KW4	R	S607		192
NST8018R	ヴィヴィオ	KK3, KK4, KW3, KW4	R	S607		192
NST9001L	カローラ	AE101	F	S205		46
	カローラレビン/スプリンタートレノ/レビン/セレス/トレノ/マリノ	AE111	F	S205		52
NST9001R	カローラ	AE101	F	S205		46
	カローラレビン/スプリンタートレノ/レビン/セレス/トレノ/マリノ	AE111	F	S205		52

CGF, CGT, EEK, ESK, NSF, NSG, NST, SSB, SSE, SSK, SST, WSF, WSTタイプ

KYB品番	車名	モデル	取付 F・R	取付 トップ	取付 ボトム	メーカー別掲載頁
NST9002L	カリーナ ED	ST202, ST205	F	S476		42
	カレン	ST206	F	S476		44
	コロナ EXIV	ST202, ST205	F	S476		63
	セリカ	ST202, ST205	F	S476		70
NST9002R	カリーナ ED	ST202, ST205	F	S476		42
	カレン	ST206	F	S476		44
	コロナ EXIV	ST202, ST205	F	S476		63
	セリカ	ST202, ST205	F	S476		70
SSB1058	コペン	L880K	R			183
SSB1786	カローラ	TE70, TE71	R	S628		44
	カローラレビン/スプリンタートレノ/レビン/セレス/トレノ/マリノ	AE85, AE86	R	S628		51
	スプリンター	CE70, TE70, TE71	R	S628		65
SSB1787	カローラ	CE102G, CE106V, CE107V, CE108G	R	S628		46
	スプリンター	CE102G, CE106V, CE107V, CE108G	R	S628		67
	セリカ	TA64	R	S628		69
	マークⅡ	GX60G, GX70G, LX76V, YX76V	R	S628		82
SSB1788	カリーナ	AA63, RA63, TA61, TA63	R	S628		40
	クレスタ	GX61, GX71, MX61, MX71	R	S628		59
	コロナ	RT141, TT142	R	S628		61
	セリカ	AA63, GA61, MA61, MA63, RA63, TA61, TA63	R	S628		69
	ソアラ	GZ10, MZ10, MZ11	R	S628		71
	チェイサー	GX61, GX71, LX65, MX61, MX71, RX63	R	S628		74
	マークⅡ	GX61, GX71, LX65, MX61, MX63, MX71	R	S628		82
SSB2003	セドリック/グロリア	EY31, KEY31, KPY31, KUY31, KY31, PY31, TY31, UY31, Y31, YPY31	R			105
SSB2004	フェアレディ Z	KPGZ31, KPZ31, PGZ31	R			117
SSB2005	エスティマ	TCR11W, TCR21W	R			35
	エスティマ エミーナ/ルシーダ	CXR11G, CXR21G, TCR11G, TCR21G	R			36
SSB2006	エスティマ	TCR10W, TCR20W	R			35
	エスティマ エミーナ/ルシーダ	CXR10G, CXR20G, TCR10G, TCR20G	R			36
SSB2023	RAV 4	SXA10C/G, SXA15G, SXA11G/16G	R			30
SSB2025	オデッセイ	E-RA3, E-RA4, E-RA5, GF-RA3, GF-RA4, GF-RA5, RA1, RA2	R			172
SSB2027	グランビア/グランドハイエース/レジアス/ツーリングハイエース	KCH10W, KCH40G, KCH40W, RCH11W, RCH41W, VCH10W	F			57
SSB2029	グランビア/グランドハイエース/レジアス/ツーリングハイエース	KCH16W, KCH46G, KCH46W, RCH47W, VCH16W	F			57
SSB2031	エスクード	TA01W, TA01R, TA11W, TA51W, TD01W	R			209
SSB2033	グランビア/グランドハイエース/レジアス/ツーリングハイエース	KCH10W, KCH40G, KCH40W, RCH11W, RCH41W, VCH10W	R			57
SSB2035	グランビア/グランドハイエース/レジアス/ツーリングハイエース	KCH16W, KCH46G, KCH46W, RCH47W, VCH16W	R			57
SSB2036	パジェロ Jr	H57A	R			153
SSB2042	イプサム	CXM10G, SXM10G	R	S416		32
	ガイア	CXM10G, SXM10G	R	S416		37
SSB2044	SMX	RH1, RH2	R			169
	ステップワゴン	E-RF1, E-RF2, GF-RF1, GF-RF2	R			175
SSB2045	エルグランド	ALE50, ALWE50, APE50, APWE50, ATE50, ATWE50, AVE50, AVWE50	R			89
SSB2055	オデッセイ	GH-RA6, GH-RA7, GH-RA8, LA-RA6, LA-RA7, LA-RA8	R			172
SSB2057	エスティマ TL	ACR30W, MCR30W	R			35
SSB2059	エスティマ TL	ACR40W, MCR40W	R			35
SSB2059Z	アルファード	ANH10W, ANH15W, MNH10W, MNH15W	R			31
	アルファードハイブリッド	ATH10W	R			32
	エスティマハイブリッド	AHR10W	R			37
SSB2062	エルグランド	E51, ME51, MNE51, NE51	R			90
SSB2073	フェアレディ Z	Z33	R			117
SSB2601	ジェミニ	JT150, JT600	R			181
SSB2602	ジェミニ	JT150, JT190	R			181

KYB品番	車　名	モ　デ　ル	取　付			メーカー別掲載頁
			F・R	トップ	ボトム	
SSB9004	スカイライン	DR30, ER30, FJR30, HR30, KDR30, KFJR30, KHR30, KPJR30, KUJR30, PJR30, RFJR30, RHR30, RPJR30, RUJR30, UJR30, YHR30	R			99
	ローレル	EJC31, FC31, FJC31, HC31, HJC31, JC31, KEJC31, KFC31, KFJC31, KHC31, KNC31, KPJC31, KUC31, KUJC31, NC31, PC31, PJC31, SJC31, TFJC31, TJC31, TPJC31, TSJC31, UC31, UJC31	R			124
SSB9008	エテルナ	E39A	R			140
	エテルナ サヴァ	E37A, E39A	R			141
	ギャラン/アスパイア	E37A, E38A, E39A	R			142
SSB9011	スカイライン	HR31, KHR31, KRR31, KSR31, RR31, YHR31, YRR31	R			100
	レパード	GF31	R			124
	ローレル	GC32, KGC32, KHC32, KRC32	R			126
SSB9012	RX7	FC3C, FC3S	R			129
SSB9013	CRX	EF6, EF7, EF8	R			168
	シビック	EF1, EF2, EF3, EF9	R			174
SSB9014L	CRX	EF6, EF7, EF8	F			168
	インテグラ	DA5, DA6, DA7, DA8	F			171
	シビック	EF1, EF2, EF3, EF9	F			174
SSB9014R	CRX	EF6, EF7, EF8	F			168
	インテグラ	DA5, DA6, DA7, DA8	F			171
	シビック	EF1, EF2, EF3, EF9	F			174
SSB9015	クレスタ	GX81, JZX81	R			59
	チェイサー	GX81, JZX81	R			74
	マークⅡ	GX81, JZX81	R			83
SSB9016	180SX	KRPS13, RPS13	R			87
	シルビア	KPS13, PS13	R			98
	セフィーロ	A31, CA31, EA31, ECA31, LA31, LCA31	R			107
	ローレル	EC33, ECC33, FC33, HC33, HCC33, KRC33, KRCC33, SC33	R			127
SSB9018	インテグラ	DA5, DA6, DA7, DA8	R			171
SSB9019	スターレット	EP82, NP80	R		S652	65
	セラ	EXY10	R		S652	69
SSB9020	スカイライン	ECR32, ER32, FR32, HCR32, HR32	F			102
SSB9021	スカイライン	ECR32, ER32, FR32, HCR32, HR32	R			102
SSB9022	スカイライン	BNR32, HNR32	F			101
	セフィーロ	LNA31, NA31	F			107
SSB9023	スカイライン	BNR32, HNR32	R			101
	セフィーロ	LNA31, NA31	R			107
SSB9024	ロードスター	NA6CE, NA8C	F			135
SSB9025	ロードスター	NA6CE, NA8C	R			135
SSB9026L	アコード	CA1, CA2, CA3, CA5, CA6	F			169
	ビガー	CA1, CA2, CA3, CA5	F			178
SSB9026R	アコード	CA1, CA2, CA3, CA5, CA6	F			169
	ビガー	CA1, CA2, CA3, CA5	F			178
SSB9027	アコード	CA1, CA2, CA3, CA5, CA6	R			169
	ビガー	CA1, CA2, CA3, CA5	R			178
SSB9028L	フェアレディ Z	CZ32, GCZ32, GZ32, HZ32, KRGZ32, KRZ32, RZ32, Z32	F			117
SSB9028R	フェアレディ Z	CZ32, GCZ32, GZ32, HZ32, KRGZ32, KRZ32, RZ32, Z32	F			117
SSB9029	スカイライン	ECR32, ER32, HCR32, HR32	R			102
	フェアレディ Z	CZ32, GCZ32, GZ32, HZ32, KRGZ32, KRZ32, RZ32, Z32	R			117
SSB9030	GTO	Z15A, Z16A	R			138
SSB9032	セルシオ	UCF10, UCF20	F			71
SSB9033	セルシオ	UCF10	R			71
SSB9035	ソアラ	JZZ30, UZZ30	F			71
SSB9036	ソアラ	JZZ30, UZZ30	R			71
SSB9038	CRX	EG1, EG2	R			168
	インテグラ	DB6, DB7, DC1	R			171
	シビック	EG3, EG4, EG5, EG6, EG7, EG8, EG9	R			174
	ドマーニ	MA4, MA5	R			177
SSB9039	FTO	DE2A, DE3A	R			137
	ランサー/ミラージュ	CA4A, CB4A, CC4A, CD5A, CD9A, CJ4A, CK4A, CM5A	R			161
SSB9040	プリメーラ	HP10, HP11, P11, QP11	F			117
	ブルーバード	EU14, HU14, QU14, SU14	F			119

CGF, CGT, EEK, ESK, NSF, NSG, NST, SSB, SSE, SSK, SST, WSF, WSTタイプ

KYB品番	車名	モデル	取付 F・R	取付 トップ	取付 ボトム	メーカー別掲載頁
SSB9042	アスコット	E-CE4	R			171
	インスパイア	CB5	R			171
	ラファガ	CE4, CE5	R			180
SSB9043	ギャラン/エテルナ/エメロード	E52A, E53A, E54A, E57A, E64A, E72A, E77A, E84A	F			143
SSB9044	ギャラン/エテルナ/エメロード	E52A, E53A, E54A, E57A, E64A, E72A, E77A, E84A	R			143
SSB9045	シーマ	FGY32, FPY32	R			98
	セドリック/グロリア	PAY32, PBY32, PY32, UY32, Y32	R			106
SSB9046	アコード	CB1, CB3, CB6, CB7	R			169
	アスコット	CB1, CB3	R			170
SSB9047	アコード	CB9, CD3, CD4, CD5, CD6, CD7, CD8, CE1, E-CF2	R			170
SSB9048	クレスタ	GX100, GX90, JZX100, JZX90, LX100, LX90	F			60
	チェイサー	GX100, GX90, JZX100, JZX90, LX100, LX90, SX100	F			75
	マークⅡ	GX100, GX90, JZX100, JZX90, LX100, LX90	F			84
SSB9049	クレスタ	GX100, GX90, JZX100, JZX90, LX100, LX90	R			60
	チェイサー	GX100, GX90, JZX100, JZX90, LX100, LX90, SX100	R			75
	マークⅡ	GX100, GX90, JZX100, JZX90, LX100, LX90	R			84
SSB9050	アリスト	JZS147	F			31
	クラウン/マジェスタ	JZS155, UZS147, UZS157	F			56
SSB9051	アリスト	JZS147	R			31
	クラウン/マジェスタ	JZS155, UZS147, UZS157	R			56
SSB9052	GTO	Z15A, Z16A	R			138
SSB9053	スカイライン	ECR33, ER33, HR33	F			102
SSB9054	シルビア	CS14, S14	R			98
	スカイライン	ECR33, ER33, HR33	R			102
SSB9054X	ローレル	GC34, GCC34, HC34, SC34	R			127
SSB9054Z	ステージア	WGC34, WGNC34, WHC34	R			103
SSB9055	ランサー/ミラージュ	CE9A	R			163
SSB9056	サニー/スピリット	B14, EB14, FB14, HB14, SB14	R			95
	パルサー/ラングレー/リベルタビラ	EN15, FN15, HN15, SN15	R			116
	プレセア	HR11, PR11, R11	R			121
SSB9057	スターレット	EP82	R		S652	65
SSB9058X	ステージア	WGNC34	F			103
SSB9059	スカイライン	ECR33, ER33, HR33	R			102
SSB9061	シビック	EJ1	R			174
SSB9062	インスパイア	CC2, CC3, UA1, UA2	R			171
	ビガー	CC2, CC3	R			178
SSB9063	カローラⅡ	EL51, EL53, NL50	R		S652	51
	コルサ/ターセル	EL51, EL53, NL50	R		S652	60
	サイノス	EL52, EL52C, EL54, EL54C	R		S652	63
	スターレット	EP82, EP91, NP80	R		S652	65
	ラウム	EXZ10	R		S652	85
SSB9064	シビック	EK2, EK3, EK4	R			175
	シビックフェリオ	EK2, EK3, EK4, EK8	R			175
SSB9065	ディアマンテ	F31A, F36A	F			148
SSB9066	ディアマンテ	F31A, F36A	R			148
SSB9067	ディアマンテ	F31A, F41A, F46A	F			148
SSB9068	ディアマンテ	F31A, F41A, F46A	R			148
SSB9069	シーマ	FGY33, FHY33	R			98
	セドリック/グロリア	HBY33, HY33, PY33, UY33	R			106
SSB9070	セフィーロ	A32, HA32, PA32	R			107
SSB9071	プリメーラ	HP11, P11, QP11	R			117
	ブルーバード	EU14, HU14, QU14, SU14	R			119
SSB9072	オルティア	E-EL1, E-EL2, E-EL3	R			173
SSB9074	CRV	E-RD1	R			168
SSB9075	ランサー/ミラージュ	CN9A	R			164
SSB9076	ギャラン/アスパイア	EA1A, EA7A	F			142
	レグナム	EA1W, EA3W, EA4W, EA5W, EA7W	F			166
SSB9077	ギャラン/アスパイア	EA1A, EA7A	R			142
	レグナム	EA1W, EA3W, EA4W, EA5W, EA7W	R			166
SSB9078	ギャラン/アスパイア	EA3A, EC1A, EC3A, EC7A	F			142
	レグナム	EA3W, EA4W, EC1W, EC3W, EC4W, EC5W, EC7W	F			166
SSB9079	ギャラン/アスパイア	EA3A, EC1A, EC3A, EC7A	R			142
	レグナム	EA3W, EA4W, EC1W, EC3W, EC4W, EC5W, EC7W	R			166

KYB品番	車　名	モ　デ　ル	取　付			メーカー別掲載頁
			F・R	トップ	ボトム	
SSB9082	アコード	E-CF3, E-CF4, E-CF6	R			170
	トルネオ	E-CF3, E-CF4	R			177
SSB9082Z	アコード	GF-CH9	R			170
SSB9085	ロードスター	NB6C, NB8C	F			136
SSB9086	ロードスター	NB6C, NB8C	R			136
SSB9087	クラウン/マジェスタ	GS151, GS151H, JZS151, JZS155, LS151, LS151H	R			55
SSB9088	セルシオ	UCF20	R			71
SSB9092	スカイライン	ER34, HR34	F			102
SSB9093	スカイライン	ER34, HR34	R			102
SSB9095	スカイライン	ER34, HR34	R			102
SSB9097	クラウン/マジェスタ	GS151, GS151H, JZS151, JZS155, LS151, LS151H	F			55
SSB9107	アリスト	JZS160, JZS161	F			31
	クラウン/マジェスタ	JZS177, UZS175	F			57
SSB9108	アリスト	JZS160, JZS161	R			31
	クラウン/マジェスタ	JZS177, UZS175	R			57
SSB9109	レガシィ	BE5#, BE9#, BH5#, BH9#	R			201
SSB9110	アコード	E-CF7	R			170
SSB9401L	CRX	EG1, EG2	F			168
	インテグラ	DB6, DB7, DC1	F			171
	シビック	EG3, EG4, EG5, EG6, EG7, EG8, EG9, EJ1	F			174
	ドマーニ	MA4, MA5	F			177
SSB9401R	CRX	EG1, EG2	F			168
	インテグラ	DB6, DB7, DC1	F			171
	シビック	EG3, EG4, EG5, EG6, EG7, EG8, EG9, EJ1	F			174
	ドマーニ	MA4, MA5	F			177
SSB9405L	アコード	CB1, CB3, CB6, CB7, CB9	F			169
	アスコット	CB1, CB3	F			170
SSB9405R	アコード	CB1, CB3, CB6, CB7, CB9	F			169
	アスコット	CB1, CB3	F			170
SSB9406L	RX7	FD3S	F			130
SSB9406R	RX7	FD3S	F			130
SSB9407	RX7	FD3S	R			130
SSB9408L	アコード	CD3, CD4, CD5, CD6, CD7, CD8, CE1, E-CF2	F			170
SSB9408R	アコード	CD3, CD4, CD5, CD6, CD7, CD8, CE1, E-CF2	F			170
SSB9409L	インスパイア	CC2, CC3, UA1, UA2	F			171
	ビガー	CC2, CC3	F			178
SSB9409R	インスパイア	CC2, CC3, UA1, UA2	F			171
	ビガー	CC2, CC3	F			178
SSB9410L	アスコット	E-CE4	F			171
	インスパイア	CB5	F			171
	ラファガ	CE4, CE5	F			180
SSB9410R	アスコット	E-CE4	F			171
	インスパイア	CB5	F			171
	ラファガ	CE4, CE5	F			180
SSB9411L	オデッセイ	E-RA3, E-RA4, E-RA5, GF-RA3, GF-RA4, GF-RA5, RA1, RA2	F			172
SSB9411R	オデッセイ	E-RA3, E-RA4, E-RA5, GF-RA3, GF-RA4, GF-RA5, RA1, RA2	F			172
SSB9412	シビック	EK2, EK3, EK4	F			175
	シビックフェリオ	EK2, EK3, EK4, EK8	F			175
SSB9413	CRV	E-RD1	F			168
SSB9414	オルティア	E-EL1, E-EL2, E-EL3	F			173
SSB9415	アコード	E-CF3, E-CF4, E-CF6	F			170
	トルネオ	E-CF3, E-CF4	F			177
SSB9415Z	アコード	GF-CH9	F			170
SSB9416	アコード	E-CF7	F			170
SSB9417	オデッセイ	GH-RA6, GH-RA7, LA-RA6, LA-RA7	F			172
SSB9417Z	オデッセイ	GH-RA8, LA-RA8	F			173
SSB9422L	フェアレディ Z	Z33	F			117
SSB9422R	フェアレディ Z	Z33	F			117
SSB9601L	プレリュード	BA8, BA9, BB1, BB4	F			179
SSB9601R	プレリュード	BA8, BA9, BB1, BB4	F			179
SSB9602	プレリュード	BA8, BA9, BB1, BB4	R			179
SSE001	クレスタ	GX71	F			59

CGF, CGT, EEK, ESK, NSF, NSG, NST, SSB, SSE, SSK, SST, WSF, WSTタイプ

KYB品番	車名	モデル	取付 F・R	取付 トップ	取付 ボトム	メーカー別掲載頁
SSE003	スープラ	GA70, GA70H, JZA70, MA70	F			64
	ソアラ	GZ20, MZ20	F			71
SSE004	スカイライン	HR31, KHR31, KRR31, RR31, SR31	F			100
SSE007	クレスタ	GX81, JZX81, MX83	F			59
	チェイサー	GX81, JZX81, MX83	F			74
	マークⅡ	GX81, JZX81, MX83	F			83
SSE013	デリカ	PD4W, PD6W, PD8W, PE8W, PF6W, PF8W	F			151
SSK9408	スープラ	JZA80	F	T685	S814	64
SSK9409	スープラ	JZA80	R	T685		64
SST3009L	SMX	RH1, RH2	F	X439		169
	ステップワゴン	E-RF1, E-RF2, GF-RF1, GF-RF2	F	X439		175
SST3009R	SMX	RH1, RH2	F	X439		169
	ステップワゴン	E-RF1, E-RF2, GF-RF1, GF-RF2	F	X439		175
SST5015L	ジェミニ	JT150, JT190, JT600	F	T653		181
SST5015R	ジェミニ	JT150, JT190, JT600	F	T653		181
SST5030L	RX7	FC3C, FC3S	F	S609		129
SST5030R	RX7	FC3C, FC3S	F	S609		129
SST5031R.L	エテルナ	E39A	F			140
	エテルナ サヴァ	E37A, E39A	F			141
	ギャラン/アスパイア	E37A, E38A, E39A	F			142
SST5045L	カリーナ ED	ST180, ST181, ST182, ST183	R	S668		42
	コロナ EXIV	ST180, ST181, ST182, ST183	R	S668		62
	セリカ	ST182, ST183, ST183C	R	S668		70
SST5045R	カリーナ ED	ST180, ST181, ST182, ST183	R	S668		42
	コロナ EXIV	ST180, ST181, ST182, ST183	R	S668		62
	セリカ	ST182, ST183, ST183C	R	S668		70
SST5051L	ファミリア/レーザー/ユーノス100	BG3P, BG3S, BG5P, BG5S, BG7P	F	T736		132
SST5051R	ファミリア/レーザー/ユーノス100	BG3P, BG3S, BG5P, BG5S, BG7P	F	T736		132
SST5052L	ファミリア/レーザー/ユーノス100	BG3P, BG3S, BG5P, BG5S, BG7P	R	S664		132
SST5052R	ファミリア/レーザー/ユーノス100	BG3P, BG3S, BG5P, BG5S, BG7P	R	S664		132
SST5054L	ファミリア/レーザー/ユーノス100	BG6R, BG6Z, BG8R, BG8Z	F	T986		133
SST5054R	ファミリア/レーザー/ユーノス100	BG6R, BG6Z, BG8R, BG8Z	F	T986		133
SST5055L	ファミリア/レーザー/ユーノス100	BG6R, BG6Z, BG8R, BG8Z	R	S664		133
SST5055R	ファミリア/レーザー/ユーノス100	BG6R, BG6Z, BG8R, BG8Z	R	S664		133
SST5056L	スターレット	EP82, NP80	F	T744		65
	セラ	EXY10	F	T744		69
SST5056R	スターレット	EP82, NP80	F	T744		65
	セラ	EXY10	F	T744		69
SST5059L	サニー/スピリット	FNB13, HNB13, SNB13	F	T986		95
	パルサー/ラングレー/リベルタビラ	EFNN14, ERNN14	F	T986		116
	ラシーン	RFNB14	F	T986		123
SST5059R	サニー/スピリット	FNB13, HNB13, SNB13	F	T986		95
	パルサー/ラングレー/リベルタビラ	EFNN14, ERNN14	F	T986		116
	ラシーン	RFNB14	F	T986		123
SST5060L	サニー/スピリット	FNB13, HNB13, SNB13	R	T906		95
	パルサー/ラングレー/リベルタビラ	EFNN14	R	T906		116
	ラシーン	RFNB14	R	T906		123
SST5060R	サニー/スピリット	FNB13, HNB13, SNB13	R	T906		95
	パルサー/ラングレー/リベルタビラ	EFNN14	R	T906		116
	ラシーン	RFNB14	R	T906		123
SST5061L	プリメーラ	HP10	R	S664		117
SST5061R	プリメーラ	HP10	R	S664		117
SST5064L	セフィーロ	A31, CA31, EA31, ECA31, LA31, LCA31	F	T736		107
	ローレル	EC33, ECC33, FC33, HC33, HCC33, KRC33, KRCC33, SC33	F	T736		127
SST5064R	セフィーロ	A31, CA31, EA31, ECA31, LA31, LCA31	F	T736		107
	ローレル	EC33, ECC33, FC33, HC33, HCC33, KRC33, KRCC33, SC33	F	T736		127
SST5068L	パルサー/ラングレー/リベルタビラ	ERNN14	R	T906		116
SST5068R	パルサー/ラングレー/リベルタビラ	ERNN14	R	T906		116
SST5069L	ジェミニ	JT191F, JT191S	F	T736		181
SST5069R	ジェミニ	JT191F, JT191S	F	T736		181
SST5070L	ジェミニ	JT191F	R	S675		181
SST5070R	ジェミニ	JT191F	R	S675		181

CGF, CGT, EEK, ESK, NSF, NSG, NST, SSB, SSE, SSK, SST, WSF, WSTタイプ

KYB品番	車名	モデル	取付 F・R	取付 トップ	取付 ボトム	メーカー別掲載頁
SST5071L	ジェミニ	JT191F, JT191S	R	S675		181
SST5071R	ジェミニ	JT191F, JT191S	R	S675		181
SST5073R.L	GTO	Z15A, Z16A	F			138
SST5076L	エスティマ	TCR10W, TCR11W, TCR20W, TCR21W	F	X986		35
	エスティマ エミーナ/ルシーダ	CXR10G, CXR11G, CXR20G, CXR21G, TCR10G, TCR11G, TCR20G, TCR21G	F	X986		36
SST5076R	エスティマ	TCR10W, TCR11W, TCR20W, TCR21W	F	X986		35
	エスティマ エミーナ/ルシーダ	CXR10G, CXR11G, CXR20G, CXR21G, TCR10G, TCR11G, TCR20G, TCR21G	F	X986		36
SST5085L	インプレッサ	GC2#, GC4#, GC6#, GC8#, GF2#, GF4#, GF6#, GF8#	R	S606		188
	レガシィ	BC3#, BC5#, BCM#, BF3#, BF5#, BF7#	R	S606		195
SST5085R	インプレッサ	GC2#, GC4#, GC6#, GC8#, GF2#, GF4#, GF6#, GF8#	R	S606		188
	レガシィ	BC3#, BC5#, BCM#, BF3#, BF5#, BF7#	R	S606		195
SST5090L	カローラ	AE101, AE111	R	S668		46
	カローラレビン/スプリンタートレノ/レビン/セレス/トレノ/マリノ	AE101, AE111	R	S668		52
	スプリンター	AE101, AE111	R	S668		66
SST5090R	カローラ	AE101, AE111	R	S668		46
	カローラレビン/スプリンタートレノ/レビン/セレス/トレノ/マリノ	AE101, AE111	R	S668		52
	スプリンター	AE101, AE111	R	S668		66
SST5101L	MR2	SW20	F	T744		30
SST5101R	MR2	SW20	F	T744		30
SST5102L	MR2	SW20	R	T744		30
SST5102R	MR2	SW20	R	T744		30
SST5104L	180SX	KRPS13, RPS13	F	T736		87
	シルビア	KPS13, PS13	F	T736		98
SST5104R	180SX	KRPS13, RPS13	F	T736		87
	シルビア	KPS13, PS13	F	T736		98
SST5107L	ローレル	GC34, GCC34, HC34, SC34	F	T685		127
SST5107R	ローレル	GC34, GCC34, HC34, SC34	F	T685		127
SST5111L	インプレッサ	GC8#, GF8#	F	S368		189
	レガシィ	BC5#, BD5#, BF5#, BF7#, BG5#	F	S368		196
SST5111R	インプレッサ	GC8#, GF8#	F	S368		189
	レガシィ	BC5#, BD5#, BF5#, BF7#, BG5#	F	S368		196
SST5112L	レガシィ	BD3#, BD5#, BG3#, BG5#	R	S606		197
SST5112R	レガシィ	BD3#, BD5#, BG3#, BG5#	R	S606		197
SST5113L	カリーナ ED	ST200, ST201, ST202, ST203	R	S596		42
	カレン	ST206, ST207, ST208	R	S596		44
	コロナ EXIV	ST200, ST201, ST202, ST203	R	S596		62
	セリカ	ST202, ST202C, ST203	R	S596		70
SST5113R	カリーナ ED	ST200, ST201, ST202, ST203	R	S596		42
	カレン	ST206, ST207, ST208	R	S596		44
	コロナ EXIV	ST200, ST201, ST202, ST203	R	S596		62
	セリカ	ST202, ST202C, ST203	R	S596		70
SST5114L	シルビア	CS14, S14	F	T986		98
SST5114R	シルビア	CS14, S14	F	T986		98
SST5116L	サニー/スピリット	B14, EB14, FB14, HB14, SB14	F	T986		95
	パルサー/ラングレー/リベルタビラ	EN15, FN15, HN15, SN15	F	T986		116
	プレセア	HR11, PR11, R11	F	T986		121
SST5116R	サニー/スピリット	B14, EB14, FB14, HB14, SB14	F	T986		95
	パルサー/ラングレー/リベルタビラ	EN15, FN15, HN15, SN15	F	T986		116
	プレセア	HR11, PR11, R11	F	T986		121
SST5121L	インプレッサ	GC2#, GC4#, GC6#, GC8#, GF2#, GF4#, GF6#, GF8#	F	S368		188
	レガシィ	BC3#, BC5#, BCM#, BD3#, BD5#, BF3#, BF5#, BG3#, BG5#	F	S368		195
SST5121R	インプレッサ	GC2#, GC4#, GC6#, GC8#, GF2#, GF4#, GF6#, GF8#	F	S368		188
	レガシィ	BC3#, BC5#, BCM#, BD3#, BD5#, BF3#, BF5#, BG3#, BG5#	F	S368		195
SST5123L	カリーナ ED	ST205	R	S478		42
SST5123R	カリーナ ED	ST205	R	S478		42
SST5124L	FTO	DE2A, DE3A	F	T986		137
SST5124R	FTO	DE2A, DE3A	F	T986		137
SST5125L	ランサー/ミラージュ	CE9A	F	T986		163

CGF, CGT, EEK, ESK, NSF, NSG, NST, SSB, SSE, SSK, SST, WSF, WSTタイプ

KYB品番	車名	モデル	取付 F・R	取付 トップ	取付 ボトム	メーカー別掲載頁
SST5125R	ランサー/ミラージュ	CE9A	F	T986		163
SST5128L	ランティス	CBAEP	F	T986		135
SST5128R	ランティス	CBAEP	F	T986		135
SST5129L	ファミリア/レーザー/ユーノス100	BHA8P, BHA8S	F	T986		133
	ランティス	CBA8P	F	T986		135
SST5129R	ファミリア/レーザー/ユーノス100	BHA8P, BHA8S	F	T986		133
	ランティス	CBA8P	F	T986		135
SST5130L	ファミリア/レーザー/ユーノス100	BHA8P, BHA8S	R	S607		133
	ランティス	CBA8P, CBAEP	R	S607		135
SST5130R	ファミリア/レーザー/ユーノス100	BHA8P, BHA8S	R	S607		133
	ランティス	CBA8P, CBAEP	R	S607		135
SST5132R.L	パジェロ Jr	H57A	F			153
SST5133L	セフィーロ	A32, HA32, PA32	F	T986		107
SST5133R	セフィーロ	A32, HA32, PA32	F	T986		107
SST5134L	ランサー/ミラージュ	CA4A, CB4A, CC4A, CD5A, CD9A	F	T986		161
SST5134R	ランサー/ミラージュ	CA4A, CB4A, CC4A, CD5A, CD9A	F	T986		161
SST5138L	カローラII	EL51, EL53, NL50	F	T744		51
	コルサ/ターセル	EL51, EL53, NL50	F	T744		60
	サイノス	EL52, EL52C, EL54, EL54C	F	T744		63
	スターレット	EP91	F	T744		65
	ラウム	EXZ10	F	T744		85
SST5138R	カローラII	EL51, EL53, NL50	F	T744		51
	コルサ/ターセル	EL51, EL53, NL50	F	T744		60
	サイノス	EL52, EL52C, EL54, EL54C	F	T744		63
	スターレット	EP91	F	T744		65
	ラウム	EXZ10	F	T744		85
SST5139L	エスクード	TA01W, TA01R, TA11W, TA51W, TD01W	F	X134		209
SST5139R	エスクード	TA01W, TA01R, TA11W, TA51W, TD01W	F	X134		209
SST5141L	ランサー/ミラージュ	CJ4A, CK4A, CM5A	F	T986		163
SST5141R	ランサー/ミラージュ	CJ4A, CK4A, CM5A	F	T986		163
SST5142L	レガシィ	BG9#	F	S368		201
SST5142R	レガシィ	BG9#	F	S368		201
SST5143L	レガシィ	BG9#	R	S668		201
SST5143R	レガシィ	BG9#	R	S668		201
SST5148L	イプサム	SXM10G	F	S439		32
SST5148R	イプサム	SXM10G	F	S439		32
SST5149L	イプサム	CXM10G	F	S439		32
SST5149R	イプサム	CXM10G	F	S439		32
SST5150L	ランサー/ミラージュ	CN9A	F	T685		164
SST5150R	ランサー/ミラージュ	CN9A	F	T685		164
SST5151L	カローラ	AE101, AE111, CE102G, CE106V, CE107V, CE108G	F	T744		46
	カローラレビン/スプリンタートレノ/レビン/セレス/トレノ/マリノ	AE101, AE111	F	T744		52
	スプリンター	AE101, AE111, CE102G, CE106V, CE107V, CE108G	F	T744		66
SST5151R	カローラ	AE101, AE111, CE102G, CE106V, CE107V, CE108G	F	T744		46
	カローラレビン/スプリンタートレノ/レビン/セレス/トレノ/マリノ	AE101, AE111	F	T744		52
	スプリンター	AE101, AE111, CE102G, CE106V, CE107V, CE108G	F	T744		66
SST5152L	ステージア	WGC34, WHC34	F	X490		103
SST5152R	ステージア	WGC34, WHC34	F	X490		103
SST5161L	フォレスター	SF5#	R	S353		192
SST5161R	フォレスター	SF5#	R	S353		192
SST5174L	フォレスター	SF5#	F	S368		192
SST5174R	フォレスター	SF5#	F	S368		192
SST5185L	レガシィ	BE5#, BE9#, BH5#, BH9#	F	T381		201
SST5185R	レガシィ	BE5#, BE9#, BH5#, BH9#	F	T381		201
SST5196L	ステージア	WGC34, WHC34	F			103
SST5196R	ステージア	WGC34, WHC34	F			103
SST5207L	エスティマ TL	ACR30W, MCR30W	F			35
	エスティマハイブリッド	AHR10W	F			37
SST5207R	エスティマ TL	ACR30W, MCR30W	F			35
	エスティマハイブリッド	AHR10W	F			37
SST5210L	エルグランド	ALE50, ALWE50, ATE50, ATWE50, AVE50, AVWE50	F			89
SST5210R	エルグランド	ALE50, ALWE50, ATE50, ATWE50, AVE50, AVWE50	F			89

CGF, CGT, EEK, ESK, NSF, NSG, NST, SSB, SSE, SSK, SST, WSF, WSTタイプ

KYB品番	車名	モデル	取付 F・R	取付 トップ	取付 ボトム	メーカー別掲載頁
SST5211L	エルグランド	APE50, APWE50, ATE50, ATWE50	F			90
SST5211R	エルグランド	APE50, APWE50, ATE50, ATWE50	F			90
SST5214L	アルファード	ANH10W, ANH15W, MNH10W, MNH15W	F			31
	アルファードハイブリッド	ATH10W	F			32
	エスティマ TL	ACR40W, MCR40W	F			35
SST5214R	アルファード	ANH10W, ANH15W, MNH10W, MNH15W	F			31
	アルファードハイブリッド	ATH10W	F			32
	エスティマ TL	ACR40W, MCR40W	F			35
SST5216L	エルグランド	APE50, APWE50, ATE50, ATWE50	F			90
SST5216R	エルグランド	APE50, APWE50, ATE50, ATWE50	F			90
SST5232L	エルグランド	E51, ME51, MNE51, NE51	F			90
SST5232R	エルグランド	E51, ME51, MNE51, NE51	F			90
SST5278L	コペン	L880K	F			183
SST5278R	コペン	L880K	F			183
SST9001L	カローラ	AE101	F	S206		46
	カローラレビン/スプリンタートレノ/レビン/セレス/トレノ/マリノ	AE111	F	S206		52
SST9001R	カローラ	AE101	F	S206		46
	カローラレビン/スプリンタートレノ/レビン/セレス/トレノ/マリノ	AE111	F	S206		52
SST9002L	カリーナ ED	ST202, ST205	F	S477		42
	カレン	ST206	F	S477		44
	コロナ EXIV	ST202, ST205	F	S477		63
	セリカ	ST202, ST205	F	S477		70
SST9002R	カリーナ ED	ST202, ST205	F	S477		42
	カレン	ST206	F	S477		44
	コロナ EXIV	ST202, ST205	F	S477		63
	セリカ	ST202, ST205	F	S477		70
WSF1025	ライフ/ライフダンク	GF-JB1, LA-JB1, LA-JB3	R			179
WSF1026	Z	GF-PA1	R			169
WSF1027	キャパ	GF-GA4	R			173
WSF1028	HR-V	GF-GH1, GF-GH2	R			168
WSF1029	ライフ/ライフダンク	GF-JB2, LA-JB2, LA-JB4	R			179
WSF1031	ワゴン R	MC11S, MC12S, MC21S, MC22S	R			212
WSF1033	ムーブ/ムーブラテ	L900S, L902S	R			186
WSF1034	ムーブ/ムーブラテ	L910S	R			186
WSF1036	ミニカ トッポ/BJ	H41A, H42A, H46A, H47A	R			159
WSF1036Z	eKワゴン	H81W	R			137
WSF1038	バネットセレナ/セレナ	PC24, PNC24, VC24, VNC24	R			113
WSF1038Z	バネットセレナ/セレナ	RC24, TC24, TNC24	R			114
WSF1039	バモス/バモスホビオ	HJ1, HJ2, HM1, HM2, HM3, HM4	R			177
WSF1040	フィット	GD1, GD3	R			178
WSF1041	マーチ	AK12, BK12, K12	R			122
WSF1041Z	キューブ/キューブ3	BGZ11, BZ11	R			93
	マーチ	AK12, BK12	R			122
WSF1042	MRワゴン	MF21S	R			206
	ラパン	HE21S	R			212
	ワゴン R	MH21S	R			213
	モコ	MG21S	R			123
WSF1042A	MRワゴン	MF21S	R			206
	ラパン	HE21S	R			212
	ワゴン R	MH21S	R			213
	モコ	MG21S	R			123
WSF1042X	セルボ	HG21S	R			210
WSF1042Z	MRワゴン	MF21S	R			206
	ワゴン R	MC22S	R			213
WSF1049	ソニカ	L405S	R			183
	タント/タントカスタム	L360S	R			183
	ムーブ/ムーブラテ	L152S, L160S	R			187
WSF1054Z	bB	QNC20, QNC21	R			29
WSF1056	バモス/バモスホビオ	HM1, HM2, HM3, HM4	R			177
WSF1057	eKスポーツ	H81W	R			137
WSF1059	アイシス	ANM10G/W, ZNM10G/W	R			30
WSF1061X	ノート	E11, NE11	R			109

CGF, CGT, EEK, ESK, NSF, NSG, NST, SSB, SSE, SSK, SST, WSF, WSTタイプ

KYB品番	車名	モデル	取付 F・R	取付 トップ	取付 ボトム	メーカー別掲載頁
WSF1062	ヴィッツ	KSP90, NCP91, SCP90	R			33
WSF1063	ヴィッツ	NCP91	R			34
WSF1065	ゼスト/ゼストスポーツ	JE1	R			176
	ライフ/ライフダンク	JB5, JB7	R			179
WSF1065Z	ゼスト/ゼストスポーツ	JE1	R			176
WSF1066	ライフ/ライフダンク	JB6, JB8	R			179
WSF1067	ムーブ/ムーブラテ	L150S	R			187
WSF1068	ミラ	L250S	R			185
	ムーブ/ムーブラテ	L550S	R			187
WSF1069	タント/タントカスタム	L350S	R			183
WSF1076	ラクティス	NCP100, SCP100	R			85
WSF1077	カリフォルニア ウイングロード/ウイングロード	JY12, NY12, Y12	R			92
WSF1078	スイフト	ZC11S, ZC21S	R			210
WSF1079	スイフト	ZD11S, ZD21S	R			210
WSF1089	ステップワゴン	RG1/RG2, RG3/RG4	R			176
WSF1090	バネットセレナ/セレナ	C25	R			114
WSF1092	バネットセレナ/セレナ	NC25	R			114
WSF1093	ラフェスタ	B30	R			123
WSF1094	エヴリィ	DA64W	R			210
WSF1095	エヴリィ	DA64V	R			210
WSF1096	ミラ	L275S	R			185
	ムーブ	L175S	R			186
	ムーブ コンテ	L575S	R			187
WSF1097	ムーブ	L185S	R			186
WSF1098	ist	NCP110, ZSP110	R			29
WSF1099	パレット	MK21S	R			211
WSF1100	タント/タントカスタム	L375S	R			183
WSF2014	エスティマ	TCR11W, TCR21W	R			35
WSF2014Z	エスティマ	TCR11W, TCR21W	R			35
	エスティマ エミーナ/ルシーダ	CXR11G, CXR21G, TCR11G, TCR21G	R			36
WSF2015	エスティマ	TCR10W, TCR20W	R			35
	エスティマ エミーナ/ルシーダ	CXR10G, CXR20G, TCR10G, TCR20G	R			36
WSF2017	リベロ/リベロカーゴ	CD5W	R			165
WSF2021	ラルゴ	VW30, W30	R			124
WSF2025	オデッセイ	E-RA3, E-RA4, E-RA5, GF-RA3, GF-RA4, GF-RA5, RA1, RA2	R			172
WSF2041	アベニール	PNW10	R			88
WSF2044	SMX	RH1, RH2	R			169
	ステップワゴン	E-RF1, E-RF2, GF-RF1, GF-RF2	R			175
WSF2045	エルグランド	ALE50, ALWE50, APE50, APWE50, ATE50, ATWE50, AVE50, AVWE50	R			89
WSF2046	タウンエース/マスターエース/ライトエース/ノア	CR40G, SR40G	F			73
WSF2047	タウンエース/マスターエース/ライトエース/ノア	CR40G, SR40G	R			73
WSF2048	タウンエース/マスターエース/ライトエース/ノア	CR50G, SR50G	F			74
WSF2049	タウンエース/マスターエース/ライトエース/ノア	CR50G, SR50G	R			74
WSF2050	キューブ/キューブ3	AZ10, Z10	R			92
WSF2051	ヴィッツ	NCP10, SCP10	R	S416		33
WSF2052	バサラ	JHU30, JTU30, JU30, JVU30	R			109
	プレサージュ	HU30, TU30, U30, VU30	R			120
WSF2053	シャリオ/グランディス	N84W, N94W	R			146
WSF2054	bB	NCP30, NCP31, NCP34	R			29
	ist	NCP60, NCP61	R			29
WSF2055	オデッセイ	GH-RA6, GH-RA7, GH-RA8, LA-RA6, LA-RA7, LA-RA8	R			172
WSF2056	ファンカーゴ	NCP20, NCP21	R			80
WSF2057	エスティマ TL	ACR30W, MCR30W	R			35
WSF2059	エスティマ TL	ACR40W, MCR40W	R			35
WSF2059Z	アルファード	ANH10W, ANH15W, MNH10W, MNH15W	R			31
	アルファードハイブリッド	ATH10W	R			32
	エスティマハイブリッド	AHR10W	R			37

KYB品番	車名	モデル	取付 F・R	取付 トップ	取付 ボトム	メーカー別掲載頁
WSF2060	ステップワゴン	LA-RF3, LA-RF4, UA-RF3, UA-RF4, UA-RF5, UA-RF6, UA-RF7, UA-RF8	R			176
WSF2061	イプサム	ACM21W	R			32
	ノア/ヴォクシー	AZR60G	R			76
WSF2062	エルグランド	E51, ME51, MNE51, NE51	R			90
WSF2063	ノア/ヴォクシー	AZR60G, ZRR70G, ZRR70W	R			76
WSF2064	MPV	LW3W, LW5W, LWEW, LWFW	R			129
WSF2065	アテンザ	GG3S, GY3W	R			130
WSF2066	カリフォルニア ウイングロード/ウイングロード	WFY11, WHY11, WRY11	R			91
WSF2067Z	ノア/ヴォクシー	ZRR75G, ZRR75W	R			76
WSF2069	ステージア	NM35	R			104
WSF2074	コルト	Z25A, Z27A	R			145
WSF2075	シャリオ/グランディス	NA4W	R			147
WSF2076	バサラ	JNU30, JTNU30, JVNU30	R			110
	プレサージュ	NU30, TNU30, VNU30	R			121
WSF2078	ヴィッツ	NCP13	R			33
WSF2079	プレサージュ	PU31, TU31	R			121
WSF2079X	ティアナ	J31, PJ31	R			108
WSF2080	プレサージュ	PNU31, TNU31	R			121
WSF2081	エリシオン	RR1, RR2, RR3, RR4	R			171
WSF2089	アルファード	ANH20W, GGH20W	R			32
	ヴェルファイア	ANH20W, GGH20W	R			34
	エスティマ TL	ACR50W, GSR50W	R			36
WSF2090	アルファード	ANH25W, GGH25W	R			32
	ヴェルファイア	ANH25W, GGH25W	R			34
	エスティマ TL	ACR55W, GSR55W	R			36
WSF2096	オーリス	ZRE152H	R			37
WSF2098	エスティマハイブリッド	AHR20W	R			37
WSF2099	デリカD:5	CV5W	R			153
WSF2100	カローラ ルミオン	NZE151N, ZRE152N	R			50
	ブレイド/ブレイドマスター	AZE156H	R			80
WSF2101	マークX ジオ	ANA10, GGA10	R			85
WSF2102	MPV	LY3P	R			129
	ワゴン R	CT21S, CT51S, CV21S, CV51S	R			212
WSF8016	ムーブ/ムーブラテ	L600S, L602S	R			186
WSF9023	セルシオ	UCF10, UCF20	F			71
WSF9024	セルシオ	UCF10	R			71
WSF9045	シーマ	FGY32, FPY32	R			98
	セドリック/グロリア	PAY32, PBY32, PY32, UY32, Y32	R			106
WSF9047	アコード	CE1, E-CF2	R			170
WSF9050	アリスト	JZS147	F			31
	クラウン/マジェスタ	JZS155, UZS147, UZS157	F			56
WSF9051	アリスト	JZS147	R			31
	クラウン/マジェスタ	JZS155, UZS147, UZS157	R			56
WSF9054Z	ステージア	WGC34, WGNC34, WHC34	R			103
WSF9058	ステージア	WGNC34	F			103
WSF9069	シーマ	FGY33, FHY33	R			98
	セドリック/グロリア	HBY33, HY33, PY33, UY33	R			106
WSF9073	デミオ	DW3W, DW5W	R			132
WSF9076	レグナム	EA1W, EA3W, EA4W, EA5W, EA7W	F			166
WSF9077	レグナム	EA1W, EA3W, EA4W, EA5W, EA7W	R			166
WSF9078	レグナム	EA3W, EA4W, EC1W, EC3W, EC4W, EC5W, EC7W	F			166
WSF9078Z	レグナム	EC5W	F			167
WSF9079	レグナム	EA3W, EA4W, EC1W, EC3W, EC4W, EC5W, EC7W	R			166
WSF9079Z	レグナム	EC5W	R			167
WSF9082	アコード	E-CF6	R			170
WSF9082Z	アコード	GF-CH9	R			170
WSF9087	ライフ/ライフダンク	E-JA4	R			179
WSF9088	セルシオ	UCF20	R			71
WSF9103	レガシィ	BH5#, BH9#	R			202
WSF9104	プリメーラ ワゴン	WHP11, WP11, WQP11	F			118
WSF9106	プリメーラ ワゴン	WHP11, WP11, WQP11	R			118
WSF9107	アリスト	JZS160, JZS161	F			31

CGF, CGT, EEK, ESK, NSF, NSG, NST, SSB, SSE, SSK, SST, WSF, WSTタイプ

KYB品番	車名	モデル	取付 F・R	取付 トップ	取付 ボトム	メーカー別掲載頁
WSF9108	アリスト	JZS160, JZS161	R			31
WSF9110	アコード	E-CF7	R			170
WSF9114	アベニール	PW11, SW11, W11	R			88
	カリフォルニア ウイングロード/ウイングロード	WHNY11, WPY11	R			92
WSF9114Z	プレーリー/リバティ	PM12, PNM12, RM12, RNM12	R			120
WSF9116	ヴィッツ	NCP15	R			33
	ファンカーゴ	NCP25	R			80
WSF9117	bB	NCP35	R			29
WSF9118	ストリーム	RN1, RN3	R			176
WSF9121	プリメーラ ワゴン	WRP12, WTP12	R			118
WSF9123	ストリーム	RN2, RN4	R			176
WSF9124	ランサー セディア	CS5W	R			159
WSF9125	カローラ フィルダー	ZZE123G	R			49
WSF9131	ウィッシュ	ANE10G, ZNE10G	R			33
WSF9132	ウィッシュ	ZNE14G	R			33
WSF9133	カルディナ	AZT241W, AZT246W, ZZT241W	R			44
WSF9134B	オデッセイ	RB1	R			173
WSF9137B	オデッセイ	RB2	R			173
WSF9138	レガシィ	BL5#, BP5#	R			203
WSF9156	カローラ フィルダー	NZE141G, ZRE142G	R			50
WSF9408L	アコード	CE1, E-CF2	F			170
WSF9408R	アコード	CE1, E-CF2	F			170
WSF9411L	オデッセイ	E-RA3, E-RA4, E-RA5, GF-RA3, GF-RA4, GF-RA5, RA1, RA2	F			172
WSF9411R	オデッセイ	E-RA3, E-RA4, E-RA5, GF-RA3, GF-RA4, GF-RA5, RA1, RA2	F			172
WSF9415	アコード	E-CF6	F			170
WSF9415Z	アコード	GF-CH9	F			170
WSF9416	アコード	E-CF7	F			170
WSF9417	オデッセイ	GH-RA6, GH-RA7, LA-RA6, LA-RA7	F			172
WSF9417Z	オデッセイ	GH-RA8, LA-RA8	F			173
WSF9419L	アテンザ	GG3S, GY3W	F			130
WSF9419R	アテンザ	GG3S, GY3W	F			130
WSF9420L	ステージア	NM35	F			104
WSF9420R	ステージア	NM35	F			104
WSF9423B	オデッセイ	RB1	F			173
WSF9424B	オデッセイ	RB2	F			173
WSF9425	エリシオン	RR1, RR3	F			171
WSF9426	エリシオン	RR2, RR4	F			172
WST3009L	SMX	RH1, RH2	F	S983		169
	ステップワゴン	E-RF1, E-RF2, GF-RF1, GF-RF2	F	S983		175
WST3009R	SMX	RH1, RH2	F	S983		169
	ステップワゴン	E-RF1, E-RF2, GF-RF1, GF-RF2	F	S983		175
WST3010L	ライフ/ライフダンク	E-JA4	F	S602		179
WST3010R	ライフ/ライフダンク	E-JA4	F	S602		179
WST3011L	ライフ/ライフダンク	GF-JB1, GF-JB2, LA-JB1, LA-JB2, LA-JB3, LA-JB4	F	S602		179
WST3011R	ライフ/ライフダンク	GF-JB1, GF-JB2, LA-JB1, LA-JB2, LA-JB3, LA-JB4	F	S602		179
WST3012L	Z	GF-PA1	F	S602		169
WST3012R	Z	GF-PA1	F	S602		169
WST3013L	キャパ	GF-GA4	F	S983		173
WST3013R	キャパ	GF-GA4	F	S983		173
WST3014L	HR-V	GF-GH1, GF-GH2	F	S983		168
WST3014R	HR-V	GF-GH1, GF-GH2	F	S983		168
WST3015L	バモス/バモスホビオ	HJ1, HJ2, HM1, HM2, HM3, HM4	F			177
WST3015R	バモス/バモスホビオ	HJ1, HJ2, HM1, HM2, HM3, HM4	F			177
WST3016L	バモス/バモスホビオ	HM1, HM2, HM3, HM4	F			177
WST3016R	バモス/バモスホビオ	HM1, HM2, HM3, HM4	F			177
WST3017L	デミオ	DY3R, DY3W, DY5R, DY5W	F			132
WST3017R	デミオ	DY3R, DY3W, DY5R, DY5W	F			132
WST5076L	エスティマ	TCR10W, TCR11W, TCR20W, TCR21W	F	S596		35
	エスティマ エミーナ/ルシーダ	CXR10G, CXR11G, CXR20G, CXR21G, TCR10G, TCR11G, TCR20G, TCR21G	F	S596		36

CGF, CGT, EEK, ESK, NSF, NSG, NST, SSB, SSE, SSK, SST, WSF, WSTタイプ

KYB品番	車名	モデル	取付 F・R	取付 トップ	取付 ボトム	メーカー別掲載頁
WST5076R	エスティマ	TCR10W, TCR11W, TCR20W, TCR21W	F	S596		35
	エスティマ エミーナ/ルシーダ	CXR10G, CXR11G, CXR20G, CXR21G, TCR10G, TCR11G, TCR20G, TCR21G	F	S596		36
WST5085L	インプレッサ	GF8#	R	S606		190
	レガシィ	BF5#, BF7#	R	S606		197
WST5085R	インプレッサ	GF8#	R	S606		190
	レガシィ	BF5#, BF7#	R	S606		197
WST5091L	カローラ	AE100G	F	S668		46
WST5091R	カローラ	AE100G	F	S668		46
WST5092L	カローラ	AE100G, AE101G, CE100G, CE101G	R	S668		46
	スプリンター カリブ	AE111G	R	S668		68
WST5092R	カローラ	AE100G, AE101G, CE100G, CE101G	R	S668		46
	スプリンター カリブ	AE111G	R	S668		68
WST5093L	シャリオ/グランディス	N84W, N94W	F	S983		146
WST5093R	シャリオ/グランディス	N84W, N94W	F	S983		146
WST5105L	カルディナ	CT216G, ST195G, ST215G	R	S668		43
WST5105R	カルディナ	CT216G, ST195G, ST215G	R	S668		43
WST5106L	カローラ	AE104G	R	S668		46
	カローラ スパシオ	AE115N	R	S668		48
	スプリンター カリブ	AE114G, AE115G	R	S668		68
WST5106R	カローラ	AE104G	R	S668		46
	カローラ スパシオ	AE115N	R	S668		48
	スプリンター カリブ	AE114G, AE115G	R	S668		68
WST5111L	インプレッサ	GF8#	F	S606		190
	レガシィ	BF5#, BF7#, BG5#	F	S606		197
WST5111R	インプレッサ	GF8#	F	S606		190
	レガシィ	BF5#, BF7#, BG5#	F	S606		197
WST5112L	レガシィ	BG5#	R	S607		200
WST5112R	レガシィ	BG5#	R	S607		200
WST5119L	ラルゴ	VW30, W30	F	S664		124
WST5119R	ラルゴ	VW30, W30	F	S664		124
WST5140L	リベロ/リベロカーゴ	CD5W	F	S664		165
WST5140R	リベロ/リベロカーゴ	CD5W	F	S664		165
WST5146L	アベニール	PNW10	F	T335		88
WST5146R	アベニール	PNW10	F	T335		88
WST5151L	カローラ	AE101G, CE100G, CE101G	F	S668		46
	スプリンター カリブ	AE111G	F	S668		68
WST5151R	カローラ	AE101G, CE100G, CE101G	F	S668		46
	スプリンター カリブ	AE111G	F	S668		68
WST5152L	ステージア	WGC34, WHC34	F	S664		103
WST5152R	ステージア	WGC34, WHC34	F	S664		103
WST5153L	カローラ	AE104G	F	S668		46
	カローラ スパシオ	AE115N	F	S668		48
	スプリンター カリブ	AE114G, AE115G	F	S668		68
WST5153R	カローラ	AE104G	F	S668		46
	カローラ スパシオ	AE115N	F	S668		48
	スプリンター カリブ	AE114G, AE115G	F	S668		68
WST5156L	デミオ	DW3W, DW5W	F	S607		132
WST5156R	デミオ	DW3W, DW5W	F	S607		132
WST5157L	ラルゴ	VW30, W30	F	S664		124
WST5157R	ラルゴ	VW30, W30	F	S664		124
WST5161L	フォレスター	SF5#	R	S353		192
WST5161R	フォレスター	SF5#	R	S353		192
WST5162L	キューブ/キューブ3	AZ10, Z10	F	S129		92
WST5162R	キューブ/キューブ3	AZ10, Z10	F	S129		92
WST5163L	カムリ グラシア	MCV21W, SXV20W	F	S668		37
	マークⅡクオリス	MCV21W, SXV20W	F	S668		84
WST5163R	カムリ グラシア	MCV21W, SXV20W	F	S668		37
	マークⅡクオリス	MCV21W, SXV20W	F	S668		84
WST5164L	カムリ グラシア	MCV21W, SXV20W	R	S668		37
	マークⅡクオリス	MCV21W, SXV20W	R	S668		84
WST5164R	カムリ グラシア	MCV21W, SXV20W	R	S668		37
	マークⅡクオリス	MCV21W, SXV20W	R	S668		84
WST5174L	フォレスター	SF5#	F	S606		192

CGF, CGT, EEK, ESK, NSF, NSG, NST, SSB, SSE, SSK, SST, WSF, WSTタイプ

KYB品番	車名	モデル	取付 F・R	取付 トップ	取付 ボトム	メーカー別掲載頁
WST5174R	フォレスター	SF5#	F	S606		192
WST5175ZR.L	ヴィッツ	NCP13	F			33
WST5176L	レガシィ	BH5#, BH9#	F	X968		202
WST5176R	レガシィ	BH5#, BH9#	F	X968		202
WST5178ZL	バサラ	JHU30, JNU30, JTNU30, JTU30, JU30, JVNU30, JVU30	F			109
	プレサージュ	HU30, NU30, TNU30, TU30, U30, VNU30, VU30	F			120
WST5178ZR	バサラ	JHU30, JNU30, JTNU30, JTU30, JU30, JVNU30, JVU30	F			109
	プレサージュ	HU30, NU30, TNU30, TU30, U30, VNU30, VU30	F			120
WST5179L	ワゴン R	CT21S, CT51S, CV21S, CV51S	F			212
WST5179R	ワゴン R	CT21S, CT51S, CV21S, CV51S	F			212
WST5180L	ワゴン R	MC11S, MC12S, MC21S, MC22S	F	T361		212
WST5180R	ワゴン R	MC11S, MC12S, MC21S, MC22S	F	T361		212
WST5183L	ムーブ/ムーブラテ	L900S, L902S, L910S	F			186
WST5183R	ムーブ/ムーブラテ	L900S, L902S, L910S	F			186
WST5190R.L	ミニカ トッポ/BJ	H41A, H42A, H46A, H47A	F			159
WST5193L	プレオ	RA1, RA2, RV1, RV2	F			194
WST5193R	プレオ	RA1, RA2, RV1, RV2	F			194
WST5194L	プレオ	RA1, RA2, RV1, RV2	R			194
WST5194R	プレオ	RA1, RA2, RV1, RV2	R			194
WST5196L	ステージア	WGC34, WHC34	F			103
WST5196R	ステージア	WGC34, WHC34	F			103
WST5201L	アベニール	PW11, SW11, W11	F	S607		88
WST5201R	アベニール	PW11, SW11, W11	F	S607		88
WST5202L	カルディナ	ST215G, ST215W	R			43
WST5202R	カルディナ	ST215G, ST215W	R			43
WST5203R.L	ヴィッツ	NCP15	F			33
WST5204R.L	bB	NCP30, NCP31, NCP34	F			29
WST5205R.L	ファンカーゴ	NCP25	F			80
WST5206R.L	ヴィッツ	NCP10, SCP10	F			33
	ファンカーゴ	NCP20, NCP21	F			80
WST5207L	エスティマ TL	ACR30W, MCR30W	F			35
	エスティマハイブリッド	AHR10W	F			37
WST5207R	エスティマ TL	ACR30W, MCR30W	F			35
	エスティマハイブリッド	AHR10W	F			37
WST5209R.L	bB	NCP35	F			29
WST5210L	エルグランド	ALE50, ALWE50, ATE50, ATWE50, AVE50, AVWE50	F			89
WST5210R	エルグランド	ALE50, ALWE50, ATE50, ATWE50, AVE50, AVWE50	F			89
WST5211L	エルグランド	APE50, APWE50, ATE50, ATWE50	F			90
WST5211R	エルグランド	APE50, APWE50, ATE50, ATWE50	F			90
WST5214L	アルファード	ANH10W, ANH15W, MNH10W, MNH15W	F			31
	アルファードハイブリッド	ATH10W	F			32
	エスティマ TL	ACR40W, MCR40W	F			35
WST5214R	アルファード	ANH10W, ANH15W, MNH10W, MNH15W	F			31
	アルファードハイブリッド	ATH10W	F			32
	エスティマ TL	ACR40W, MCR40W	F			35
WST5215L	カリフォルニア ウイングロード/ウイングロード	WHNY11	F			92
WST5215R	カリフォルニア ウイングロード/ウイングロード	WHNY11	F			92
WST5216L	エルグランド	APE50, APWE50, ATE50, ATWE50	F			90
WST5216R	エルグランド	APE50, APWE50, ATE50, ATWE50	F			90
WST5218L	プリメーラ ワゴン	WRP12, WTP12	F			118
WST5218R	プリメーラ ワゴン	WRP12, WTP12	F			118
WST5219L	バネットセレナ/セレナ	PC24, PNC24, VC24, VNC24	F			113
WST5219R	バネットセレナ/セレナ	PC24, PNC24, VC24, VNC24	F			113
WST5220L	バネットセレナ/セレナ	PC24, PNC24, VC24, VNC24	F			113
WST5220R	バネットセレナ/セレナ	PC24, PNC24, VC24, VNC24	F			113
WST5220ZL	バネットセレナ/セレナ	RC24, TC24, TNC24	F			114
WST5220ZR	バネットセレナ/セレナ	RC24, TC24, TNC24	F			114
WST5222L	フィット	GD1, GD3	F			178
WST5222R	フィット	GD1, GD3	F			178
WST5223R.L	ランサー セディア	CS5W	F			159
WST5224L	ステップワゴン	LA-RF3, LA-RF4, UA-RF3, UA-RF4, UA-RF5, UA-RF6, UA-RF7, UA-RF8	F			176

KYB品番	車　名	モ　デ　ル	取　付			メーカー別掲載頁
			F・R	トップ	ボトム	
WST5224R	ステップワゴン	LA-RF3, LA-RF4, UA-RF3, UA-RF4, UA-RF5, UA-RF6, UA-RF7, UA-RF8	F			176
WST5225L	カローラ フィルダー	ZZE123G	F			49
WST5225R	カローラ フィルダー	ZZE123G	F			49
WST5226L	フォレスター	SF5#	F			192
WST5226R	フォレスター	SF5#	F			192
WST5227L	ファミリアSワゴン	BJFW	F			133
	プレマシー	CP8W, CPEW	F			134
WST5227R	ファミリアSワゴン	BJFW	F			133
	プレマシー	CP8W, CPEW	F			134
WST5228L	ファミリアSワゴン	BJFW	R			133
WST5228R	ファミリアSワゴン	BJFW	R			133
WST5229L	イプサム	ACM21W	F			32
WST5229R	イプサム	ACM21W	F			32
WST5230L	マーチ	AK12, BK12, K12	F			122
WST5230R	マーチ	AK12, BK12, K12	F			122
WST5230ZL	キューブ/キューブ3	BGZ11, BZ11	F			93
	ノート	E11, NE11	F			109
	マーチ	AK12, BK12	F			122
WST5230ZR	キューブ/キューブ3	BGZ11, BZ11	F			93
	ノート	E11, NE11	F			109
	マーチ	AK12, BK12	F			122
WST5232L	エルグランド	E51, ME51, MNE51, NE51	F			90
WST5232R	エルグランド	E51, ME51, MNE51, NE51	F			90
WST5233L	カリフォルニア ウイングロード/ウイングロード	WFY11, WHY11, WPY11, WRY11	F			91
WST5233R	カリフォルニア ウイングロード/ウイングロード	WFY11, WHY11, WPY11, WRY11	F			91
WST5234L	ノア/ヴォクシー	AZR60G	F			76
WST5234R	ノア/ヴォクシー	AZR60G	F			76
WST5235L	MPV	LW5W, LWEW	F			129
WST5235R	MPV	LW5W, LWEW	F			129
WST5236L	プレマシー	CP8W	F			134
WST5236R	プレマシー	CP8W	F			134
WST5237L	プレマシー	CP8W, CPEW	R			134
WST5237R	プレマシー	CP8W, CPEW	R			134
WST5238R.L	eKワゴン	H81W	F			137
WST5240R.L	ist	NCP60, NCP61	F			29
WST5241L	フォレスター	SG5#	F			194
WST5241R	フォレスター	SG5#	F			194
WST5242L	フォレスター	SG5#	R			194
WST5242R	フォレスター	SG5#	R			194
WST5243L	MRワゴン	MF21S	F			206
	モコ	MG21S	F			123
WST5243R	MRワゴン	MF21S	F			206
	モコ	MG21S	F			123
WST5243ZL	MRワゴン	MF21S	F			206
	ワゴン R	MC22S	F			213
WST5243ZR	MRワゴン	MF21S	F			206
	ワゴン R	MC22S	F			213
WST5247L	ウィッシュ	ANE10G, ZNE10G	F			33
WST5247R	ウィッシュ	ANE10G, ZNE10G	F			33
WST5247ZL	ウィッシュ	ZNE14G	F			33
WST5247ZR	ウィッシュ	ZNE14G	F			33
WST5250L	カルディナ	CT216G, ST195G, ST215G, ST215W	F			43
WST5250R	カルディナ	CT216G, ST195G, ST215G, ST215W	F			43
WST5251L	カルディナ	AZT241W, AZT246W, ZZT241W	F			44
WST5251R	カルディナ	AZT241W, AZT246W, ZZT241W	F			44
WST5252L	ムーブ/ムーブラテ	L150S, L152S, L160S	F			187
WST5252R	ムーブ/ムーブラテ	L150S, L152S, L160S	F			187
WST5254L	MPV	LW5W, LWEW	F			129
WST5254R	MPV	LW5W, LWEW	F			129
WST5255L	MPV	LW3W, LWFW	F			129
WST5255R	MPV	LW3W, LWFW	F			129

CGF, CGT, EEK, ESK, NSF, NSG, NST, SSB, SSE, SSK, SST, WSF, WSTタイプ

KYB品番	車名	モデル	取付 F・R	取付 トップ	取付 ボトム	メーカー別掲載頁
WST5256R.L	コルト	Z25A, Z27A	F			145
WST5258L	フィット	GD1, GD3	F			178
WST5258R	フィット	GD1, GD3	F			178
WST5259L	シャリオ/グランディス	NA4W	F			147
WST5259R	シャリオ/グランディス	NA4W	F			147
WST5262L	バサラ	JHU30, JNU30, JTNU30, JTU30, JU30, JVNU30, JVU30	F			109
	プレサージュ	HU30, NU30, TNU30, TU30, U30, VNU30, VU30	F			120
WST5262R	バサラ	JHU30, JNU30, JTNU30, JTU30, JU30, JVNU30, JVU30	F			109
	プレサージュ	HU30, NU30, TNU30, TU30, U30, VNU30, VU30	F			120
WST5265L	ティアナ	J31, PJ31	F			108
WST5265R	ティアナ	J31, PJ31	F			108
WST5266L	プレサージュ	PU31, TU31	F			121
WST5266R	プレサージュ	PU31, TU31	F			121
WST5267L	プレサージュ	PNU31, TNU31	F			121
WST5267R	プレサージュ	PNU31, TNU31	F			121
WST5274R.L	eKスポーツ	H81W	F			137
WST5279L	レガシィ	BL5#, BP5#	F			203
WST5279R	レガシィ	BL5#, BP5#	F			203
WST5283L	アイシス	ANM10G/W, ZNM10G/W	F			30
WST5283R	アイシス	ANM10G/W, ZNM10G/W	F			30
WST5285L	セルボ	HG21S	F			210
WST5285R	セルボ	HG21S	F			210
WST5286L	プレーリー/リバティ	PM12, PNM12	F			120
WST5286R	プレーリー/リバティ	PM12, PNM12	F			120
WST5287L	プレーリー/リバティ	RM12, RNM12	F			120
WST5287R	プレーリー/リバティ	RM12, RNM12	F			120
WST5289L	カリフォルニア ウイングロード/ウイングロード	JY12, NY12, Y12	F			92
WST5289R	カリフォルニア ウイングロード/ウイングロード	JY12, NY12, Y12	F			92
WST5290L	ヴィッツ	KSP90, NCP91, SCP90	F			33
	ラクティス	NCP100, SCP100	F			85
WST5290R	ヴィッツ	KSP90, NCP91, SCP90	F			33
	ラクティス	NCP100, SCP100	F			85
WST5294L	ライフ/ライフダンク	JB5, JB7	F			179
WST5294R	ライフ/ライフダンク	JB5, JB7	F			179
WST5295L	ライフ/ライフダンク	JB6, JB8	F			179
WST5295R	ライフ/ライフダンク	JB6, JB8	F			179
WST5296L	カムリ/ビスタ/アルディオ	ACV30	F			39
WST5296R	カムリ/ビスタ/アルディオ	ACV30	F			39
WST5297L	カムリ/ビスタ/アルディオ	ACV30	R			39
WST5297R	カムリ/ビスタ/アルディオ	ACV30	R			39
WST5304L	ミラ	L250S	F			185
WST5304R	ミラ	L250S	F			185
WST5305L	タント/タントカスタム	L350S	F			183
	ムーブ/ムーブラテ	L550S	F			187
WST5305R	タント/タントカスタム	L350S	F			183
	ムーブ/ムーブラテ	L550S	F			187
WST5306L	タント/タントカスタム	L360S	F			183
WST5306R	タント/タントカスタム	L360S	F			183
WST5307L	ラパン	HE21S	F			212
WST5307R	ラパン	HE21S	F			212
WST5308L	ワゴン R	MH21S	F			213
WST5308R	ワゴン R	MH21S	F			213
WST5314L	ハリアー	ACU30W, ACU35W, GSU30W, GSU35W, MCU30W, MCU35W	F			79
WST5314R	ハリアー	ACU30W, ACU35W, GSU30W, GSU35W, MCU30W, MCU35W	F			79
WST5314ZL	ハリアーハイブリッド	MHU38W	F			79
WST5314ZR	ハリアーハイブリッド	MHU38W	F			79
WST5315L	ハリアー	ACU35W, GSU35W, MCU35W	R			79
WST5315R	ハリアー	ACU35W, GSU35W, MCU35W	R			79
WST5318L	ハリアー	ACU30W, GSU30W, MCU30W	R			79
WST5318R	ハリアー	ACU30W, GSU30W, MCU30W	R			79

KYB品番	車　名	モ　デ　ル	取　付			メーカー別掲載頁
			F・R	トップ	ボトム	
WST5325L	ワゴン R	MH21S	F			213
WST5325R	ワゴン R	MH21S	F			213
WST5326L	MRワゴン	MF21S	F			207
	モコ	MG21S	F			123
WST5326R	MRワゴン	MF21S	F			207
	モコ	MG21S	F			123
WST5327L	アルファード	ANH20W, ANH25W, GGH20W, GGH25W	F			32
	ヴェルファイア	ANH20W, ANH25W, GGH20W, GGH25W	F			34
	エスティマ TL	ACR50W, ACR55W, GSR50W, GSR55W	F			36
WST5327R	アルファード	ANH20W, ANH25W, GGH20W, GGH25W	F			32
	ヴェルファイア	ANH20W, ANH25W, GGH20W, GGH25W	F			34
	エスティマ TL	ACR50W, ACR55W, GSR50W, GSR55W	F			36
WST5328R.L	bB	QNC20, QNC21	F			29
WST5332L	ハリアーハイブリッド	MHU38W	R			79
WST5332R	ハリアーハイブリッド	MHU38W	R			79
WST5335L	スイフト	ZC11S, ZC21S	F			210
WST5335R	スイフト	ZC11S, ZC21S	F			210
WST5336L	スイフト	ZD11S, ZD21S	F			210
WST5336R	スイフト	ZD11S, ZD21S	F			210
WST5346L	プレオ	RA1, RA2	F			194
WST5346R	プレオ	RA1, RA2	F			194
WST5351L	ステップワゴン	RG1/RG2, RG3/RG4	F			176
WST5351R	ステップワゴン	RG1/RG2, RG3/RG4	F			176
WST5352L	バネットセレナ/セレナ	C25	F			114
WST5352R	バネットセレナ/セレナ	C25	F			114
WST5353L	バネットセレナ/セレナ	NC25	F			114
WST5353R	バネットセレナ/セレナ	NC25	F			114
WST5354L	ラフェスタ	B30	F			123
WST5354R	ラフェスタ	B30	F			123
WST5357L	ゼスト/ゼストスポーツ	JE1	F			176
WST5357R	ゼスト/ゼストスポーツ	JE1	F			176
WST5358L	R2	RC1#	F			188
WST5358R	R2	RC1#	F			188
WST5358ZL	R1	RJ1, RJ2	F			188
	R2	RC1#	F			188
WST5358ZR	R1	RJ1, RJ2	F			188
	R2	RC1#	F			188
WST5359L	R1	RJ1, RJ2	R			188
	R2	RC1#	R			188
WST5359R	R1	RJ1, RJ2	R			188
	R2	RC1#	R			188
WST5361L	カローラ フィルダー	NZE141G	F			50
WST5361R	カローラ フィルダー	NZE141G	F			50
WST5362L	オーリス	ZRE152H	F			37
WST5362R	オーリス	ZRE152H	F			37
WST5365L	ハリアー	ACU30W, GSU30W	R			79
WST5365R	ハリアー	ACU30W, GSU30W	R			79
WST5366L	ハリアー	ACU35W, GSU35W	R			79
WST5366R	ハリアー	ACU35W, GSU35W	R			79
WST5367L	ハリアーハイブリッド	MHU38W	R			79
WST5367R	ハリアーハイブリッド	MHU38W	R			79
WST5368L	カローラ フィルダー	ZRE142G	F			50
WST5368R	カローラ フィルダー	ZRE142G	F			50
WST5369L	エスティマハイブリッド	AHR20W	F			37
WST5369R	エスティマハイブリッド	AHR20W	F			37
WST5370L	エヴリィ	DA64W	F			210
WST5370R	エヴリィ	DA64W	F			210
WST5371L	エヴリィ	DA64V	F			210
WST5371R	エヴリィ	DA64V	F			210
WST5372L	ソニカ	L405S	F			183
WST5372R	ソニカ	L405S	F			183
WST5374L	デリカD:5	CV5W	F			153
WST5374R	デリカD:5	CV5W	F			153
WST5377L	ステラ	RN1, RN2	F			192

CGF, CGT, EEK, ESK, NSF, NSG, NST, SSB, SSE, SSK, SST, WSF, WSTタイプ

KYB品番	車名	モデル	取付 F・R	取付 トップ	取付 ボトム	メーカー別掲載頁
WST5377R	ステラ	RN1, RN2	F			192
WST5378L	ステラ	RN1, RN2	R			192
WST5378R	ステラ	RN1, RN2	R			192
WST5381L	ノア/ヴォクシー	ZRR70G, ZRR75G	F			76
WST5381R	ノア/ヴォクシー	ZRR70G, ZRR75G	F			76
WST5382L	ムーブ	L175S, L185S	F			186
WST5382R	ムーブ	L175S, L185S	F			186
WST5383R.L	ミラ	L275S	F			185
	ムーブ	L175S, L185S	F			186
	ムーブ コンテ	L575S	F			187
WST5384L	ノア/ヴォクシー	ZRR70W, ZRR75W	F			76
WST5384R	ノア/ヴォクシー	ZRR70W, ZRR75W	F			76
WST5385L	ブレイド/ブレイドマスター	AZE156H	F			80
WST5385R	ブレイド/ブレイドマスター	AZE156H	F			80
WST5387L	カローラ ルミオン	NZE151N, ZRE152N	F			50
WST5387R	カローラ ルミオン	NZE151N, ZRE152N	F			50
WST5388L	マークX ジオ	ANA10, GGA10	F			85
WST5388R	マークX ジオ	ANA10, GGA10	F			85
WST5390L	MPV	LY3P	F			129
WST5390R	MPV	LY3P	F			129
WST5392L	ist	NCP110, ZSP110	F			29
WST5392R	ist	NCP110, ZSP110	F			29
WST5393L	パレット	MK21S	F			211
WST5393R	パレット	MK21S	F			211
WST5394L	タント/タントカスタム	L375S	F			183
WST5394R	タント/タントカスタム	L375S	F			183
WST7002L	ストリーム	RN1, RN2, RN3, RN4	F			176
WST7002R	ストリーム	RN1, RN2, RN3, RN4	F			176
WST8006L	ワゴン R	CT21S, CV21S	F	T361		212
WST8006R	ワゴン R	CT21S, CV21S	F	T361		212
WST8016L	ムーブ/ムーブラテ	L600S, L602S	F	S664		186
WST8016R	ムーブ/ムーブラテ	L600S, L602S	F	S664		186

NSC, SSC, SSP, WSCタイプ

KYB品番	車　名	モ　デ　ル	取　付			メーカー別掲載頁
			F・R	トップ	ボトム	
NSC1021	ブルーバード	KMU12, KRU12, MU12, RU12, SU12, TMU12, U12	R	E	d	118
NSC2033	スターレット	KP61	F	A	d	64
NSC2059	MR2	AW10, AW11	R	A	g	29
NSC2060	MR2	AW10, AW11	F	A	d	29
NSC2061	スターレット	EP71, EP76V, NP70, NP76V	F	A	d	64
NSC2068	カローラ	AE91, AE91G, EE90, EE96V, EE97G, EE98V	F	A	d	44
	カローラレビン／スプリンタートレノ／レビン／セレス／トレノ／マリノ	AE91	F	A	d	51
	スプリンター	EE90	F	A	d	66
NSC4001	カリーナ	AA60, CA60, SA60, SA60G	F	N	d	40
	コロナ	AT140, CT140, ST140	F	N	d	60
	セリカ	SA60	F	N	d	69
NSC4012	スカイライン	DR30, ER30, FJR30, HR30, KDR30, KFJR30, KHR30, KPJR30, KUJR30, PJR30, RFJR30, RHR30, RPJR30, RUJR30, UJR30, YHR30	F	M	a	99
	ローレル	EJC31, FC31, FJC31, HC31, HJC31, JC31, KEJC31, KFC31, KFJC31, KHC31, KNC31, KPJC31, KUC31, KUJC31, NC31, PC31, PJC31, SJC31, TFJC31, TJC31, TPJC31, TSJC31, UC31, UJC31	F	M	a	124
NSC4030	カローラ	TE70, TE71	F	N	d	44
	カローラレビン／スプリンタートレノ／レビン／セレス／トレノ／マリノ	AE85, AE86	F	N	d	51
	スプリンター	CE70, TE70, TE71	F	N	d	65
NSC4040	カリーナ	AA63, RA63, TA61, TA63	F	N	d	40
	コロナ	RT141, TT142	F	N	d	61
	セリカ	AA63, RA63, TA61, TA63, TA64	F	N	d	69
NSC4046	クレスタ	GX81, JZX81, LX80, SX80	F	N	d	59
	セリカ	GA61, MA61, MA63	F	N	d	69
	ソアラ	GZ10, MZ10, MZ11	F	N	d	71
	チェイサー	GX81, JZX81, LX80, SX80	F	N	d	74
	マークⅡ	GX81, JZX81, LX80, SX80, YX80	F	N	d	83
NSC4046X	クレスタ	GX61, GX71, MX61, MX71	F	N	d	59
	チェイサー	GX61, GX71, LX65, MX61, MX71, RX63	F	N	d	74
	マークⅡ	GX60G, GX61, GX70G, GX71, LX65, LX76V, MX61, MX63, MX71, YX76V	F	N	d	82
NSC4059	セドリック／グロリア	HY30, KHY30, KPY30, KUY30, KY30, MY30, NY30, PY30, UY30, Y30, YPY30	F	O	a	104
NSC4067	スカイライン	FJR31, HR31, KHR31, KRR31, KSR31, RR31, YHR31, YRR31	F	T	f	100
	レパード	GF31	F	T	f	124
	ローレル	EJC32, FJC32, GC32, KEJC32, KFJC32, KGC32, KHC32, KRC32, KSJC32, TEJC32, TFJC32, TSJC32	F	T	f	126
NSC4070	スプリンター	AE82	F	N	d	66
NSC4073	カリーナ ED	ST160, ST162	F	N	d	41
	コロナ	ST160, ST162	F	N	d	61
	セリカ	ST160, ST162	F	N	d	69
NSC4074	MR2	AW10, AW11	R	O	d	30
NSC4075	カローラ	AE91, AE92, CE90, CE96V, CE97G	F	O	d	44
	カローラレビン／スプリンタートレノ／レビン／セレス／トレノ／マリノ	AE91, AE92	F	O	d	51
	スプリンター	AE91, AE92, CE90	F	O	d	66
NSC4078	フェアレディ Z	KPGZ31, KPZ31, PGZ31	F	B	c	117
NSC4082	セドリック／グロリア	EY31, KEY31, KPY31, KUY31, KY31, PY31, TY31, UY31, Y31, YPY31	F	O	c	105
NSC4083	カローラ	AE92	F	O	d	45
	カローラレビン／スプリンタートレノ／レビン／セレス／トレノ／マリノ	AE101, AE92	F	O	d	52
NSC4084	カローラ	AE92	R	O	d	45
	カローラレビン／スプリンタートレノ／レビン／セレス／トレノ／マリノ	AE101, AE92	R	O	d	52
NSC4086	カリーナ	AT171	F	O	d	40
	カリーナ ED	ST160, ST162, ST163	F	O	d	41
	コロナ	ST160, ST162, ST163, ST171	F	O	d	61
	セリカ	ST160, ST162, ST163	F	O	d	69

NSC, SSC, SSP, WSCタイプ

KYB品番	車名	モデル	取付 F・R	取付 トップ	取付 ボトム	メーカー別掲載頁
NSC4089	カローラ	AE95, CE95	F	O	d	45
	スプリンター	AE95, CE95	F	O	d	66
	スプリンター カリブ	AE95G	F	O	d	68
NSC4091	カリーナ ED	ST180, ST181, ST182, ST183	F	O	d	42
	コロナ EXIV	ST180, ST181, ST182, ST183	F	O	d	62
	セリカ	ST182, ST183, ST183C, ST185, ST185H	F	O	d	70
NSC4092	MR2	SW20	F	O	d	30
NSC4093	MR2	SW20	R	O	d	30
NSC4095	ウインダム	VCV10, VCV11	R	O	d	34
	カムリ／ビスタ／アルディオ	SV32, SV33	R	O	d	38
	セプター	VCV10, VCV15	R	O	d	68
NSC4096	カムリ／ビスタ／アルディオ	SV35	F	O	d	38
NSC4099	ウインダム	VCV10, VCV11	F	O	d	34
	セプター	SXV10, SXV15, VCV10, VCV15	F	O	d	68
NSC4100	シーマ	FGY32, FPY32	F	W	h	98
	セドリック／グロリア	PAY32, PBY32, PY32, UY32, Y32	F	W	h	106
NSC4102	カローラ	AE104, CE104	F	O	d	46
	スプリンター	AE104, CE104	F	O	d	67
NSC4103	カリーナ ED	ST200, ST201, ST202, ST203	F	O	d	42
	カレン	ST206, ST207, ST208	F	O	d	44
	コロナ EXIV	ST200, ST201, ST202, ST203	F	O	d	62
	セリカ	ST202, ST202C, ST203	F	O	d	70
NSC4104	RAV 4	SXA10C／G, SXA15G, SXA11G／16G	F	O	d	30
NSC4106	カムリ／ビスタ／アルディオ	CV30, CV40, SV30, SV32, SV33, SV40, SV41, SV42	F	O	d	38
NSC4107	カムリ／ビスタ／アルディオ	CV30, CV40, SV30, SV40, SV41, SV42	R	O	d	38
	セプター	SXV10, SXV15	R	O	d	68
NSC4109	ウインダム	VCV10, VCV11	F	O	d	34
	セプター	SXV10, SXV15, VCV10, VCV15	F	O	d	68
NSC6004	シーマ	FGY33, FHY33	F	W	h	98
	セドリック／グロリア	HBY33, HY33, PY33, UY33	F	W	h	106
SSC4012	スカイライン	DR30, ER30, FJR30, HR30, KDR30, KFJR30, KHR30, KPJR30, KUJR30, PJR30, RFJR30, RHR30, RPJR30, RUJR30, UJR30, YHR30	F	M	a	99
	ローレル	EJC31, FC31, FJC31, HC31, HJC31, JC31, KEJC31, KFC31, KFJC31, KHC31, KNC31, KPJC31, KUC31, KUJC31, NC31, PC31, PJC31, SJC31, TFJC31, TJC31, TPJC31, TSJC31, UC31, UJC31	F	M	a	124
SSC4030	カローラ	TE70, TE71	F	N	d	44
	カローラレビン／スプリンタートレノ／レビン／セレス／トレノ／マリノ	AE85, AE86	F	N	d	51
	スプリンター	CE70, TE70, TE71	F	N	d	65
SSC4040	カリーナ	AA63, RA63, TA61, TA63	F	N	d	40
	コロナ	RT141, TT142	F	N	d	61
	セリカ	AA63, RA63, TA61, TA63, TA64	F	N	d	69
SSC4046	クレスタ	GX61, GX71, MX61, MX71	F	N	d	59
	セリカ	GA61, MA61, MA63	F	N	d	69
	ソアラ	GZ10, MZ10, MZ11	F	N	d	71
	チェイサー	GX61, GX71, LX65, MX61, MX71, RX63	F	N	d	74
	マークⅡ	GX60G, GX61, GX70G, GX71, LX65, LX76V, MX61, MX63, MX71, YX76V	F	N	d	82
SSP2060	MR2	AW10, AW11	F	A	d	30
SSP4030	カローラ	TE70, TE71	F	N	d	44
	カローラレビン／スプリンタートレノ／レビン／セレス／トレノ／マリノ	AE85, AE86	F	N	d	51
	スプリンター	CE70, TE70, TE71	F	N	d	65
SSP4046	クレスタ	GX81, JZX81	F	N	d	59
	セリカ	GA61, MA61, MA63	F	N	d	69
	ソアラ	GZ10, MZ10, MZ11	F	N	d	71
	チェイサー	GX81, JZX81	F	N	d	74
	マークⅡ	GX81, JZX81	F	N	d	83
SSP4067	スカイライン	HR31, KHR31, KRR31, KSR31, RR31, YHR31, YRR31	F	T	f	100
	レパード	GF31	F	T	f	124
	ローレル	GC32, KGC32, KHC32, KRC32	F	T	f	126
SSP4074	MR2	AW10, AW11	R	O	d	30

NSC, SSC, SSP, WSCタイプ

KYB品番	車　名	モ　デ　ル	取　付			メーカー別掲載頁
			F・R	トップ	ボトム	
SSP4078	フェアレディ Z	KPGZ31, KPZ31, PGZ31	F	B	c	117
SSP4082	セドリック／グロリア	EY31, KEY31, KPY31, KUY31, KY31, PY31, TY31, UY31, Y31, YPY31	F	O	c	105
SSP4091	カリーナ ED	ST180, ST181, ST182, ST183	F	O	d	42
	コロナ EXIV	ST180, ST181, ST182, ST183	F	O	d	62
	セリカ	ST182, ST183, ST183C	F	O	d	70
SSP4092	MR2	SW20	F	O	d	30
SSP4093	MR2	SW20	R	O	d	30
SSP4100	シーマ	FGY32, FPY32	F	W	h	98
	セドリック／グロリア	PAY32, PBY32, PY32, UY32, Y32	F	W	h	106
SSP4103	カリーナ ED	ST200, ST201, ST202, ST203	F	O	c	42
	カレン	ST206, ST207, ST208	F	O	c	44
	コロナ EXIV	ST200, ST201, ST202, ST203	F	O	c	62
	セリカ	ST202, ST202C, ST203	F	O	c	70
SSP4104	RAV 4	SXA10C／G, SXA15G, SXA11G／16G	F	O	d	30
SSP6004	シーマ	FGY33, FHY33	F	W	h	98
	セドリック／グロリア	HBY33, HY33, PY33, UY33	F	W	h	106
WSC4100	シーマ	FGY32, FPY32	F			98
	セドリック／グロリア	PAY32, PBY32, PY32, UY32, Y32	F			106
WSC6004	シーマ	FGY33, FHY33	F			98
	セドリック／グロリア	HBY33, HY33, PY33, UY33	F			106

ローファースポーツ　ローダウンストローク仕様一覧

品番	車種	本体寸法（　）内は純正寸法差異 Lmax〈最伸長〉	Lmin〈最縮長〉	ケースショート寸法	装着可能SP規格 自由長
■低圧ガス入りストラット					
WST3009R/L	RF/RH1.2-F	465(-26)	305(-10)	(-15)	281mm以上
WST3010R/L	JA4-F	406(-25)	283(-5)	(-15)	240mm以上
WST3011R/L	GF-JB1/2-F	432(-25)	303(-25)	(-25)	229mm以上
WST3012R/L	GF-PA1-F	440(-25)	287(-25)	(-25)	261mm以上
WST3013R/L	GA4-F	446(-24)	291(-25)	(-25)	279mm以上
WST3014R/L	GH1/2-F	518(-25)	343(-25)	(-25)	310mm以上
WST3015R/L	HM1/2-F	349(-20)	236(-20)	(-20)	233mm以上
WST3016R/L	HM1/2(Sパッケージ)-F	344.6(-10)	228(-10)	(-10)	241mm以上
WST3017R/L	DY3W/5W-F	467(-10)	317(0)	(-10)	330mm以上
WST5076R/L	TCR11/21-F	523(-25)	389(0)	(0)	295mm以上
WST5079R・L	GV8W-R	574.5(-25)	398(-25)	(-25)	300mm以上
WST5085R/L	GF8-R	560(-25)	375(-15)	(0)	260mm以上
WST5091R/L	AE100G-F	454(-25)	320(-15)	(-15)	235mm以上
WST5092R/L	AE100/111G-R	546(-25)	395(0)	(0)	285mm以上
WST5093R/L	N84W-F	519(-25)	350(-15)	(-15)	275mm以上
WST5105R/L	ST195-R	533.5(-25)	365(-15)	(-15)	290mm以上
WST5106R/L	AE115G-R	490(-25)	344(0)	(0)	303mm以上
WST5111R/L	BG5/GF8-F	501(-25)	346(-15)	(-15)	235mm以上
WST5112R/L	BG5-R	586(-25)	398(0)	(0)	305mm以上
WST5119R/L	W/VW30-F	459(-25)	346(0)	(0)	212mm以上
WST5135R/L	GV8W-F	466(-25)	316(-15)	(-15)	240mm以上
WST5140R/L	CD5W-F	479(-25)	345(0)	(0)	235mm以上
WST5146R/L	NW10-F	465(-25)	322(-25)	(-25)	235mm以上
WST5151R/L	AE111-F	457(-25)	335(0)	(0)	238mm以上
WST5152R/L	WGC34-F	449(-25)	312(-15)	(-15)	242mm以上
WST5153R/L	AE115G-F	461(-25)	345(0)	(0)	235mm以上
WST5156R/L	DW5W-F	447(-25)	329(-15)	(-15)	252mm以上
WST5157R/L	W/VW30-F	459(-25)	346(0)	(0)	212mm以上
WST5161R/L	SF5-R	612(-25)	415(-25)	(-25)	317mm以上
WST5162R/L	Z10-F	493.5(-25)	361.5(-7)	(-15)	279mm以上
WST5163R/L	MCV21W-F	659(-25)	502(0)	(0)	260mm以上
WST5164R/L	MCV21W-R	644(-25)	458(0)	(0)	315mm以上
WST5173R/L	SV50G-F	547(-25)	361(-25)	(-25)	303mm以上
WST5174R/L	SF5-F	523(-25)	378(-15)	(-15)	243mm以上
WST5175R.L	SCP10-F	496(-25)	340(-15)	(-15)	293mm以上
WST5175ZR.L	SCP13-F	506(-15)	326(-14)	(-15)	304mm以上
WST5178ZR/L	U30-F	508(-40)	327(-33)	(-10)	308mm以上
WST5179R/L	CV21S-F	365(-25)	334(0)	(0)	251mm以上
WST5180R/L	MC21S-F	430(-25)	290(-23)	(-23)	240mm以上
WST5183R/L	L910S-F	456(-6.3)	348(0)	(-9.5)	232mm以上
WST5187R/L	ST215G-F	463(-25)	324(-25)	(-13.5)	252mm以上
WST5190R.L	H41A-F	453(-25)	306(-25)	(-25)	257mm以上
WST5193R/L	RA1/2-F	460(-23)	336(0)	(0)	245mm以上
WST5194R/L	RA1/2-R	442(-25)	315(0)	(0)	231mm以上
WST5196R/L	WGC34(MC後)-F	455(-25)	308(-10)	(-10)	246mm以上
WST5201R/L	W11-F	469(-25)	312(-20)	(-20)	245mm以上
WST5202R/L	ST215G-R	533.5(-25)	341(-39)	(-19.5)	310mm以上
WST5203R.L	NCP15-F	514(-10)	344(-23)	(-12)	282mm以上
WST5204R.L	NCP30-F	504(-20)	336(-25)	(-25)	268mm以上
WST5205R.L	NCP25-F	514(-10)	344(-23)	(-12)	280mm以上
WST5206R.L	NCP10/20-F	496(-25)	340(-15)	(-15)	272mm以上
WST5207R/L	ACR30/AHR10W-F	560(-25.5)	378(13.5)	(-10)	322mm以上
WST5209R.L	NCP35-F	504(-20)	336(-25)	(-25)	263mm以上
WST5210R/L	ALE50—F	565(-25)	411(-15)	(0)	260mm以上
WST5211R/L	ALE50—F	565(-25)	411(-15)	(0)	260mm以上
WST5214R/L	ACR/MCR40W-F	556.5(-25)	378(-25)	(-25)	305mm以上

品　番	車　種	本体寸法(　)内は純正寸法差異			装着可能SP規格
		Lmax〈最伸長〉	Lmin〈最縮長〉	ケースショート寸法	自由長
WST5215R/L	WHNY11-F	465(-25)	327(-15)	(-15)	305mm以上
WST5216R/L	APE50-F	565(-25)	411(-15)	(0)	260mm以上
WST5218R/L	P12-F	448(-20)	300(0)	(0)	276mm以上
WST5219R/L	PC24-F	507(-15)	342(-22)	(-15)	275mm以上
WST5220R/L	PC24-F	507(-15)	342(-22)	(-15)	275mm以上
WST5220ZR/L	TC24-F	507(-15)	342(-22)	(-15)	275mm以上
WST5222R/L	GD1-F	460(-10)	280(-40)	(-15)	283.5mm以上
WST5223R.L	CS5W-F	511(-20)	341(-10)	(-10)	327mm以上
WST5224R/L	RF3.4.5.6-F	550(-20)	340(-35)	(-15)	314mm以上
WST5225R/L	ZZE123G-F	505(-18)	325(-21)	(-19)	307mm以上
WST5226R/L	SF5-F	500.5(-20)	378(-15)	(-15)	285mm以上
WST5227R/L	BJFW-F	488(-20)	310(-10)	(-10)	302mm以上
WST5228R/L	BJFW-R	573(-20)	370(-17)	(0)	346mm以上
WST5229R/L	ACM21W-F	550(-24)	360(-17)	(-12)	355mm以上
WST5230R/L	K12-F	485(-27)	333(-27)	(-25)	354.5mm以上
WST5230ZR/L	BZ11/E11-F	485(-27)	333(-27)	(-25)	310mm以上
WST5232R/L	E51-F	540(-20)	375(-11)	(-10)	364mm以上
WST5233R/L	WFY11-F	454(-20)	306(-20)	(-20)	309mm以上
WST5234R/L	AZR60G-F	550(-24)	350(-24)	(-22)	365mm以上
WST5235R/L	LW5W-F(MC前)	628(-15)	407(-28)	(-29.5)	372mm以上
WST5236R/L	CP8W-F	482(-25)	312(-16)	(-10)	321mm以上
WST5237R/L	CP8W-R	568(-25)	363(-18)	(-5)	363mm以上
WST5238R.L	H81W-F	468(-15)	330(-31)	(-20)	298mm以上
WST5240R.L	NCP61-F	501(-20)	341(-20)	(-20)	297mm以上
WST5241R/L	SG5-F	500(-14)	376(-15)	(-15)	339mm以上
WST5242R/L	SG5-R	407(-25)	430(-25)	(-25)	337mm以上
WST5243R/L	MF/G21S-F	440(-15)	310(-10)	(-10)	285mm以上
WST5243ZR/L	MC22S(MC後)-F	440(-15)	310(-10)	(-10)	285mm以上
WST5247R/L	ZNE10G-F	510(-10)	330(-24)	(-15)	292mm以上
WST5247ZR/L	ZNE14G-F	510.8(-10)	330(-24)	(-15)	288mm以上
WST5250R/L	ST215G-F	463(-25)	324(-25)	(-13.5)	252mm以上
WST5251R/L	AZT241W-F	516(-5)	324(-15)	(-10)	300mm以上
WST5252R/L	L152S-F	493(-10)	323(-10)	(-10)	242mm以上
WST5253R/L	ANZ11W-F	510(-11)	330(-34)	(-25)	292mm以上
WST5254R/L	LWFW-F	628(-15)	407(-48)	(-30)	372mm以上
WST5255R/L	LW5W-F(MC後)	628(-15)	407(-48)	(-30)	372mm以上
WST5256R.L	Z25/27A-F	533.5(-10)	351(0)	(-10)	315mm以上
WST5258R/L	GD1-F	460(-10)	280(-40)	(-15)	283.5mm以上
WST5259R/L	NA4W-F	537.5(-10)	345(-10)	(-0)	316mm以上
WST5262R/L	U30-F	508(-40)	327(-33)	(-10)	346mm以上
WST5265R/L	PJ31-F	512(-10)	336(-10)	(-10)	255mm以上
WST5266R/L	#U31-F	520(-10)	345(-10)	(-10)	300mm以上
WST5267R/L	#NU31-F	528(-10)	360(-10)	(-10)	296mm以上
WST5274R.L	H81W-F	473(-10)	350(-11)	(-10)	288mm以上
WST5279R/L	BL/BP5-F	494(-10)	344(-11)	(-8)	234mm以上
WST5283R/L	ANM10W-F	511(-10)	346(0)	(-10)	307mm以上
WST5285R/L	HG21S-F	446(-10)	310(-10)	(-10)	261mm以上
WST5286R/L	SR20## E/G車(M/C前)-F	483(-10)	326(-16)	(-16)	325mm以上
WST5287R/L	QR20## E/G車(M/C前)-F	483(-10)	342(-16)	(-16)	325mm以上
WST5289R/L	Y12-F	500(-10)	368(-10)	(-10)	305mm以上
WST5290R/L	SCP90/NCP91,100-F	538(-10)	383(-10)	(-10)	290mm以上
WST5294R/L	JB5/7-F	520(-10)	290(-10)	(-10)	298mm以上
WST5295R/L	JB6/8-F	460(-10)	300(-15)	(-12)	306mm以上
WST5296R/L	ACV30-F	542.5(-10)	368.5(0)	(-10)	335mm以上
WST5297R/L	ACV30-R	556.1(-10)	417.5(0)	(0)	344mm以上
WST5304R/L	L250S-F	503(-10)	384(-10)	(-10)	278mm以上
WST5305R/L	L350S/550S-F	513(0)	367(0)	(0)	264mm以上
WST5306R/L	L360S-F	503(-10)	357(-10)	(-10)	263mm以上
WST5307R/L	HE21S-F	445(-10)	310(-10)	(-10)	248mm以上

品番	車種	本体寸法( )内は純正寸法差異			装着可能SP規格
		Lmax〈最伸長〉	Lmin〈最縮長〉	ケースショート寸法	自由長
WST5308R/L	MH21S-F	399(-10)	315(-5)	(-5)	263mm以上
WST5314R/L	ACU/MCU30,35W-F	562.8 (-15)	425(0)	(0)	338mm以上
WST5314ZR/L	MHU38W-F	562.8 (-15)	425(0)	(0)	346mm以上
WST5315R/L	ACU/MCU30,35W-R	579(0)	391(0)	(0)	341mm以上
WST5318R/L	ACU30W-R	625(0)	440(0)	(0)	322mm以上
WST5325R/L	MH21S-F	※430(-20)	315(0)	(-1)	263mm以上
WST5326R/L	MF21S-F	※443(-10)	320(0)	(-10.5)	248mm以上
WST5327R/L	ACR.GSR50/55-F	527(-10)	369(-10)	(-10)	321mm以上
WST5328R.L	QNC20/21/25-F	534(-10)	378(-10)	(-10)	307mm以上
WST5332R/L	MHU38W-R	579.4(0)	401.3(0)	(0)	347mm以上
WST5335R/L	ZC11/21S-F	549(-9)	386(-3)	(-11)	312mm以上
WST5336R/L	ZD11/21S-F	549(-10)	381(-15)	(-15)	324mm以上
WST5346R/L	RA1/2-F	432(-10)	341(-10)	(-10)	245mm以上
WST5351R/L	RG1,2,3,4-F	515(-10)	306(-15)	(-15)	349mm以上
WST5352R/L	C25-F	517(-10)	353(-15)	(-15)	314mm以上
WST5353R/L	NC25-F	533(-10)	345(-20)	(-20)	319mm以上
WST5354R/L	B30-F	491(-10)	331(-18)	(-18)	290mm以上
WST5357R/L	JE1-F	460(-10)	283(-10)	(-10)	312mm以上
WST5358R/L	RJ1,2/RC1,2(NA)-F	426(-10)	317(-10)	(-10)	270mm以上
WST5358ZR/L	RJ1,2/RC1,2(SC)-F	426(-10)	317(-10)	(-10)	270mm以上
WST5359R/L	RJ1,2/RC1,2-R	443(-10)	299(-10)	(-10)	221mm以上
WST5361R/L	NZE141G-F	511(-10)	354(0)	(0)	301mm以上
WST5362R/L	NZE151H/ZRE152H-F	484(-10)	337(0)	(0)	299mm以上
WST5365R/L	ACU/GSU30W-R	625(0)	440(0)	(0)	322mm以上
WST5366R/L	ACU/GSU30W-R	579(0)	391(0)	(0)	322mm以上
WST5367R/L	MHU38W-R	579(0)	401(0)	(0)	347mm以上
WST5368R/L	ZRE142G-F	510(-10)	354(0)	(0)	310mm以上
WST5369R/L	AHR20W-F	542(-10)	384(-10)	(-10)	344mm以上
WST5370R/L	DA64W-F	363(-10)	300(-10)	(0)	239mm以上
WST5371R/L	DA64V-F	410(-10)	295(-10)	(0)	232mm以上
WST5372R/L	L405S-F	472(-10)	345(-10)	(-10)	257mm以上
WST5374R/L	CV5W-F	552(-10)	355(-24)	(-10)	322mm以上
WST5377R/L	RN1/2-F	458(-10)	326(-10)	(-10)	260mm以上
WST5378R/L	RN1/2-R	435(-10)	299(-10)	(-10)	231mm以上
WST5381R/L	ZRR70/75G-F	524(-10)	395(0)	(0)	361mm以上
WST5382R/L	175/185S(カスタムRS)-F	496(-10)	339(-10)	(-10)	277mm以上
WST5383R.L	175/185S(NA)-F	506(-10)	325(-10)	(-10)	277mm以上
WST5384R/L	ZRR70/75W-F	528(-9)	395(0)	(0)	361mm以上
WST5385R/L	AZE156H-F	484(-10)	337(0)	(0)	309mm以上
WST5387R/L	ZRE152N-F	484(-10)	337(0)	(0)	291mm以上
WST5388R/L	GGA/ANA10-F	484(-10)	341(0)	(0)	300mm以上
WST5390R/L	LY3P-F	621(-10)	429(-10)	(-10)	382mm以上
WST5392R/L	NCP/ZSP110-F	538(-9)	382(-10)	(-10)	308mm以上
WST5393R/L	MK21S-F	406(-19)	312(-10)	(-10)	289mm以上
WST5394R/L	L375S-F	496(-10)	335(-9)	(-9)	270mm以上
WST7002R/L	RN1.2.3.4-F	415(-20)	260(-20)	(-20)	299mm以上
WST8006R/L	CT21S-F	433(-25)	294(-15)	(-15)	230mm以上
WST8016R/L	L602S-F	422(-25)	298(-14)	(-14)	220mm以上

※リバウンドスプリング内蔵式の為、LMAXの表記となります。

■低圧ガス入り(含むSPシート付き)

WSF1025	GF-JB1-R	430(-25)	356(-35)	283(-45)	270mm以上
WSF1026	GF-PA1-R	401(-30)	261(-15)	(-15)	257mm以上
WSF1027	GA4-R	430(-24)	341(-40)	(-40)	274mm以上
WSF1028	GH1/2-R	431(-28)	275(-14)	(-14)	288mm以上
WSF1029	GF-JB2-R	404(-26)	259(13)	※(-13)	212mm以上
WSF1031	MC21S-R	357(-20)	242(-10)	※(-10)	259mm以上
WSF1033	L902S-R	461(-20)	296(-10)	※(-10)	266mm以上
WSF1034	L910S-R	423(-20)	283(-10)	※(-10)	214mm以上

品　番	車　種	本体寸法(　)内は純正寸法差異			装着可能SP規格
		Lmax〈最伸長〉	Lmin〈最縮長〉	ケースショート寸法	自由長
WSF1036	H41A-R	357(-20)	242(-10)	※(-10)	223mm以上
WSF1036Z	H81W-R	357(-20)	242(-13)	※(-13)	263mm以上
WSF1038	PC24-R	504.5(-10)	321.5(-10)	※(0)	235mm以上
WSF1038Z	TC24-R	504.5(-10)	321.5(-10)	※(0)	235mm以上
WSF1039	HM1/2-R	386(-20)	250(-10)	※(-10)	リーフスプリング
WSF1040	GD1-R	495(-20)	325(-20)	(-20)	263mm以上
WSF1041	K12-R	565(-25)	349(-10)	※(-10)	243mm以上
WSF1041Z	BZ11-R	567(-25)	565(-25)	(-10)	233mm以上
WSF1042A	MF/MH/HE21S-R	435(-16)	277(-3)	(-8)	240mm以上
WSF1042	MF/G21S-R	435(-16)	277(-3)	(-8)	240mm以上
WSF1042X	HG21S-R	435(-13)	277(-3)	(-3)	229mm以上
WSF1042Z	MC22S(MC後)-R	435(-16)	277(-3)	(-8)	240mm以上
WSF1049	L152S/360S/L405S-R	539(-6)	336(0)	※(0)	292mm以上
WSF1054Z	QNC20/21/25-R	561(-10)	559(-10)	(-3)	287mm以上
WSF1056	HM1/2(Sパッケージ)-R	455.9(-10)	311(-10)	(-10)	リーフスプリング
WSF1057	H81W-R	359(-10)	242(-4)	(-4)	270mm以上
WSF1059	ANM10W-R	614(-10)	373(-10)	(-10)	275mm以上
WSF1061X	E11-R	549(-10)	378(-10)	(-10)	234mm以上
WSF1062	SCP90-R	661(-10)	370(-20)	(-20)	306mm以上
WSF1063	NCP91-R	581(-10)	370(-20)	(-20)	289mm以上
WSF1065	JB5/7,JE1-R	570(-10)	389(0)	(-10)	298mm以上
WSF1065Z	JE1 SPORTS-R	570(-10)	389(0)	(-10)	298mm以上
WSF1066	JB6/8-R	488(-10)	348(-10)	(-10)	263mm以上
WSF1067	LS150S-R	553.6(-10)	334.1(-10)	(-10)	292mm以上
WSF1068	L250S/550S-R	561(-10)	559(-10)	(-10)	306mm以上
WSF1069	L350S-R	552(-10)	340(-4)	(-4)	288mm以上
WSF1076	NCP100-R	595(-10)	380(-10)	(-10)	301mm以上
WSF1077	Y12-R	549(-10)	378(-10)	(-10)	241mm以上
WSF1078	ZC11/21S-R	554(-10)	403(+40)	※(+16)	282mm以上
WSF1079	ZD11/21S-R	579(-10)	432(+40)	※(-10)	300mm以上
WSF1089	RG1,2,3,4-R	674(-10)	475(0)	※(0)	307mm以上
WSF1090	C25-R	566(-10)	357(-10)	(-10)	268mm以上
WSF1092	NC25-R	566(-10)	357(-10)	(-10)	269mm以上
WSF1093	B30-R	624(-10)	415(-10)	(-10)	263mm以上
WSF1094	DA64W-R	420(-10)	264(-10)	(-5)	273mm以上
WSF1095	DA64V-R	420(-10)	264(-10)	(-5)	274mm以上
WSF1096	175S-R	582(-10)	370(-10)	(-10)	340mm以上
WSF1097	185S-R	560(-10)	337(-40)	※(-40)	248mm以上
WSF1098	NCP/ZSP110-R	595(-11)	380(-10)	※(-10)	284mm以上
WSF1099	MK21S-R	445(-10)	278(-10)	※(-10)	341mm以上
WSF1100	L375S-R	600(-10)	370(-10)	※(-10)	342mm以上
WSF2014	TCR21W-R	367(-24)	231(-12)	※(-12)	250mm以上
WSF2014Z	TCR21W-R	367(-24)	231(-12)	※(-12)	250mm以上
WSF2015	CXR10G-R	468(-24)	288(-12)	※(-12)	265mm以上
WSF2017	CD5W-R	475(-24)	309(-7)	※(-7)	260mm以上
WSF2021	W/VW30-R	391(-22)	258(-12)	※(0)	リーフスプリング
WSF2025	RA1/2-R	635(-25)	479(0)	※(0)	270mm以上
WSF2041	NW10-R	476(-24)	305(-10)	※(-10)	250mm以上
WSF2044	RF/RH1.2-R	597(-20)	458(-12)	※(0)	286mm以上
WSF2045	AL/V#50-R	480(-24)	337(-12)	※(0)	260mm以上
WSF2046	SR40G-F	371(-24)	240(-10)	※(-10)	トーションバーSP
WSF2047	SR40G-R	464(-21)	292(-10)	※(-10)	271mm以上
WSF2048	SR50G−F	356(-24)	237(-3)	(-3)	トーションバーSP
WSF2049	SR50G−R	496(-24)	311(-14)	※(-14)	289mm以上
WSF2050	Z10-R	502(-25)	319(-25)	(-10)	288mm以上
WSF2051	SCP10-R	634(-25)	410(0)	※(0)	312mm以上
WSF2052	U30-R	380(-32)	261(-16)	※(-16)	302mm以上
WSF2053	N84W-R	583(-27)	377(-4)	(-9)	257mm以上
WSF2054	NCP30/61-R	634(-20)	404(-20)	(-20)	299/279mm以上

品番	車種	本体寸法( )内は純正寸法差異			装着可能SP規格
		Lmax〈最伸長〉	Lmin〈最縮長〉	ケースショート寸法	自由長
WSF2055	RA6-R	640(-20)	449(-30)	(-30)	315mm以上
WSF2056	NCP20-R	634(-25)	410(0)	※(0)	317mm以上
WSF2057	MCR30-R	640(-25)	416.8(0)	※(0)	323mm以上
WSF2059	ACR/MCR40W-R	663.7(-25)	412.4(-25)	(-25)	335mm以上
WSF2059Z	AHR10W-R	664(-25)	413(-25)	(-15)	353mm以上
WSF2060	RF3.4.5.6-R	580(-10)	418(-12)	(-12)	292mm以上
WSF2061	ACM21W-R	630(-20)	415(-20)	(-20)	318mm以上
WSF2062	E51-R	459(0)	363(0)	(0)	340mm以上
WSF2063	AZR60G-R	630(-40)	415(-7)	(-2)	329mm以上
WSF2064	LW5W/FW-R	381(-7)	261(-7)	※(-7)	293mm以上
WSF2065	GY3W-R	438(-10)	286(-10)	※(-10)	313mm以上
WSF2066	WFY11-R	423(-10)	266(-10)	※(-10)	368mm以上
WSF2067Z	ZRR75W/G-R	680(-10)	442(-10)	(-10)	351mm以上
WSF2069	NM35-R	412(-15)	307(0)	(-15)	340mm以上
WSF2074	Z25/27A-R	633(-10)	380(0)	(-20)	299mm以上
WSF2075	NA4W-R	535(-20)	330(-10)	(-10)	253mm以上
WSF2076	U30-R	400(-10)	290(-10)	(-10)	335mm以上
WSF2078	SCP13-R	603(-10)	400(-17)	(-10)	277mm以上
WSF2079	#U31-R	348(-10)	248(-10)	(-10)	315mm以上
WSF2079X	PJ31-R	348(-10)	248(-10)	(-10)	283mm以上
WSF2080	#NU31-R	353.4(-10)	259(-10)	(-10)	320mm以上
WSF2081	RR1/2/3/4-R	532(-10)	359(-10)	(-10)	336mm以上
WSF2089	ACR.GSR50-R	595(-10)	371(-10)	(-10)	290mm以上
WSF2090	ACR.GSR55-R	618(-10)	393(-10)	(-10)	308mm以上
WSF2098	AHR20W-R	618(-10)	393(-10)	(-10)	313mm以上
WSF2099	CV5W-R	435(-10)	289(-10)	(-10)	320mm以上
WSF2100	AZE156H-R	557(-9)	375(-12)	※(-9)	275mm以上
WSF2101	GGA/ANA10-R	513(-10)	345(-10)	※(-10)	268mm以上
WSF2102	LY3P-R	599(-10)	355(-5)	※(5)	299mm以上
WSF8006ZA	CT/CV21S-R	358(-8)	244(-14)	※(-14)	250mm以上
WSF8016	L602S-R	437(-20)	282(-16)	※(-16)	215mm以上
WSF9023	UCF10/20-F	501(-25)	396(0)	(0)	274mm以上
WSF9024	UCF10-R	615(-25)	428(-15)	(-15)	337mm以上
WSF9045	Y32-R	530(-30)	388(0)	(-15)	328mm以上
WSF9047	CE1-R	675(-13)	478(-12)	(-12)	360mm以上
WSF9050	JZS147/155-F	501(-25)	396(0)	(0)	300/285mm以上
WSF9051	JZS147/155-R	595(-25)	430(-25)	(-25)	321/345mm以上
WSF9054	WGC/WGNC34-R	674(-25)	488(0)	(0)	310mm以上
WSF9054Z	WGC/WGNC34-R	674(-25)	488(0)	(0)	310mm以上
WSF9058	WGNC34-F	395(-25)	300(0)	(0)	230mm以上
WSF9069	Y33-R	530(-25)	388(0)	(0)	323mm以上
WSF9073	DW5W-R	641(-25)	491(0)	(0)	260mm以上
WSF9076	EA1A/EA1#-F	390(-25)	295(0)	(0)	210mm以上
WSF9077	EA1A/EA1#-R	525(-25)	370(0)	(0)	255mm以上
WSF9078	EC5W/EC5#-F	398(-25)	295(-8)	(-8)	210mm以上
WSF9079	EC5W/EC5#-R	535(-25)	370(-7)	(-10)	255mm以上
WSF9078Z	EC5W/EC5#-F	398(-25)	295(-8)	(-8)	210mm以上
WSF9079Z	EC5W/EC5#-R	535(-25)	370(-7)	(-10)	255mm以上
WSF9082	CF6-R	603(-25)	442(0)	(-15)	344mm以上
WSF9082Z	CF9-R	603(-26)	427(-15)	(-15)	353mm以上
WSF9087	JA4-R	385(-25)	266(0)	(-15)	263mm以上
WSF9088	UCF20-R	611(-25)	425(-18)	(0)	357mm以上
WSF9100	SV50G-R	450(-25)	300(-19)	(-15)	290mm以上
WSF9104	WHP11-F	419(-25)	315(0)	(0)	266mm以上
WSF9106	WHP11-R	369(-25)	281(0)	(0)	246mm以上
WSF9107	JZS161-F	487(-25)	406(0)	(0)	283mm以上
WSF9108	JZS161-R	557.5(-25)	456(0)	(0)	303mm以上
WSF9110	CF7-R	688(-15)	508(0)	(0)	352mm以上
WSF9114	Y11/W11-R	295(-19)	225(-9.5)	(-9.5)	237mm以上

品　番	車　種	本体寸法（　）内は純正寸法差異			装着可能SP規格
		Lmax〈最伸長〉	Lmin〈最縮長〉	ケースショート寸法	自由長
WSF9114Z	SR/QR20# E/G車-R	314(0)	234.5(0)	(0)	253mm以上
WSF9115	NCP15-R	457.5(-10)	306.6(0)	(0)	326mm以上
WSF9116	NCP25-R	457.5(-10)	306.6(0)	(0)	319mm以上
WSF9117	NCP35-R	457.5(-10)	306.6(0)	(0)	318mm以上
WSF9118	RN1.2.3.4-R	435(-20)	325(-20)	(-20)	242mm以上
WSF9121	WRP12-R	389(-16)	300(0)	(0)	268mm以上
WSF9123	RN4-R	440(-20)	335(-20)	(-20)	250mm以上
WSF9124	CS5W-R	425(0)	280(0)	(0)	337mm以上
WSF9125	ZZE123G/SV50G-R	457(-20)	297(-22)	(-20)	315mm以上
WSF9131	ZNE10G-R	431(-10)	297(0)	(0)	312mm以上
WSF9132	ZNE14G-R	371.3(-10)	261.4(-10)	(-10)	327mm以上
WSF9133	AZT241W-R	352(-15)	277(-10)	(-10)	286mm以上
WSF9134B	RB1-R(AFS付)	496(-10)	405(0)	(-15)	278mm以上
WSF9137B	RB2-R(AFS付)	511(-10)	420(-15)	(-15)	280mm以上
WSF9138	BL/BP5-R	403(-10)	268(-10)	(-15)	284mm以上
WSF9156	NZE14G/ZRE142G-R	467(-10)	319(0)	(0)	319mm以上
WSF9408R/L	CE1-F	444(-24)	350(0)	(0)	290mm以上
WSF9411R/L	RA1/2-F	445(-25)	352(0)	(0)	290mm以上
WSF9415	CF6-F	487(-25)	393(0)	(0)	313mm以上
WSF9415Z	CF9-F	487(-25)	393(0)	(-10)	318mm以上
WSF9416	CF7-F	487(-22)	393(-16)	(-16)	287mm以上
WSF9417	RA6-F	473(-20)	358(-10)	(-10)	304mm以上
WSF9417Z	RA8-F	473(-20)	358(-10)	(-10)	304mm以上
WSF9419R/L	GYW3-F	435(-13)	328(-20)	(-10)	347mm以上
WSF9420R/L	NM35-F	364(-15)	269(0)	(-15)	332mm以上
WSF9423B	RB1-F(AFS付)	474(-10)	370(0)	(-15)	311mm以上
WSF9424B	RB2-F(AFS付)	474(-10)	380(-15)	(-15)	308mm以上
WSF9425	RR1/3-F	479(-10)	375(-10)	(-10)	329mm以上
WSF9426	RR2/4-F	478(-10)	383(-10)	(-10)	324mm以上

※バンプラバーが付いていないショックアブソーバーのケースショート寸法は、Lmin<最縮長>値を記入しています。Lmin<最縮長>以上ストロークしますとショックアブソーバーが底突きします。

■低圧ガス入りカートリッジ

WSC4100	Y32-F	561(-30)	392(-5)	(0)	280mm以上
WSC6004	Y33-F	579(-30)	411(0)	(0)	275mm以上

■単筒ガス式ショックアブソーバ

WSG4725	DY3W/5W-R	660(-10)	350(0)	(0)	331mm以上

クライムギア　ショートストローク仕様一覧

品　番	車　種	本体寸法（　）内は純正寸法差異			装着可能SP規格
		Lmax〈最伸長〉	Lmin〈最縮長〉	ケースショート寸法	自由長
■低圧ガス入りストラット					
CGT5185SR/L	BE5-F	497(-29)	346(-23)	(-18)	246mm以上
■低圧ガス入り(含むSPシート付き)					
CGF9089S	SXE10-F	471(-25)	373(0)	(0)	265mm以上
CGF9090S	SXE10-R	536(-25)	418(0)	(0)	297mm以上
CGF9109S	BE5-R	375(-36)	258(-20)	(-20)	270mm以上

Rad's　ブレーキパッド車種別品番表　RG/SG 品番表

表示の価格はフロント・リア各1セット税込価格です

車種	型式	年式	Rad's RG F・R各 ¥27,300/セット フロント	Rad's RG F・R各 ¥27,300/セット リア	Rad's SG F・R各 ¥23,100/セット フロント	Rad's SG F・R各 ¥23,100/セット リア
■トヨタ自動車						
ヴィッツ	SCP10	99/1～	-	-	RT2004S	-
	NCP15	99/8～	-	-	RT2004S	-
	NCP10	99/10～	-	-	RT2004S	-
	NCP10(RS),NCP13	00/10～	-	-	RT2003S	RT1010S
	SCP13	02/12～	-	-	RT2004S	-
MR2	AW10,AW11	84/6～89/9	-	-	RT2005S	RT1003S
	SW20	91/12～99/9	-	-	RT2006S	RT1003S
スターレット	EP82(4E-FTE)	89/12～95/11	-	-	RT2005S	RT1005S
	EP91(4E-FTE)	95/12～98/12	-	-	RT2005S	RT1005S
カローラ スプリンター カローラFX レビン/トレノ セレス/マリノ	AE86	83/5～87/4	-	-	RT2001S	※RT1001S
	AE92	87/5～91/5	-	-	RT2005S	RT1006S
	AE101(4A-GE)	91/6～95/4	-	-	RT2005S	RT1006S
	AE101(スーパーストラット)	91/6～95/4	-	-	RT2006S	RT1006S
	AE101(4A-GE)	95/5～98/7	-	-	RT2005S	RT1007S
	AE111(4A-GE)	95/5～00/7	-	-	RT2005S	RT1007S
	AE111(スーパーストラット)	95/5～00/7	-	-	RT2006S	RT1007S
アルテッツァ	SXE10(17インチ)	98/10～00/4	-	-	RT2002S	RT1002S
	SXE10(MTM,ATM17インチ)	01/5～	-	-	RT2002S	RT1002S
	GXE10(MTM17インチ,ATM HID)	01/5～	-	-	RT2002S	RT1002S
マークⅡ/チェイサー/クレスタ	JZX90(1JZ-GTE)	92/10～96/8	-	-	RT2002S	RT1008S
	JZX100(1JZ-GTE)	96/9～00/9	-	-	RT2002S	RT1004S
マークⅡ/ベロッサ	JZX110(1JZ-GTE)	00/10～	-	-	RT2002S	RT1002S
ソアラ	UZZ40	01/4～	-	-	RT2002S	RT1002S
スープラ	JZA80(17インチ)	94/8～02/7	-	-	RT2007S	RT1009S
	JZA80(17インチ REAS)	97/8～02/7	-	-	RT2007S	RT1009S
アリスト	JZS160,JZS161	97/8～	-	-	RT2002S	RT1002S
MR-S	ZZW30	99/10～	-	-	RT2003S	RT1003S
セリカ	ST205	94/2～99/8	-	-	RT2007S	RT1009S
	ZZT231	99/9～	-	-	RT2008S	RT1010S

※リヤドラム車除く

■日産自動車						
マーチ	K12,AK12	02/2～	-	-	RN2004S	-
シルビア	PS13(SR20DE HICAS,SR20DET)	91/1～93/9	RN2003R	RN1003R	RN2003S	RN1003S
	S14(SR20DET)	93/10～98/12	RN2001R	RN1003R	RN2001S	RN1003S
	S15(SR20DE)	99/1～02/8	RN2003R	RN1003R	RN2003S	RN1003S
	S15(SR20DET)	99/1～02/8	RN2001R	RN1003R	RN2001S	RN1003S
180SX	RPS13(SR20DE,SR20DET)	91/1～98/11	RN2003R	RN1003R	RN2003S	RN1003S
スカイライン	HCR32(GTS-t type-M),HNR32	89/5～93/7	RN2001R	RN1001R	RN2001S	RN1001S
	BNR32	89/8～94/11	RN2001R	RN1001R	RN2001S	RN1001S
	BNR32(V-Spec)	89/8～94/11	RN2002R	RN1002R	RN2002S	RN1002S
	ECR33(RB25DET,Active LSD)	93/8～98/4	RN2001R	RN1001R	RN2001S	RN1001S
	BCNR33	95/1～98/11	RN2002R	RN1002R	RN2002S	RN1002S
	ER34(RB25DET)	98/5～01/5	RN2001R	RN1001R	RN2001S	RN1001S
	ER34(RB25DE)	00/7～01/5	RN2001R	RN1001R	RN2001S	RN1001S
	BNR34	99/1～02/8	RN2002R	RN1002R	RN2002S	RN1002S
	CPV35(6MT)	03/1～	-	-	RH2003S	RM1003S
フェアレディZ	Z32(VG30DE,VG30DET)	89/7～00/8	RN2001R	RN1001R	RN2001S	RN1001S
	Z33(Ver S,ST)	02/7～	-	-	RH2003S	RM1003S

■本田技研工業						
シビック	EF9	89/7～91/7	-	-	RH2004S	RH1003S
	EG4(Vti ABS),EG5(Si5),EG6,EJ1	91/8～95/8	RH2002R	RH1002R	RH2002S	RH1002S
	EK4	95/9～00/8	RH2002R	RH1002R	RH2002S	RH1002S
	EK9	97/8～00/8	RH2001R	RH1001R	RH2001S	RH1001S
	EP3(TYPE R)	01/12～	RH2005R	RH1001R	RH2005S	RH1001S
CR-X	EF8	89/9～92/2	-	-	RH2004S	RH1003S
	EG1(ABS),EG2	92/3～97/8	-	-	RH2002S	RH1003S
インテグラ	DB8(TYPE R),DC2(TYPE R)	95/10～97/12	RH2006R	RH1002R	RH2006S	RH1002S
	DB8(TYPE R),DC2(TYPE R)	98/1～01/6	RH2001R	RH1001R	RH2001S	RH1001S
	DC5(is)	01/7～	RH2002R	RH1001R	RH2002S	RH1001S
	DC5(TYPE R)	01/7～	RH2003R	RH1001R	RH2003S	RH1001S
S2000	AP1	99/4～	RH2005R	RH1001R	RH2005S	RH1001S
プレリュード	BB1,BB4	91/8～96/10	RH2001R	RH1001R	RH2001S	RH1001S
	BB6,BB8	96/11～	RH2001R	RH1001R	RH2001S	RH1001S

車　種	型　式	年式	Rad's RG F・R各 ¥27,300/セット		Rad's SG F・R各 ¥23,100/セット	
			フロント	リア	フロント	リア
■三菱自動車工業						
ミラージュ	CA4A,CB4A,CB6A,CC4A	91/10～95/9	-	-	RM2003S	RM1001S
	CJ4A,CK4A,CK6A,CM5A	95/10～00/5	-	-	RM2003S	RM1001S
	CJ4A（RS14インチ）	97/7～00/5	-	-	RM2004S	RM1001S
	CJ4A（RS15インチ）	95/10～00/5	-	-	RM2001S	RM1001S
ギャラン	E74A（ABS）,E84A（セダン）	92/5～96/7	RM2001R	RM1002R	RM2001S	RM1002S
	EC5A	96/8～	RM2001R	RM1002R	RM2001S	RM1002S
ランサー	CB4A,CB6A,CD5A	91/10～95/9	-	-	RM2003S	RM1001S
	CD9A,CE9A	92/9～95/9	RM2001R	RM1001R	RM2001S	RM1001S
	CN9A	96/7～97/12	RM2001R	RM1002R	RM2001S	RM1002S
	CP9A（GSR ブレンボ ）	98/1～00/12	RM2002R	RM1003R	RM2002S	RM1003S
	CP9A（RS）	98/1～00/12	RM2001R	RM1002R	RM2001S	RM1002S
	CT9A（GSR ブレンボ）	01/1～	RM2002R	RM1003R	RM2002S	RM1003S
	CT9A（RS）	01/1～	RM2001R	RM1002R	RM2001S	RM1002S
	CT9A（GT-A）	02/1～	RM2002R	RM1003R	RM2002S	RM1003S
レグナム	EC5W（VR-4TURBO）	96/8～	-	-	RM2001S	RM1002S
FTO	DE3A（MIVEC）	94/11～	-	-	RM2001S	RM1001S
■富士重工業						
インプレッサ	GC8	92/11～96/8	RF2002R	RF1001R	RF2002S	RF1001S
	GC8（Sti Ver 1）	94/1～95/7	RF2002R	RF1001R	RF2002S	RF1001S
	GC8（Sti Ver 2）	95/8～96/8	RF2002R	RF1001R	RF2002S	RF1001S
	GC8（WRX,typeRA Fr-2pot Rr-1pot）	96/9～98/8	RF2001R	RF1001R	RF2001S	RF1001S
	GC8（WRX,typeRA Sti Ver3 Fr-4pot Rr-1pot）	96/9～97/8	RF2003R	RF1001R	RF2003S	RF1001S
	GC8（typeR Sti Ver 3）	97/1～97/8	RF2003R	RF1001R	RF2003S	RF1001S
	GC8（WRX Sti Ver 4）	97/9～98/8	RF2003R	RF1001R	RF2003S	RF1001S
	GC8（typeRA Sti Ver 4Fr-2pot Rr-1pot）	97/9～98/8	RF2001R	RF1001R	RF2001S	RF1001S
	GC8（typeRA Sti Ver 4 Fr-4pot Rr-2pot）	97/9～98/8	RF2003R	RN1001R	RF2003S	RN1001S
	GC8（typeRA Sti Ver 4 Fr-4pot Rr-1pot）	97/9～98/8	RF2003R	RF1001R	RF2003S	RF1001S
	GC8（WRX Sti Ver 5）	98/9～99/8	RF2003R	RF1002R	RF2003S	RF1002S
	GC8（typeRA Sti Ver 5 Fr-2pot Rr-1pot）	98/9～99/8	RF2001R	RF1001R	RF2001S	RF1001S
	GC8（typeRA Sti Ver 5 Fr-4pot Rr-2pot）	98/9～99/8	RF2003R	RN1001R	RF2003S	RN1001S
	GC8（typeRA Sti Ver 5 Fr-4pot Rr-1pot）	98/9～99/8	RF2003R	RF1001R	RF2003S	RF1001S
	GC8（WRX Sti Ver 6）	99/9～00/7	RF2003R	RF1002R	RF2003S	RF1002S
	GC8（typeRA Sti Ver 6 Fr-2pot Rr-1pot）	99/9～00/7	RF2001R	RF1001R	RF2001S	RF1001S
	GC8（typeRA Sti Ver 6 Fr-4pot Rr-2pot）	99/9～00/7	RF2003R	RN1001R	RF2003S	RN1001S
	GC8（typeRA Sti Ver 6 Fr-4pot Rr-1pot）	99/9～00/7	RF2003R	RF1001R	RF2003S	RF1001S
	GDB（typeRA 16インチ）	00/10～01/11	RF2003R	RN1001R	RF2003S	RN1001S
	GDB（WRX,typeRA 17インチ）	00/10～01/11	RM2002R	RM1003R	RM2002S	RM1003S
	GDB（typeRA specC 16インチ）	01/12～	RF2003R	RN1001R	RF2003S	RN1001S
	GDB（WRX,typeRA specC 17インチ）	01/12～	RM2002R	RM1003R	RM2002S	RM1003S
	GDB（S202）	02/5～	RM2002R	RM1003R	RM2002S	RM1003S
	GRB（WRX,Sti ブレンボ）	07/10～	RM2002R	RM1003R	RM2002S	RM1003S
インプレッサワゴン	GF8	93/9～96/8	-	-	RF2002S	RF1001S
	GF8（Sti Ver 1）	94/1～95/7	-	-	RF2002S	RF1001S
	GF8（Sti Ver 2）	95/8～96/8	-	-	RF2002S	RF1001S
	GF8（WRX）	96/9～98/8	-	-	RF2001S	RF1001S
	GF8（Sti Ver 3）	96/9～97/8	-	-	RF2003S	RF1001S
	GF8（Sti Ver 4）	97/9～98/8	-	-	RF2003S	RF1001S
	GF8（Sti Ver 5）	98/9～99/8	-	-	RF2003S	RF1002S
	GF8（Sti Ver 6）	99/9～00/7	-	-	RF2003S	RF1002S
	GGB	00/10～	-	-	RF2003S	RF1001S
レガシィ	BC5（TURBO）	89/1～93/9	-	-	RF2002S	RF1001S
	BD5（TURBO）,BD9	93/10～96/6	-	-	RF2002S	RF1001S
	BD5（TURBO）,BD9	96/7～98/11	-	-	RF2001S	RF1001S
	BE5（B4）	98/12～03/4	-	-	RF2001S	RF1002S
	BE9	01/5～03/4	-	-	RF2001S	RF1002S
	BEE	02/1～03/4	-	-	RF2001S	RF1002S
	BE5（RSK S-edition）	02/11～03/4	-	-	RF2003S	RF1002S
■マツダ						
RX-7	FC3S	85/10～91/12	RR2001R	RR1001R	RR2001S	RR1001S
	FD3S	92/1～02/8	RR2001R	RR1001R	RR2001S	RR1001S
RX-8	SE3P	03/4～	-	-	RR2005S	RR1005S
ロードスター	NA6CE	89/7～93/7	-	-	RR2003S	RR1003S
	NA8C	93/8～97/12	RR2002R	RR1002R	RR2002S	RR1002S
	NB6C,NB8C	98/1～01/11	RR2002R	RR1002R	RR2002S	RR1002S
	NB6C（M,SP）,NB8C（S,VS）	01/12～	RR2002R	RR1002R	RR2002S	RR1002S
	NB8C（RS,RS2）	01/12～	-	-	RR2004S	RR1004S

※商品の仕様は予告無く変更する事がございます。

ワンオフ対応に関して
・用途に応じて基本仕様（RGS・RG・SG）からお選び頂けます。尚、RGSは一般公道での使用はおやめ下さい。
・特殊キャリパーや車種によっては製作できない場合もございます。
・納期は発注後 約3週間から4週間となります
尚、詳しくは販売店までお問い合わせ下さい

■ RGS　国産車・輸入車フロント・リア各1セット ¥40,950～（仕様等に応じてお見積り致します）
■ RG　国産車フロント・リア各1セット ¥28,100～
　　輸入車フロント・リア各1セット ¥30,200～
■ SG　国産車フロント・リア各1セット ¥24,100～
　　輸入車フロント・リア各1セット ¥26,200～

スポーツ用 リングナット共通一覧表

カートリッジ式ショックアブソーバの調べ方

この覧は、カートリッジ式ショックアブソーバ取付部品（リングナット・ロックナット）の寸法が、一目でわかる用にしてあります。

リングナット

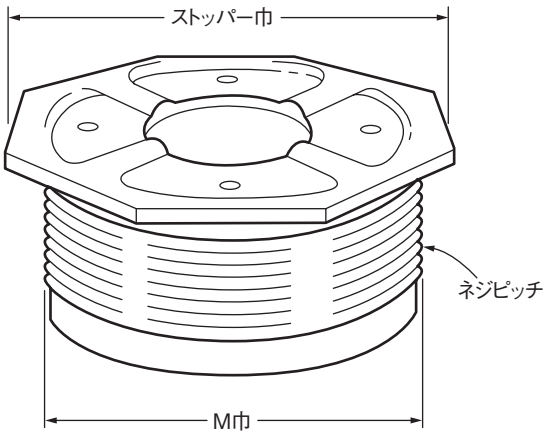

ロックナット

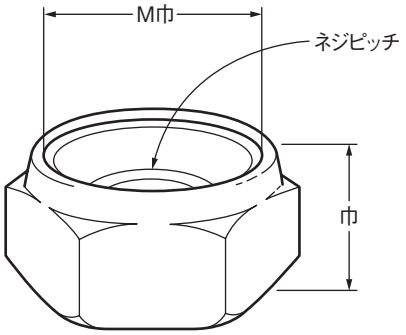

付属部品			
リングナット		ロックナット	
記号	M巾×ピッチ×ストッパ巾	記号	M巾×ピッチ×巾
J	42×1.0×51	a	12×1.25×17
E/F	42×1.0×58 42×1.5×58	a	12×1.25×17
G	43×1.5×58	a	12×1.25×17
A	42×1.0×51	b	10×1.25×14
A	42×1.0×51	c	14×1.5×22
H	45×1.0×55	d	14×1.5×16
A	42×1.0×51	a	12×1.25×17
I	43×1.0×51	c	14×1.5×22
I/L	43×1.0×51 42×1.0×51	c	14×1.5×22
A	42×1.0×51	d	14×1.5×16
A	42×1.0×51	g	12×1.5×19
K	48×1.5×51	a	12×1.25×17
N	48×1.0×55	d	14×1.5×16

付属部品			
リングナット		ロックナット	
記号	M巾×ピッチ×ストッパ巾	記号	M巾×ピッチ×巾
M	48×1.5×51	a	12×1.25×17
S/M	51×1.5×51 48×1.5×51	a	12×1.25×17
O	48×1.5×55	d	14×1.5×16
R	48×1.5×46	a	12×1.25×17
M	48×1.5×51	d	14×1.5×16
S	51×1.5×51	a	12×1.25×17
O	48×1.5×55	a	12×1.25×17
T	48×1.5×57	f	12×1.25×19
B	48×1.5×58	c	14×1.5×22
O	48×1.5×55	c	14×1.5×22
P/Q	52×1.5×55 48×1.5×51	a	12×1.25×17
P	52×1.5×55	a	12×1.25×17
V	51×1.5×55	d	14×1.5×16
T	48×1.5×57	a	12×1.25×17
W	51×1.5×55	h	12×1.25×13.5

MEMO

MEMO

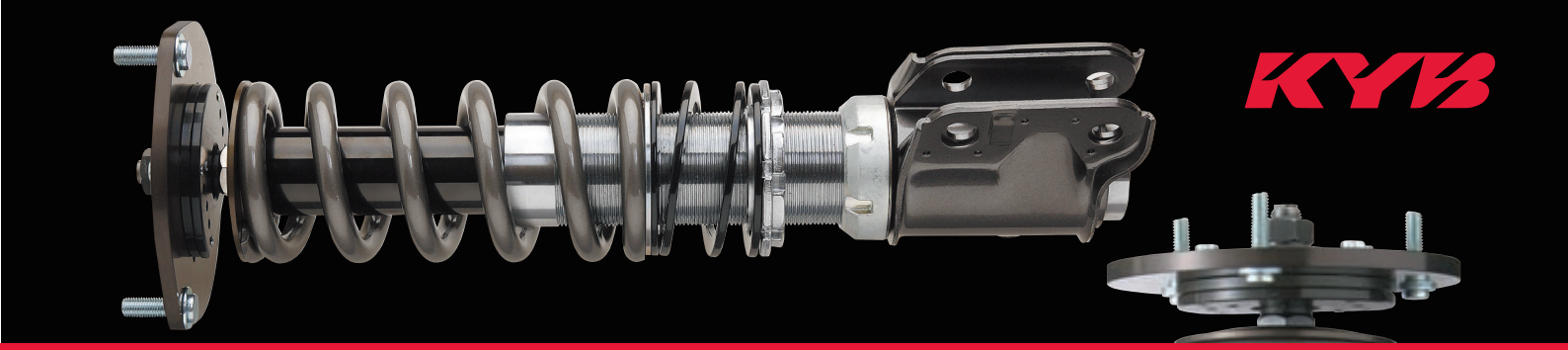

KYB

MOTOR SPORTS CATALOG 2009-2010

KYB

MOTORSPORTS SHOP

取扱商品

モータースポーツ用サスペンションは全国のKYBモータースポーツショップのみでの取扱商品です。
KYBモータースポーツショップはモータースポーツ経験豊かなショップですので、お客さまの参加カテゴリーやマシン特性、ドライビングテクニックのレベルに合わせた最適なセッティングをご相談いただけます。またご購入後のオーバーホールやチューニングの受け付けも行っております。

REAL SPORTS DAMPER Spec ZR

リアルスポーツダンパー
スペック ゼットアール

グラベルを制するために生まれたKYBスポーツサスペンションの最高峰、リアルスポーツダンパー Spec ZR。

KYBならではの先進技術と惜しみなく採用した最高の構成パーツで圧倒的な高性能と耐久性を実現した、国際ラリー基準のグラベル専用本格サスペンション。

強靭な単筒ガス構造

熱による影響が少なく精度の高い減衰力を設定できる単筒ガス構造を採用。そして充分な容量を確保するための大径本体シェル。STタイプには倒立式(ラム式)を採用しさらなる強度を誇ります。また全長調整式を採用しコイルスプリングの性能を最大限に引き出しながらコースに合わせたベストな車高を確保できます。

リザーバタンク装備

充分な本体容量に加えリザーバタンク(別タンク)を装備して、過酷なロングステージの連続使用でも安定した性能を発揮。強度に優れた本体構造と相まって国際ラリーを安心して走り切ることができる抜群の耐久性。

走りに応える3WAY減衰力調整

コース状況やマシンセッティング、またドライバーのフィーリングに対してシビアなセッティングが可能な3WAY減衰力調整機構を装備。圧側の高速、低速、そして伸側と個別に調整が可能なので、まるでワンオフオーダー仕様感覚のサスペンションが完成します。

推奨仕様の1台分キット

徹底したテストや多くのトップドライバーのリザルトが証明したベストマッチングの高品質スプリングがセットされたキット。もちろんご購入時やご購入後に豊富に用意されたハイト&レートの中からお好みの組み合わせのキットに変更することも可能です。

安心のアフターサポート

ご購入後も海外製サスペンションのように、オーバーホールやメンテナンスそして仕様変更の都度、連絡に手間がかかったり、必要期間や費用が不明だったり、高い運送費用に悩まされることはありません。すべて国内で専門スタッフの手で行われます。

泥を攻略せよ!!

仕　様

STタイプ
C46 φ50mmラムシリンダ倒立式
(ロッド・ラムシリンダーDLC加工)
別タンクタイプ　専用スプリング組込済み
3WAY減衰力調整:伸側32段階／圧側 高速無段階・低速16段階

SAタイプ
C46 φ46mmシリンダ単筒ガス式
別タンクタイプ　専用スプリング付
3WAY減衰力調整:伸側32段階／圧側 高速無段階・低速16段階

※基本仕様キットの他、ご希望の仕様でのキットも可能ですので詳細はおたずね下さい。
　またご購入後の仕様変更やオーバーホール&チューニングが可能です。(内容により別途費用がかかります)

設　定

MITSUBISHI
LANCER Evo.7,8,9／CT9A
LANCER Evo.10／CZ4A

SUBARU
IMPREZA／GDB-E,F,G
IMPREZA／GRB

REAL SPORTS DAMPER Spec GR

リザーバータンク付

リアルスポーツダンパー・スペック ジーアール

ZRの血統を受け継ぎ、ダートトライアル、グラベルラリーでライバルを圧倒するグラベル専用サスペンション、リアルスポーツダンパー Spec GR。

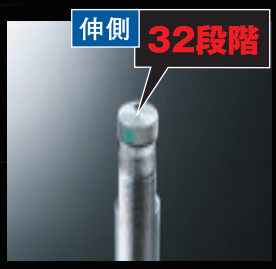

純正形状車高調整

グラベルコースでのアップダウンやロールをしなやかに受け止める純正形状コイルスプリングを採用し、さらに車高の調整が可能な車高調整式。STタイプは複筒式、SAタイプには単筒式を採用しています。

リザーバタンク装備

リザーバタンク(別タンク)を装備して、スタートからフィニッシュまで安定した減衰力を発揮するのはもちろん、グラベルラリーでの連続使用でも優れた耐久性を発揮します。

走りに応える3WAY

リアルスポーツダンパーSpec　ZRと同様の3WAY減衰力調整機構を装備。圧側の高速、低速、そして伸側と個別に調整でき、コースや装着コイルスプリング、ドライバーの好みに合わせた幅広いセッティングが可能。

仕　様

STタイプ

C40 φ40mmシリンダ複筒ガス式、別タンクタイプ、純正形状車高調整
3WAY減衰力調整：伸側32段階／圧側 高速無段階・低速16段階、専用スプリング付

SAタイプ

C46 φ46mmシリンダ単筒ガス式、別タンクタイプ、ID70直巻スプリング使用
3WAY減衰力調整：伸側32段階／圧側 高速無段階・低速16段階、専用スプリング付

設定車種

MITSUBISHI
LANCER Evo.7,8,9／CT9A
LANCER Evo.10／CZ4A(開発中)

SUBARU
IMPREZA／GDB-A,B,C,D
IMPREZA／GDB-E,F,G
IMPREZA／GRB(開発中)

タイムを刻め!!

REAL SPORTS DAMPER Spec TR

リアルスポーツダンパー・スペック ティーアール

サーキット＆ターマックコースを攻めるドライバーのために、2タイプのリアルスポーツダンパー Spec TR。

Spec TRはロッド、およびラムシリンダには低フリクション、超硬度、対摩耗性、焼き付き性などを大幅に向上する極薄炭素表皮膜処理ダイヤモンドライクカーボン（DLC）加工を採用。どんな手強いコースでも追従性に優れたしなやかな走りを実現します。また全長調整式構造でコイルスプリングの性能を最大限に引き出します。

単筒ガス減衰力32段階調整タイプ

1/100秒を削るための、安定した性能と耐久性で絶対の信頼を誇る単筒ガス仕様。さらに徹底したセッティングを可能にする32段階減衰力調整機構を装備した究極のターマックスポーツサスペンション。

複筒式4段階減衰力調整タイプ

コースや路面などの走行条件、そしてタイヤやコイルスプリングの変更などに対応することが可能な4段階減衰力調整機構を装備。複筒ガスのメリットを生かしたタイムアタックユーザーの定番サスペンションです。

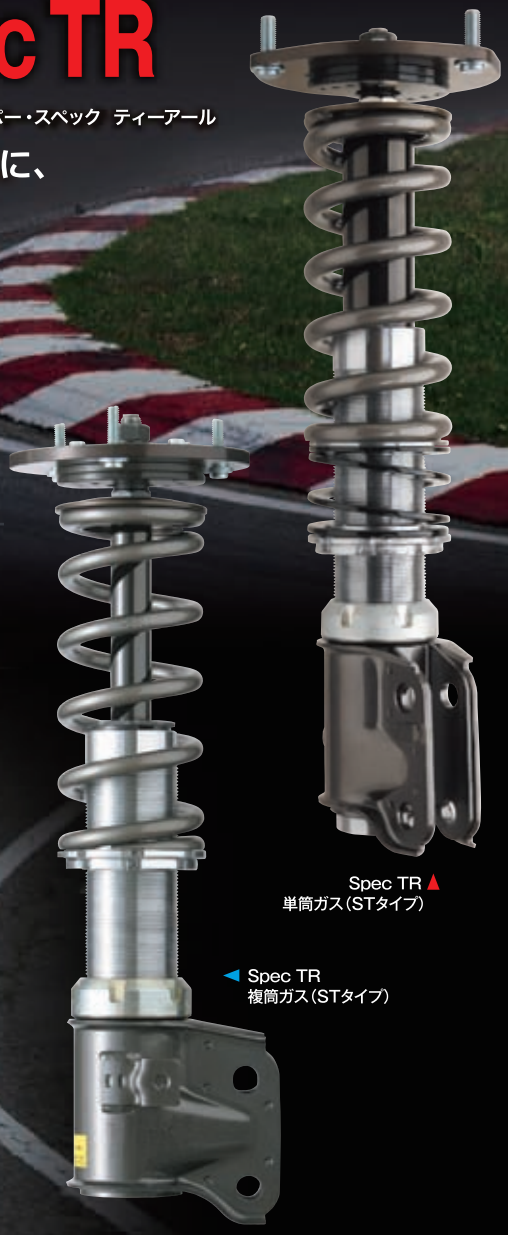

※適応車種は巻頭P9～10および適応表をご確認ください。

COMPETITION SPRING

Competition Spring

コンペティションスプリング

コンペティションスプリングはシリコンクローム鋼オイルテンパー線（SAE9254）を使用し、耐久性を向上させるとともに、2000N/mm^{2}を誇る引っ張り強度によって、軽量化とともに対ヘタリ性の向上を両立しています。

直巻スプリング

- バネレート公差は±3%以内
- 全品バネレート表示シートを添付
- バネレートは1kgf/mm刻みで設定
- 軽量でバックリング対策済み

直巻タイプ

純正形状スプリング

- フルストロークでもダンパーフリクションを低減する純正形状
- ラリー、ダートトライアルなど各カテゴリーに最適な車高
- ドライビングスタイルで選べるシングルレート、バリアブルレートの2タイプ

純正形状タイプ

REAL SPORTS DAMPER GRAVEL

リアルスポーツダンパー・グラベル

ラリー、ダートラなどの参加型グラベルモータースポーツを楽しむためのベーシックショックアブソーバ。

リアルスポーツダンパー GRAVELはグラベルラリー、ダートトライアルなどのグラベルコースに幅広く対応したショックアブソーバ。車種ごとに最適に設定された構造と減衰力特性が荒れた路面でも安定感のある走りを実現します。さらに減衰力特性を4段階調整機構によってコースやお好みでさらに変更することも可能。別売の「コンペティションスプリング」と組み合わせることでベストセッティングが得られます。

リアルスポーツダンパー ポジションイメージ

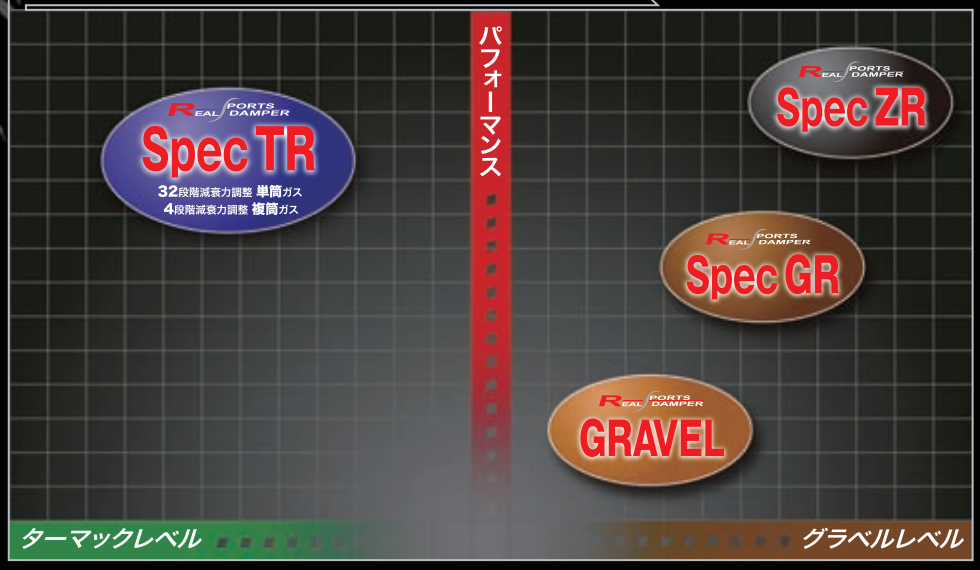

SUPER SPECIAL

For Rally
For Dirt Trial

ラリー用、ダートトライアル用とそれぞれの競技に適切な減衰力を設定、さらにリザーバタンク（別タンク）装備で充分な容量を確保。ロングステージや連続トライに対応して、安定した性能と耐久性を大幅に高めたグラベル用ショックアブソーバ。さらに伸側4段階、圧側20段階の減衰力調整機構を装備して幅広いセッティングに応えます。また別売でベストマッチングの「コンペティションスプリング」をご用意。マシンの性能とドライビングテクニックを生かしてタイムアップを狙えるショックアブソーバです。

年　式	型　　式	RALLY				DIRTRA				Tarmac & Gymkhana			
		Front	税込価格(円/1本)	Rear	税込価格(円/1本)	Front	税込価格(円/1本)	Rear	税込価格(円/1本)	Front	税込価格(円/1本)	Rear	税込価格(円/1本)

トヨタ自動車

■スターレット

84/10～89/12	EP71(含むターボ) 前期型	SRC0006 ※1 SRC7006 ※1･※2	18,060 18,060	SRG0006 ※1 SRD0006 ※1	17,535 17,535	SDC0040 SDC7040 ※3 SDC7040Z ※3	15,645 15,645 15,645	SDG0040 ※1 SDD0040	13,755 13,755				
89/12～92/1	EP82(含むターボ) (除くTEMS)					SDT0290R/L SDA0290R/L	24,990 33,810	SDG0290 SDD0290 SDK0500 ※4	13,755 13,755 23,310				
92/1～94/4	EP82(含むターボ) 中期型　(除くTEMS)					SDT0290R/L SDA0290R/L	24,990 33,810	SDD0470 SDK0500 ※4	13,755 23,310				
94/5～	EP82(GTのみ)(後期型) (除くTEMS)					SDT0290R/L SDA0290R/L	24,990 33,810	SDD0500 SDK0500	13,755 23,310				
96/1～	EP91					SDT0580R/L	21,400	SDD0580	11,800				

※2 廃番となりましたSRT0006R/Lの専用カートリッジです。ノーマルSTケースには使用できません。
※3 廃番となりましたSDT0040R/Lの専用カートリッジです。ノーマルSTケースには使用できません。
※4 装着の際は、弊社スプリング(KCS1102R)をご使用下さい。

■カローラ

83/5～87/4	AE86	SRC0004	18,060	SRG0005 SRD2001 ※1	15,645 15,645	SDC0020Z	15,645	SDD0020	12,285				
87/5～91/5	AE92 除く TEMS, キャブ仕様	SRT0024R/L SRC7024 ※1	27,405 18,060	SRT0025R/L SRC7025 ※1	27,405 18,060								
91/6～	AE101GT(除くスーパーST)	SRT0032R/L	27,405	SRT0033R/L	27,405								
95/5～	AEIIIGT(除くスーパーST)	SRT0034R/L	27,405	SRT0033XR/L	27,405								

※TEMSの機構は使用できません。　TEMSを復元する場合は、純正ストラットが必要となりますので保管下さい。

■セリカ

89/10～93/9	ST185, GT-FOUR(4WD)	SRT0026R/L ※1	27,405			SDT0270R/L	24,990	SDT0280R/L	24,990				
94/2～	ST205(スーパーST専用)	SRT0030R/L	50,820	SRT0031R/L	27,405								
98/8～	ZZT231	リアルスポーツダンパー　グラベル											
		フロント　RGA5197R/L			33,810	リア　RGK9113			23,310				

日産自動車

■マーチR

88/8～91/12	EK10							SDG0190 ※1 SDD0190 ※1	13,755 13,755				
92/1～	K11	SRT0040R/L	27,405	SRD0013	15,645								

■パルサー

90/8～94/12	RNN14, GT-R(4WD)	SRT0028R/L	27,405	SRT0029R/L	27,405								

■ブルーバード

87/9～	U12(SSS-R)(含む2リッター)	SRT0016R/L ※1	27,405			SDT0160R/L※1	24,990	SDT0170R/L※1	24,990				

三菱自動車工業

■ミラージュ

87/12～91/7	C83A(4WD)	SRT0019R･L※1	27,405	SRD0010※1	17,535	SDT0600R･L※1	24,990	SDD0600※1	13,755				
91/8～	CA4A(含む175PS)	SRT0035ZR/L	27,405	SRD2004X	17,535								
91/8～	CC4A	SRT0035R/L	27,405	SRD2004	17,535								
95/10～	※CJ4A	SRT0043R/L	27,405	SRD2004	17,535	SDT0570R/L SDA0570R/L	24,990 33,810	SDD0570 SDK0570	13,755 23,310				

※ミラージュCJ4Aフロントのスタビライザーブラケットがロワアームに装着されている車は, ナックルブラケットオフセット違いのため装着不可となります。
(スタビライザーブラケットがSA本体に装着されている車のみ取付け可)

■ランサー※

87/12～91/7	C73A(4WD)	SRT0019R･L※1	27,405	SRD0010 ※1	17,535	SDT0600R･L※1	24,990	SDD0600 ※1	13,755				
91/8～	CD5A	SRT0035R/L	27,405	SRD2004	17,535	SDT0400R/L※1	24,990	SDD0400 ※1	13,755				
92/9～	CD9A(エボリューションⅠ)	SRT0035ZR/L	27,405	SRD2004Z※1	17,535	SDT0400ZR/L	24,990	SDD0400Z	13,755				
94/1～94/12	CE9A(エボリューションⅡ)	SRT0037R/L	27,405	SRD2005	17,535	SDT0510R/L	24,990	SDD0490	13,755				
95/1～96/7	CE9A(エボリューションⅢ)	SRT0037R/L	27,405	SRD2005 SRZ2005	17,535 82,740	SDT0510R/L SDX0510R/L	24,990 99,225	SDD0490 SDZ0490	13,755 82,740				
96/8～96/12	CN9A(エボリューションⅣ)	SRT0044R/L SRX0044R/L※1	27,405 99,225	SRD2006	17,353	SDT0590R/L SDX0590R/L	24,990 99,225	SDD0590 SDZ0590R/L	13,755 82,740				
97/1～97/12	CP9A(エボリューションⅤ)	SRT0045R/L SRX0045R/L※1	27,405 99,225	SRD2007 SRZ2007R/L※1	17,353 82,740	SDT0610R/L SDX0610R/L※1	24,990 99,225	SDD0610 SDZ0610R/L※1	13,755 82,740	リアルスポーツダンパー specTR(複筒式) TR-CP9A(スプリング･ピロ付き)1台分			218,400
98/1～	CP9A(エボリューションⅥ)	SRT0047R/L SRX0047R/L※1	27,405 99,225	SRD2008 SRZ2007R/L※1	17,353 82,740	SDT0620R/L SDX0620R/L	24,990 99,225	SDD0620 SDZ0620R/L	13,755 82,740	リアルスポーツダンパー specTR(複筒式) TR-CP9A(スプリング･ピロ付き)1台分			218,400
		リアルスポーツダンパー　グラベル											
		フロント　RGA5165R/L			33,810	リア　RGK9137			23,310				
01/1～	CT9A (エボリューションⅦ～Ⅸ)	SRA0048R.L SRX0048R/L	35,070 99,225	SRK2009 SRZ2009	24,570 82,740	SDT0630R.L SDX0630R/L	24,990 99,225	SDD0630 SDZ0630	13,755 82,740	リアルスポーツダンパー specTR(単筒式) MR-CT9A(スプリング･ピロ付き) 1台分			275,100
		リアルスポーツダンパー specGR(別タンク付き) GR-CT9A(専用スプリング付き)　1台分　456,750(2009年10月発売予定)											
07/10～	CZ4A(エボリューションⅩ)	リアルスポーツダンパー specGR(別タンク付き) GR-CZ4A(専用スプリング付き)　1台分　(開発中)								リアルスポーツダンパー specTR(単筒式) MR-CZ4A(スプリング･ピロ付き) 1台分			278,250

※ランサー(CD5A, CD9A)とミラージュ(CA4A, CC4A)のショックアブソーバーは全て同一形状で, 互換性がありますが競技用は、減衰力違いで設定しておりますのでご注意下さい。
ランサー(CE9A)エボリューションⅡとⅢのフロントショックは、ブレーキホースブラケットが異なります。また、リヤは同一形状で互換性があります。但しエボリューションⅢ用はⅡに装着可能です。

■ギャランVR-4

87/9～91/12	E38A(RS, 4WD) E39A(除くABS車)	SRT0013R･L ※1 SRC7013 ※1	27,405 18,060			SDT0140R･L ※1 SDC7140 ※1	24,990 15,645	SDD0140 ※1	13,755				

※1 在庫無くなり次第廃番となります。

年　式	型　　式	RALLY				DIRTRA				Tarmac & Gymkhana			
		Front	税込価格（円/1本）	Rear	税込価格（円/1本）	Front	税込価格（円/1本）	Rear	税込価格（円/1本）	Front	税込価格（円/1本）	Rear	税込価格（円/1本）

マ　ツ　ダ

■ファミリア

85/11～89/4	BFMR（4WD） 除くハイトコントロール車	SRT0007R/L※1	27,405	SRT0008R/L※1	27,405								
89/9～91/12	BG8Z（含むラリーバージョン） （除くアンチスキッド）	SRT0020R/L※1	27,405	SRT0021R/L※1 SRC7021※1	27,405 18,060								

※BG8Z　フレームNO. 300000以降はFナックル幅が違う為装着出来ません。

本　田　技　研　工　業

■シティ

88/10～	GA2　※					SDT0200ZR/L	21,400	SDD0200	11,800				

※SDT0200R/Lは非分解ストラットです。カートリッジ交換は出来ませんのでご注意下さい。

■シビック

95/9～	EK4					SDG0550Z SDK0550	22,575 26,880	SDD0560Z SDK0560	13,755 23,310				
97/8～	EK9					SDG0550Z SDK0550 SDZ0550R/L	22,575 26,880 82,740	SDD0560Z SDK0560 SDZ0560R/L	13,755 23,310 82,740	SJB0551WH※1	35,280	SJB0561WH※1	35,280
										リアルスポーツダンパー specTR（複筒式） TR-EK9（スプリング・ピロ付き）1台分			208,740

■インテグラ

93/10～	DC2/DB8	リアルスポーツダンパー specGR								リアルスポーツダンパー specTR（複筒式） TR-DC2（スプリング・ピロ付き）1台分			208,740
		フロント　RGK9401R/L			26,880	リア　RGK9019			23,310				

ス　ズ　キ

■カルタス

88/9～	AA34S　※					SDT0210R/L※1	24,990	SDT0220R･L※1	24,990				

※AA34S→フレームNo. 108181まで適合。それ以後はブレーキホースブラケットの位置が異なります。

■アルト

92/6～	HB21S					SDT0540R/L	24,990	SDD0540	12,285				

富　士　重　工　業

■インプレッサ

92/11～	GC8（WRX,WRX-RA）	SRT0022XR/L SRT0022ZR/L SRX0022R/L	27,405 27,405 99,225	SRT0023XR/L SRT0023ZR/L SRX0023R/L	27,405 27,405 99,225	SDT0410XR/L SDT0410ZR/L SDX0410R/L※1	24,990 24,990 99,225	SDT0420XR/L SDT0420ZR/L SDX0420R/L※1	24,990 24,990 99,225	リアルスポーツダンパー specTR（複筒式） TR-GC8（スプリング・ピロ付き）1台分			224,700
00/10～04/05	GDB（A～D型）	SRX0049R/L	99,225	SRX0050R/L	99,225					リアルスポーツダンパー specTR（単筒式） MR-GDB（スプリング・ピロ付き）1台分			312,900
		リアルスポーツダンパー　グラベル											
		フロント　RGA5212R/L			33,810	リア　RGA5213R/L			33,810				
		リアルスポーツダンパー specGR　（別タンク付き） GR-GDB（専用スプリング付き）　1台分　（開発中）											
04/06～	GDB（E～F型）	リアルスポーツダンパー　グラベル								リアルスポーツダンパー specTR（単筒式） MR-GDBE（スプリング・ピロ付き）1台分			312,900
		フロント　RGA5311R/L			33,810	リア　RGA5312R/L			33,810				
		リアルスポーツダンパー specGR　（別タンク付き） GR-GDBE（専用スプリング付き）　1台分　（開発中）											
07/10～	GRB	リアルスポーツダンパー specGR　（別タンク付き） GR-GRB（専用スプリング付き）　1台分　（開発中）								リアルスポーツダンパー specTR（単筒式） MR-GRB（スプリング・ピロ付き）1台分			275,100

■ヴィヴィオ

94/5～	EKK4（4WD）	SRT0038R/L	27,405	SRT0039R/L	27,405	SDT0520R/L	24,990	SDT0530R/L	24,990				

ダ　イ　ハ　ツ　工　業

■ストーリア

98/4～	M112					SDX0640HR/L	93,713	SDZ0640	77,175				

※ストーリア　ダートトライアル用ショックアブソーバ　は、　F:ID65　自由長254mm　バネレート　3kgf/mm　R:純正形状スプリング　バネレート2.5kgf/mm　にてセッティングされております。

※1　在庫無くなり次第廃番となります。

■スーパースペシャル　ラリー　スペック表■

品　番	車　種	サ　イ　ズ		減衰力(0.3m/sec)		ロッド反発力	備　　考
		ピストンロッド径	アウター外径	伸側（N･m）	圧側（N･m）	（N･m）	
■低圧ガス入りカードリッジ							
SRC0004	AE86-F	φ22	φ44	8163	833	357.7	
SRC0006	EP71-F	φ20	φ38	1323	833	296.0	
SRC7006	EP71-F	φ22	φ44	1274	833	283.2	サイズアップST専用カートリッジ
SRC7013	E38, 39A-F	φ22	φ46	2499	1274	362.6	サイズアップST専用カートリッジ
SRC7021	BG8Z-R	φ22	φ44	1666	1078	176.4	サイズアップST専用カートリッジ
SRC7024	AE92-F	φ22	φ46	2107	980	357.7	サイズアップST専用カートリッジ
SRC7025	AE92-R	φ22	φ46	1715	833	284.2	サイズアップST専用カートリッジ
■低圧ガス入りショックアブソーバ							
SRG0005	AE86-R	φ12.5	φ54	1274	882	120.5	
SRG0006	EP71-R	φ12.5	φ45	1421	686	120.5	
■単筒ガス式ショックアブソーバ							
SRD0006	EP71-R	φ12.5	φ44	1274	588	180.3	
SRD0010	C83A-R	φ12.5	φ45	2058	1127	240.1	
SRD0013	K11-R	φ12.5	φ43.5	1519	882	181.3	
SRD2001	AE86-R	φ12.5	φ51	1225	833	180.3	
SRD2004	CD5A-R	φ12.5	φ51	1715	1078	264.6	
SRD2004X	CA4A-R	φ12.5	φ51	1470	980	240.1	
SRD2004Z	CD9A-R	φ12.5	φ51	1960	1078	240.1	
SRD2005	CE9A-R	φ12.5	φ51	1960	980	196.0	
SRD2006	CN9A-R	φ12.5	φ51	1862	980	240.1	
SRD2007	CP9A-R	φ12.5	φ51	1862	980	235.2	
SRD2008	CP9A-R	φ12.5	φ51	2010	1130	289.0	
■単筒ガス入り高速可変調整式ショックアブソーバ							
SRK2009	CT9A-R	φ12.5	φ51	1900	1200	181.0	※減衰力は2段目値
■低圧ガス入りストラット							
SRT0007R/L	BFMR-F	φ22	φ50.8	1666	1176	284.2	サイズUpストラット
SRT0008R/L	BFMR-R	φ22	φ50.8	1372	784	176.4	サイズUpストラット
SRT0013R･L	E38, 39A-F	φ22	φ54	2352	1176	362.6	サイズUpストラット
SRT0016R/L	U12-F	φ22	φ54	1960	735	362.6	サイズUpストラット
SRT0019R･L	C83A-F	φ22	φ54	2254	1176	284.2	サイズUpストラット
SRT0020R/L	BG8Z-F	φ22	φ50.8	1862	1078	284.2	サイズUpストラット
SRT0021R/L	BG8G-R	φ22	φ50.8	1617	1078	176.4	サイズUpストラット
SRT0022XR/L	GC8-F	φ22	φ54	2499	1176	284.2	サイズUpストラット
SRT0023XR/L	GC8-R	φ22	φ54	2058	931	176.4	サイズUpストラット
SRT0022ZR/L	GC8-F	φ25	φ55.8	2450	1421	323.4	サイズUpストラット
SRT0023ZR/L	GC8-R	φ25	φ55.8	1911	1225	156.8	サイズUpストラット
SRT0024R/L	AE92-F	φ22	φ54	2107	784	362.6	サイズUpストラット
SRT0025R/L	AE92-R	φ22	φ50.8	1568	1127	284.2	サイズUpストラット
SRT0026R/L	ST185-F	φ22	φ54	2548	1323	362.6	サイズUpストラット
SRT0028R/L	RNN14-F	φ22	φ54	1911	980	284.2	サイズUpストラット
SRT0029R/L	RNN14-R	φ22	φ54	1078	784	171.5	サイズUpストラット
SRT0030R/L	ST205-F	φ22	φ50.8	2499	1274	254.8	
SRT0031R/L	ST205-R	φ22	φ50.8	1862	1176	254.8	
SRT0032R/L	AE101GT-F	φ22	φ54	2646	1225	362.6	サイズUpストラット
SRT0033R/L	AE101GT-R	φ22	φ50.8	1911	882	284.2	サイズUpストラット
SRT0033XR/L	AE111-R	φ22	φ50.8	1568	833	176.4	
SRT0034R/L	AE111-F	φ25	φ54	2352	1225	225.4	
SRT0035R/L	CD5A. CC4A-F	φ25	φ55.8	2107	1176	230.3	サイズUpストラット
SRT0035ZR/L	CD9A, CA4A-F	φ25	φ55.8	2646	1078	230.3	サイズUpストラット
SRT0037R/L	CE9A-F	φ25	φ55.8	2891	1470	225.4	サイズUpストラット
SRT0038R/L	KK4-F	φ20	φ45.0	2156	980	205.8	
SRT0039R/L	KK4-R	φ20	φ45.0	1715	735	98.0	
SRT0040R/L	K11-F	φ20	φ50.8	1470	980	147.0	サイズUpストラット
SRT0043R/L	CJ4A-F	φ25	φ55.8	2597	1127	225.4	サイズUpストラット
SRT0044R/L	CN9A-F	φ25	φ55.8	2401	1323	230.3	サイズUpストラット
SRT0045R/L	CP9A-F	φ25	φ55.8	2597	1323	225.4	サイズUpストラット
SRT0047R/L	CP9A-F	φ25	φ55.8	2890	1420	226.0	サイズUpストラット
■低圧ガス入り高速可変調整式ストラット							
SRA0048R.L	CT9A-F	φ25	φ55.8	2800	1500	226.0	サイズUpストラット
■リザーバータンク付きショックアブソーバ							
SRZ2005	CE9A-R	φ12.5	φ51	※2009	※1029	181.3	※減衰力は伸3/圧10段目値
SRZ2007R/L	CP9A-R	φ12.5	φ57	※1862	※1078	181.3	※減衰力は伸3/圧10段目値
SRZ2009	CT9A-R	φ12.5	φ57	※1980	※1050	181.3	※減衰力は伸3/圧10段目値
■リザーバータンク付きストラット							
SRX0022R/L	GC8-F	φ25	φ55.8	※2352	※1372	230.3	※減衰力は伸3/圧10段目値
SRX0023R/L	GC8-R	φ25	φ55.8	※2058	※1225	230.3	※減衰力は伸3/圧10段目値
SRX0044R/L	CN9A-F	φ25	φ55.8	※2450	※1225	230.3	※減衰力は伸3/圧10段目値
SRX0045R/L	CP9A-F	φ25	φ55.8	※2597	※1323	230.3	※減衰力は伸3/圧10段目値
SRX0047R/L	CP9A-F	φ25	φ55.8	※2895	※1425	230.3	※減衰力は伸3/圧10段目値
SRX0048R/L	CT9A-F	φ25	φ55.8	※3010	※1360	230.3	※減衰力は伸3/圧10段目値
SRX0049R/L	GDB-F	φ25	φ55.8	※2400	※1270	226.0	※減衰力は伸3/圧10段目値
SRX0050R/L	GDB-R	φ25	φ55.8	※1920	※1030	226.0	※減衰力は伸3/圧10段目値

■スーパースペシャル　ダートラ　スペック表■

品　番	車　種	サ　イ　ズ		減衰力(0.3m / sec)		ロッド反発力	備　考
		ピストンロッド径	アウター外径	伸側（N･m）	圧側（N･m）	（N･m）	
■低圧ガス入りカードリッジ							
SDC0020Z	AE86-R	φ22	φ44	2156	1078	357.7	純正ST補用カートリッジ
SDC0040	EP71-F	φ20	φ38	1274	686	295.9	純正ST補用カートリッジ
SDC7040	EP71-F	φ22	φ44	1274	686	283.2	サイズアップST専用カートリッジ
SDC7040Z	EP71-F	φ22	φ44	1666	882	283.2	サイズアップST専用カートリッジ
SDC7140	E38, 39A-F	φ22	φ46	2401	1470	362.6	サイズアップST専用カートリッジ
■低圧ガス入りショックアブソーバ							
SDG0040	EP71-R	φ12.5	φ45	1421	784	120.5	
SDG0190	K10-R	φ12.5	φ45	1029	931	58.8	
SDG0290	EP82-R	φ12.5	φ45	1372	1029	120.5	
SDG0550Z	EK4,9-F	φ12.5	φ45	2793	2009	83.3	
■単筒ガス式ショックアブソーバ							
SDD0020	AE86-R	φ12.5	φ51	1274	882	180.3	
SDD0040	EP71-R	φ12.5	φ44	1274	588	180.3	
SDD0140	E38, 39A-R	φ12.5	φ51	2058	1323	180.3	
SDD0190	K10-R	φ12.5	φ44	1274	1029	180.3	
SDD0200	GA2-R	φ11.0	φ39.5	1225	882	166.6	
SDD0290	EP82-R	φ12.5	φ44	1421	882	180.3	
SDD0400	CD5A-R	φ12.5	φ51	1568	1078	362.6	
SDD0400Z	CD9A-R	φ12.5	φ51	2058	1225	362.6	
SDD0470	EP82-R	φ12.5	φ44	1421	882	180.3	
SDD0490	CE9A-R	φ12.5	φ51	2058	1225	284.2	
SDD0500	EP82-R	φ12.5	φ44	1421	882	180.3	
SDD0540	HB21S-R	φ12.5	φ44	1911	686	205.8	
SDD0560	EK4-R	φ12.5	φ51	1617	1176	240.1	
SDD0560Z	EK4,9-R	φ12.5	φ43.5	1911	1127	318.5	
SDD0570	CJ4A-R	φ12.5	φ51	1960	1078	240.1	
SDD0580	EP91-R	φ12.5	φ44	1470	1029	180.3	
SDD0590	CN9A-R	φ12.5	φ43.5	2156	1127	289.1	
SDD0600	C83A-R	φ12.5	φ45	2058	1274	181.3	
SDD0610	CP9A-R	φ12.5	φ51	2205	1078	289.1	
SDD0620	CP9A-R	φ12.5	φ51	2110	1130	289.1	
SDD0630	CT9A-R	φ12.5	φ51	1870	1150	181.0	
■低圧ガス入りストラット							
SDT0140R･L	E38, 39A-F	φ22	φ54	2401	1470	362.6	サイズUpストラット
SDT0160R/L	U12-F	φ22	φ54	1666	1225	362.6	サイズUpストラット
SDT0170R/L	U12-R	φ22	φ54	1176	931	176.4	サイズUpストラット
SDT0200ZR/L	GA2-F	φ20	φ50.8	1666	1127	98.0	サイズUpストラット
SDT0210R/L	AA34S-F	φ20	φ50.8	1372	833	235.2	サイズUpストラット
SDT0220R･L	AA34S-R	φ20	φ50.8	1519	882	235.2	サイズUpストラット
SDT0270R/L	ST185-F	φ22	φ54	2548	1323	362.6	サイズUpストラット
SDT0280R/L	ST185-R	φ22	φ50.8	2156	1274	284.2	サイズUpストラット
SDT0290R/L	EP82-F	φ22	φ50.8	1421	735	274.4	サイズUpストラット
SDT0400R/L	CD5A-F	φ25	φ55.8	2156	1225	230.3	サイズUpストラット
SDT0400ZR/L	CD9A-F	φ25	φ55.8	2793	1470	230.3	サイズUpストラット
SDT0410XR/L	GC8-F	φ22	φ54	2842	1323	284.2	サイズUpストラット
SDT0420XR/L	GC8-R	φ22	φ54	2254	931	176.4	サイズUpストラット
SDT0410ZR/L	GC8-F	φ25	φ55.8	3038	1176	323.4	サイズUpストラット
SDT0420ZR/L	GC8-R	φ25	φ55.8	2822	931	156.8	サイズUpストラット
SDT0510R/L	CE9A-F	φ25	φ55.8	3038	1666	225.4	サイズUpストラット
SDT0520R/L	KK4-F	φ20	φ45	2156	1029	98.0	
SDT0530R/L	KK4-R	φ20	φ45	1764	882	98.0	
SDT0540R/L	HB21S-F	φ20	φ50.8	2450	1127	205.8	サイズUpストラット
SDT0570R/L	CJ4A-F	φ25	φ55.8	2744	1176	225.4	サイズUpストラット
SDT0580R/L	EP91-F	φ22	φ50.8	1421	735	284.2	サイズUpストラット
SDT0590R/L	CN9A-F	φ25	φ55.8	2695	1568	225.4	サイズUpストラット
SDT0600R･L	C83A-F	φ22	φ54	2548	1372	254.8	サイズUpストラット
SDT0610R/L	CP9A-F	φ25	φ55.8	2548	1470	225.4	サイズUpストラット
SDT0620R/L	CP9A-F	φ25	φ55.8	2650	1670	225.4	サイズUpストラット
SDT0630R/L	CT9A-F	φ25	φ55.8	2820	1400	226.0	サイズUpストラット
■複筒ガス式減衰力高速可変調整ストラット							
SDA0290R/L	EP82-F	φ22	φ50.8	1420	740	120.0	※ダイヤル2の減衰力
SDA0570R/L	CJ4A-F	φ25	φ55.8	2548	1176	230.3	※ダイヤル2の減衰力
■単筒ガス高速可変調整式ショックアブソーバ							
SDK0500	EP82-R	φ12.5	φ43.5	1420	880	181.0	※ダイヤル2の減衰力
SDK0550	EK4, 9-F	φ12.5	φ43.5	2793	1421	318.5	※ダイヤル2の減衰力
SDK0560	EK4, 9-R	φ12.5	φ43.5	1911	1225	240.1	※ダイヤル2の減衰力
SDK0570	CJ4A-R	φ12.5	φ51	1715	1225	264.6	※ダイヤル2の減衰力
■リザーバータンク付きショックアブソーバ							
SDZ0490	CE9A-R	φ12.5	φ51	2156	1176	181.3	※減衰力は伸3/圧10段目値
SDZ0550R/L	EK9-F	φ12.5	φ43.5	4540	2110	240.0	※減衰力は伸3/圧10段目値
SDZ0560R/L	EK9-R	φ12.5	φ43.5	2160	1240	240.0	※減衰力は伸3/圧10段目値
SDZ0590R/L	CN9A-R	φ12.5	φ51	1960	1127	181.3	※減衰力は伸3/圧10段目値
SDZ0610R/L	CP9A-R	φ12.5	φ51	1862	1176	181.3	※減衰力は伸3/圧10段目値
SDZ0620R/L	CP9A-R	φ12.5	φ51	1860	1030	181.3	※減衰力は伸3/圧10段目値
SDZ0630	CT9A-R	φ12.5	φ51	2000	1270	181.3	※減衰力は伸2/圧10段目値
SDZ0640	M112-R	φ16.0	φ51	1210	350	140.0	※減衰力は伸固定/圧10段目値
■リザーバータンク付きストラット							
SDX0410R/L	GC8-F	φ25	φ55.8	2260	1480	230.3	※減衰力は伸3/圧10段目値
SDX0420R/L	GC8-R	φ25	φ55.8	1570	980	230.3	※減衰力は伸3/圧10段目値
SDX0510R/L	CE9A-F	φ25	φ50.8	2940	1519	230.3	※減衰力は伸3/圧10段目値
SDX0590R/L	CN9A-F	φ25	φ55.8	2597	1568	230.3	※減衰力は伸3/圧10段目値
SDX0610R/L	CP9A-F	φ25	φ55.8	2450	1568	230.3	※減衰力は伸3/圧10段目値
SDX0620R/L	CP9A-F	φ25	φ55.8	2400	1770	230.3	※減衰力は伸3/圧10段目値
SDX0630R/L	CT9A-F	φ25	φ55.8	2900	1750	230.3	※減衰力は伸2/圧10段目値
SDX0640HR/L	M112-F	φ25	φ50.0	1690	1040	230.0	※減衰力は伸2/圧10段目値

■リアルスポーツダンパー　グラベル　スペック表■

品　番	車　種	サ　イ　ズ		減衰力(0.3m / sec)		ロッド反発力	備　考
		ピストンロッド径	アウター外径	伸側（N･m）	圧側（N･m）	（N･m）	
■セリカ　ZZT231　<F:複筒ガス式ストラット　R:単筒ガス式ショックアブソーバ　減衰力4段調整機構付き>							
RGA5197R/L	ZZT231-F	φ22.0	φ50.8	2460	1280	120.0	※減衰力は2段目値
RGK9113	ZZT231-R	φ12.5	φ43.5	2070	1080	240.0	※減衰力は3段目値
■ランサー　CP9A　<F:複筒ガス式ストラット　R:単筒ガス式ショックアブソーバ　減衰力4段調整機構付き>							
RGA5165R/L	CP9A-F	φ25.0	φ55.8	2560	1660	226.0	※減衰力は3段目値
RGK9137	CP9A-R	φ12.5	φ57.0	2300	1070	289.0	※減衰力は3段目値
■インテグラ　DC2／DB8　<F・R:単筒ガス式ショックアブソーバ　減衰力4段調整機構付き>							
RGK9401R/L	DC2/DB8-F	φ12.5	φ43.5	2580	1886	313.0	※減衰力は2段目値
RGK9019	DC2/DB8-R	φ12.5	φ43.5	1903	1159	340.0	※減衰力は2段目値
■インプレッサ　GDB　A～D型　<F・R:複筒ガス式ストラット　減衰力4段調整機構付き>							
RGA5212R/L	GDB-F	φ25.0	φ55.8	2244	1273	226.0	※減衰力は2段目値
RGA5213R/L	GDB-R	φ25.0	φ55.8	1750	1087	226.0	※減衰力は2段目値
■インプレッサ　GDB　E～F型　<F・R:複筒ガス式ストラット　減衰力4段調整機構付き>							
RGA5311R/L	GDB-F	φ25.0	φ55.8	2244	1273	226.0	※減衰力は2段目値
RGA5312R/L	GDB-R	φ25.0	φ55.8	1750	1087	226.0	※減衰力は2段目値

■リアルスポーツダンパー specGR（別タンク付き）スペック表■

品　番	車　種	サ　イ　ズ		減衰力(0.3m / sec)		ロッド反発力（N･m）	備　考
		ピストンロッド径	アウター外径	伸側（N･m）	圧側（N･m）		
■ランサー　CT9A <F:複筒ガス式･別タンク付き･純正形状車高調整機能付きストラット　3WAY減衰力調整機能付き> <R:単筒ガス式･別タンク付き･直巻車高調整機能付きショックアブソーバ　3WAY減衰力調整機能付き>							
GR-CT9A	CT9A-F	φ25.0	φ55.8	2880	1530	230.0	＊減衰力は伸18クリック/圧低14クリック/圧高0.75回転
	CT9A-R	φ16.0	φ57.0	1960	1600	201.0	＊減衰力は伸16クリック/圧低6クリック/圧高1.00回転
■ランサー　CZ4A <F:複筒ガス式･別タンク付き･純正形状車高調整機能付きストラット　3WAY減衰力調整機能付き> <R:単筒ガス式･別タンク付き･直巻車高調整機能付きショックアブソーバ　3WAY減衰力調整機能付き>							
GR-CZ4A	CZ4A-F	φ25.0	φ55.8	2970	1580	230.0	（開発中）
	CZ4A-R	φ16.0	φ57.0	1850	1350	201.0	
■インプレッサ　GDB　A～D型 <F:複筒ガス式･別タンク付き･純正形状車高調整機能付きストラット　3WAY減衰力調整機能付き> <R:複筒ガス式･別タンク付き･純正形状車高調整機能付きストラット　3WAY減衰力調整機能付き>							
GR-GDB	GDB-F	φ25.0	φ55.8	2880	1440	230.0	（開発中）
	GDB-R	φ25.0	φ55.8	1830	1480	230.0	
■インプレッサ　GDB　E～F型 <F:複筒ガス式･別タンク付き･純正形状車高調整機能付きストラット　3WAY減衰力調整機能付き> <R:複筒ガス式･別タンク付き･純正形状車高調整機能付きストラット　3WAY減衰力調整機能付き>							
GR-GDBE	GDB-F	φ25.0	φ55.8	2880	1440	230.0	（開発中）
	GDB-R	φ25.0	φ55.8	1830	1480	230.0	
■インプレッサ　GRB <F:複筒ガス式･別タンク付き･純正形状車高調整機能付きストラット　3WAY減衰力調整機能付き> <R:単筒ガス式･別タンク付き･直巻車高調整機能付きショックアブソーバ　3WAY減衰力調整機能付き>							
GR-GRB	GRB-F	φ25.0	φ55.8	2800	1400	230.0	（開発中）
	GRB-R	φ16.0	φ57.0	2100	1300	201.0	

注意!

・仕様は予告無く変更する場合があります。
・シェルケースのみの販売はしておりませんので、ご注意下さい。
・リザーバータンク付きショックアブソーバは、オーバーホール可能です。お買上げ頂いたKYBモータースポーツショップにてお問い合せ下さい。

■リザーバータンク付きショックアブソーバ オーバーホールについて

□対　象　　KYB製 別タンク式ショックアブソーバ（SRX/SDX/SRZ/SDZ/RGX/RGZ）
注意事項：アウターシェル変形/破損、及び車高調整加工等が施されている場合、初期性能を出せない場合が有ります。
タンク接続部や継ぎ手からの油漏れ、飛び石などによるシェルケースの磨耗がある場合はオーバーホール不可能となる場合があります。
詳しくはKYBモータースポーツショップへお問合せ下さい。

□オーバーホール内容　　内部パーツ（シリンダー/ベースバルブ/ピストンロッドアッシー/シール/保護キャップ等）を全て交換致します。
減衰力初期性能を出す為の作業です。減衰力変更、ストローク変更、車高調加工等のチューニングは致しませんのでご了承下さい。

□オーバーホール手配の流れ　　オーバーホール依頼書（製品添付）を記入の上、ご購入になったKYBモータースポーツショップへご依頼下さい。

□納　期　　ご依頼後、1ヶ月程予定下さい。

□オーバーホール価格体系

種　類	対　象　品　番	税込価格（円/1本）
別タンク付きストラット	SRX／SDX／RGX	31,500
別タンク付きショックアブソーバ	SRZ／SDZ／RGZ	29,400

※タンク交換等、内容以上の交換部品が発生した場合は、別途追加費用が発生しますので、ご了承下さい。

■ Tarmac & Gymkhana ■

■リアルスポーツダンパー specTR（単筒ガスタイプ）スペック表

Real Sports Damper - TR （32段階調整式単筒ガス）※減衰力調整クリック位置 各段数については、完全締め切り（フルハード）の状態からの戻しクリック数を示します。

■MR-GDBE　スバル インプレッサ sti E/F型　※G型はアッセンブリー交換のみ適合可

車名	年式	モデル	希望小売価格（税抜）	希望小売価格（税込）	製品内容	推奨スプリング仕様		基準車高(リム下端-フェンダー)		基準タイヤサイズ		基準クリック位置		ヘルパースプリング		バンプクッション枚数	
						フロント	リア	フロント	リア	フロント	リア	フロント	リア	フロント	リア	フロント	リア
インプレッサ	04/06～	GDB-E/F	298,000	312,900	1台分キット	11K-203-65	9K-203-65	602	598	235/40R18	235/40R18	10クリック	8クリック	有	有	4枚	8枚

■MR-GDB　スバル インプレッサ sti A～D型

車名	年式	モデル	希望小売価格（税抜）	希望小売価格（税込）	製品内容	推奨スプリング仕様		基準車高(リム下端-フェンダー)		基準タイヤサイズ		基準クリック位置		ヘルパースプリング		バンプクッション枚数	
						フロント	リア	フロント	リア	フロント	リア	フロント	リア	フロント	リア	フロント	リア
インプレッサ	00/10～04/05	GDB-A～D	298,000	312,900	1台分キット	11K-203-65	9K-203-65	590	591	235/45R17	235/45R17	10クリック	8クリック	有	有	4枚	8枚

■MR-CT9A　三菱 ランサー evo7/8/9

車名	年式	モデル	希望小売価格（税抜）	希望小売価格（税込）	製品内容	推奨スプリング仕様		基準車高(リム下端-フェンダー)		基準タイヤサイズ		基準クリック位置		ヘルパースプリング		バンプクッション枚数	
						フロント	リア	フロント	リア	フロント	リア	フロント	リア	フロント	リア	フロント	リア
ランサーevo7/8/9	00/12～	CT9A	262,000	275,100	1台分キット	14K-203-65	13K-203-65	575	580	235/45R17	235/45R17	8クリック	8クリック	有	有	4枚	7枚

■MR-AP1　ホンダ S2000　※2009年9月発売予定

車名	年式	モデル	希望小売価格（税抜）	希望小売価格（税込）	製品内容	推奨スプリング仕様		基準車高(リム下端-フェンダー)		基準タイヤサイズ		基準クリック位置		ヘルパースプリング		バンプクッション枚数	
						フロント	リア	フロント	リア	フロント	リア	フロント	リア	フロント	リア	フロント	リア
S2000	99/4～	AP1	222,000	233,100	1台分キット	20K-203-65	20K-203-65	565	564	255/40R17	255/40R17	10クリック	8クリック	無	無	6枚	4枚

■MR-CZ4A　三菱 ランサー evo10　※2009年9月発売予定

車名	年式	モデル	希望小売価格（税抜）	希望小売価格（税込）	製品内容	推奨スプリング仕様		基準車高(リム下端-フェンダー)		基準タイヤサイズ		基準クリック位置		ヘルパースプリング		バンプクッション枚数	
						フロント	リア	フロント	リア	フロント	リア	フロント	リア	フロント	リア	フロント	リア
ランサーevo10	07/10～	CZ4A	265,000	278,250	1台分キット	14K-203-65	13K-203-65	590	590	245/40R18	245/40R18	4クリック	4クリック	有	有	4枚	3枚

■MR-GRB　スバル インプレッサ sti　※2009年9月発売予定

車名	年式	モデル	希望小売価格（税抜）	希望小売価格（税込）	製品内容	推奨スプリング仕様		基準車高(リム下端-フェンダー)		基準タイヤサイズ		基準クリック位置		ヘルパースプリング		バンプクッション枚数	
						フロント	リア	フロント	リア	フロント	リア	フロント	リア	フロント	リア	フロント	リア
インプレッサ	07/10～	GRB	262,000	275,100	1台分キット	14K-178-65	13K-178-65	574	580	245/40R18	245/40R18	4クリック	4クリック	有	有	4枚	4枚

■リアルスポーツダンパー specTR（複筒ガスタイプ）スペック表

Real Sports Damper - TR （4段階調整式複筒タイプ）※減衰力調整クリック位置 各段数については、ロッド調整 4段の中でのポジションを示します。

■TR-GC8　スバル インプレッサ sti

車名	年式	モデル	希望小売価格（税抜）	希望小売価格（税込）	製品内容	推奨スプリング仕様		基準車高(リム下端-フェンダー)		基準タイヤサイズ		基準クリック位置		ヘルパースプリング	
						フロント	リア	フロント	リア	フロント	リア	フロント	リア	フロント	リア
インプレッサ	92/11～00/10	GC8	214,000	224,700	1台分キット	8K-203-65	5K-203-65	560	324	215/45R17	215/45R17	3	3	有	有

■TR-CP9A　三菱 ランサー evo5/6

車名	年式	モデル	希望小売価格（税抜）	希望小売価格（税込）	製品内容	推奨スプリング仕様		基準車高(リム下端-フェンダー)		基準タイヤサイズ		基準クリック位置		ヘルパースプリング	
						フロント	リア	フロント	リア	フロント	リア	フロント	リア	フロント	リア
ランサー	98/1～99/11	CP9A	208,000	218,400	1台分キット	11K-203-65	9K-203-65	590	329	235/45R17	235/45R17	3	3	有	有

■TR-EK9　ホンダ シビック typeR

車名	年式	モデル	希望小売価格（税抜）	希望小売価格（税込）	製品内容	推奨スプリング仕様		基準車高(リム下端-フェンダー)		基準タイヤサイズ		基準クリック位置		ヘルパースプリング	
						フロント	リア	フロント	リア	フロント	リア	フロント	リア	フロント	リア
シビック typeR	97/8～	EK9	198,800	208,740	1台分キット	16K-178-65	12K-203-65	520	300	225/45R16	215/50R15	3	3	無	無

■TR-DC2　ホンダ インテグラ typeR

車名	年式	モデル	希望小売価格（税抜）	希望小売価格（税込）	製品内容	推奨スプリング仕様		基準車高(リム下端-フェンダー)		基準タイヤサイズ		基準クリック位置		ヘルパースプリング	
						フロント	リア	フロント	リア	フロント	リア	フロント	リア	フロント	リア
インテグラ typeR	95/10～	DC2/DB8	198,800	208,740	1台分キット	18K-178-65	13K-203-65	525	305	225/45R16	215/50R15	2	2	無	無

■リアルスポーツダンパーSpecTR オーバーホールについて

□対　象　　KYB製 リアルスポーツダンパーSpecTR（単筒式・複筒式）
注意事項:アウターシェル変形/破損、及び加工等が施されている場合、初期性能を出せない場合が有ります。
詳しくは購入店へお問合せ下さい。

□オーバーホール内容　　内部パーツ（ベースバルブ/シール/保護キャップ等）を交換致します。
減衰力初期性能を出す為の作業です。減衰力変更、ストローク変更、車高調加工等のチューニングは致しませんのでご了承下さい。

□オーバーホール手配の流れ　　オーバーホール依頼書（製品添付）を記入の上、購入店へご依頼下さい。

□納　期　　ご依頼後、1ヶ月程予定下さい。
※ロッド・ラムシリンダーの交換が必要となった場合は、納期+1ヶ月程度と部品代を頂きますので、ご了承下さい。

□オーバーホール価格体系

種　類	対象品番	税込価格（円/1本）
単筒式・複筒式ストラット	RSQ／RSA	31,500
単筒式・複筒式ショックアブソーバ	RSK／RSB	29,400

※ロッド・ラムシリンダー等、内容以上の交換部品が発生した場合は、別途追加費用が発生しますので、ご了承下さい。

■ KYB COMPETITION SPRING ■

KCSのドライビングフィールは一言で言うと「しなやか」です。
実車テストにおいては「バネレートの違いが非常に解かり易い」との評価が出ています。
「ロードインフォメーションが解かり易いリニア特性」「マシンの挙動を確実に調整できる的確なバネレート」
「コントロール性の高いしなやかさ」を兼ね備えたカテゴリー不問のレーシングスプリングと言えます。

KCSノーマル形状タイプ

KCS直巻タイプ

■ノーマル形状タイプ　仕様一覧■

Part No.	取付区分	メインレート (kgf/mm)	メインレート (N/mm)	税込価格(円/1本)	備　考
■ランサー　CP9A(エボリューション5/6)					
KCS3401F	F	5.75	56.35	9,975	
KCS3403F	F	6.15	60.27	9,975	
KCS2402R	R	5.55	54.39	8,925	
KCS2404RV	R	2.57～6.00	25.19～58.80	8,925	
■ランサー　CT9A(エボリューション7/8/9)					
KCS3405F	F	5.42	53.10	9,975	
KCS3406F	F	6.03	59.10	9,975	
KCS2406R	R	5.80	56.80	8,925	
KCS2408R	R	6.20	60.80	8,925	
KCS2408R20U	R	6.20	60.80	8,925	KCS2408Rに対し、車高20mmUP品
■ミラージュ　CJ4A					
KCS3409F	F	2.98	29.30	9,975	
KCS1410R	R	2.39	23.50	8,400	
■インプレッサ　GC8					
KCS3505F	F	4.31	42.20	9,975	
KCS3506F	F	3.76	36.80	9,975	
KCS3502R	R	3.50	34.30	9,975	
KCS3504R	R	3.20	31.40	9,975	
■インプレッサ　GDB(A～F型)					
KCS3507F	F	5.10	50.00	9,975	
KCS3508F	F	5.26	51.50	9,975	
KCS3509R	R	4.00	39.20	9,975	C～F型に装着の場合は、A～B型のアッパーマウントをご使用下さい。
KCS3510R	R	3.80	37.20	9,975	C～F型に装着の場合は、A～B型のアッパーマウントをご使用下さい。
■シビック　EK9　／　インテグラ　DC2・DB8					
KCS2201F	F	6.00	58.80	8,925	
KCS2203F	F	6.50	63.70	8,925	
KCS1202RV	R	2.00～4.70	19.60～46.06	8,400	
KCS1204RV	R	2.14～5.50	20.97～53.90	8,400	
■スターレット　EP82					
KCS2101F	F	2.69	26.40	8,925	
KCS1102R	R	2.80	27.40	8,925	
■セリカ　ZZT231					
KCS3103F	F	4.00	39.20	9,975	
KCS2104R	R	5.00	49.00	8,925	

■ KYB COMPETITION SPRING　直巻タイプ仕様一覧 ■

■ ID φ60

Free Height	Part No.	Rate (kgf/mm)	Rate (N/mm)	Stroke (mm)	Max Lord (kgf)	Max Lord (N)	Weight (g)	Price 税込価格(円/1本)
6inch (152mm)	KCS60-15210	10.0	98.0	72.0	720.0	7056	905	9,450
	KCS60-15211	11.0	107.8	72.0	792.0	7762	990	9,450
	KCS60-15212	12.0	117.6	67.0	804.0	7879	970	9,450
	KCS60-15213	13.0	127.4	67.0	871.0	8536	1050	9,450
	KCS60-15214	14.0	137.2	68.0	952.0	9330	1150	9,450
	KCS60-15215	15.0	147.0	64.0	960.0	9408	1150	9,450
	KCS60-15216	16.0	156.8	63.0	1008.0	9878	1170	9,450
	KCS60-15217	17.0	166.6	63.0	1071.0	10496	1250	9,450
	KCS60-15218	18.0	176.4	62.0	1116.0	10937	1290	9,450
	KCS60-15219	19.0	186.2	61.0	1159.0	11358	1340	9,975
	KCS60-15220	20.0	196.0	62.0	1240.0	12152	1430	9,975
	KCS60-15221	21.0	205.8	59.0	1239.0	12142	1380	9,975
	KCS60-15222	22.0	215.6	59.0	1298.0	12720	1480	9,975
	KCS60-15223	23.0	225.4	59.0	1357.0	13299	1520	9,975
	KCS60-15224	24.0	235.2	56.0	1344.0	13171	1490	9,975
	KCS60-15225	25.0	245.0	56.0	1400.0	13720	1540	9,975
	KCS60-15226	26.0	254.8	57.0	1482.0	14524	1650	9,975
	KCS60-15227	27.0	264.6	55.0	1485.0	14553	1610	9,975
	KCS60-15228	28.0	274.4	55.0	1540.0	15092	1720	9,975
7inch (178mm)	KCS60-17804	4.0	39.2	105.0	420.0	4116	680	8,925
	KCS60-17805	5.0	49.0	97.0	485.0	4753	750	8,925
	KCS60-17806	6.0	58.8	95.0	570.0	5586	890	8,925
	KCS60-17807	7.0	68.6	92.0	644.0	6311	980	9,450
	KCS60-17808	8.0	78.4	90.0	720.0	7056	1070	9,450
	KCS60-17816	16.0	156.8	66.0	1056.0	10349	1250	9,450
	KCS60-17817	17.0	166.6	66.0	1122.0	10996	1320	9,450
	KCS60-17818	18.0	176.4	64.0	1152.0	11290	1360	9,975
	KCS60-17819	19.0	186.2	62.0	1178.0	11544	1390	9,975
	KCS60-17820	20.0	196.0	62.0	1240.0	12152	1430	9,975
	KCS60-17821	21.0	205.8	62.0	1302.0	12760	1500	9,975
	KCS60-17822	22.0	215.6	62.0	1364.0	13367	1550	9,975
	KCS60-17823	23.0	225.4	59.0	1357.0	13299	1520	9,975
	KCS60-17824	24.0	235.2	59.0	1416.0	13877	1600	9,975

■ ID φ65

Free Height	Part No.	Rate (kgf/mm)	Rate (N/mm)	Stroke (mm)	Max Lord (kgf)	Max Lord (N)	Weight (g)	Price 税込価格(円/1本)
6inch (152mm)	KCS65-15206	6.0	58.8	90.0	540.0	5292	800	8,925
	KCS65-15207	7.0	68.6	86.0	602.0	5900	870	8,925
	KCS65-15208	8.0	78.4	81.0	648.0	6350	890	9,450
	KCS65-15209	9.0	88.2	79.0	711.0	6968	980	9,450
	KCS65-15210	10.0	98.0	77.0	770.0	7546	1020	9,450
	KCS65-15211	11.0	107.8	75.0	825.0	8085	1080	9,450
	KCS65-15212	12.0	117.6	75.0	900.0	8820	1180	9,450
	KCS65-15213	13.0	127.4	74.0	962.0	9428	1270	9,450
	KCS65-15214	14.0	137.2	71.0	994.0	9741	1290	9,450
	KCS65-15215	15.0	147.0	70.0	1050.0	10290	1360	9,975
	KCS65-15216	16.0	156.8	69.0	1104.0	10819	1400	9,975
	KCS65-15217	17.0	166.6	69.0	1173.0	11495	1500	9,975
	KCS65-15218	18.0	176.4	59.0	1062.0	10408	1150	9,450
	KCS65-15219	19.0	186.2	58.0	1102.0	10800	1190	9,450
	KCS65-15220	20.0	196.0	55.5	1110.0	10878	1190	9,450
	KCS65-15221	21.0	205.8	56.0	1176.0	11525	1250	9,450
	KCS65-15222	22.0	215.6	53.5	1177.0	11535	1250	9,450
	KCS65-15223	23.0	225.4	54.5	1253.5	12284	1310	9,975
	KCS65-15224	24.0	235.2	53.0	1272.0	12466	1360	9,975
	KCS65-15225	25.0	245.0	59.0	1475.0	14455	1860	11,550
	KCS65-15226	26.0	254.8	55.0	1430.0	14014	1826	11,550
	KCS65-15227	27.0	264.6	55.0	1485.0	14553	1880	11,550
	KCS65-15228	28.0	274.4	55.0	1540.0	15092	1999	11,550
	KCS65-15229	29.0	284.2	50.0	1450.0	14210	1962	11,550
	KCS65-15230	30.0	294.0	50.0	1500.0	14700	1536	9,975
	KCS65-15231	31.0	303.8	50.0	1550.0	15190	1582	9,975
	KCS65-15232	32.0	313.6	50.0	1600.0	15680	1629	9,975

■ KYB COMPETITION SPRING　直巻タイプ仕様一覧 ■

■ ID φ65

Free Height	Part No.	Rate		Stroke	Max Lord		Weight	Price
		(kgf/mm)	(N/mm)	(mm)	(kgf)	(N)	(g)	税込価格(円/1本)
7inch (178mm)	KCS65-17804	4.0	39.2	114.0	456.0	4469	810	8,925
	KCS65-17805	5.0	49.0	107.0	535.0	5243	970	9,450
	KCS65-17806	6.0	58.8	93.0	558.0	5468	830	8,925
	KCS65-17807	7.0	68.6	88.0	616.0	6037	910	9,450
	KCS65-17808	8.0	78.4	85.0	680.0	6664	980	9,450
	KCS65-17809	9.0	88.2	83.0	747.0	7321	1060	9,450
	KCS65-17810	10.0	98.0	82.0	820.0	8036	1140	9,450
	KCS65-17811	11.0	107.8	78.0	858.0	8408	1180	9,450
	KCS65-17812	12.0	117.6	77.0	924.0	9055	1250	9,450
	KCS65-17813	13.0	127.4	77.0	1001.0	9810	1340	9,450
	KCS65-17814	14.0	137.2	76.0	1064.0	10427	1410	9,975
	KCS65-17815	15.0	147.0	74.0	1110.0	10878	1460	9,975
	KCS65-17816	16.0	156.8	70.0	1120.0	10976	1450	9,975
	KCS65-17817	17.0	166.6	69.0	1173.0	11495	1500	9,975
	KCS65-17818	18.0	176.4	69.0	1242.0	12172	1580	9,975
	KCS65-17819	19.0	186.2	68.0	1292.0	12662	1630	9,975
	KCS65-17820	20.0	196.0	67.0	1340.0	13132	1680	9,975
	KCS65-17821	21.0	205.8	67.0	1407.0	13789	1790	11,550
	KCS65-17822	22.0	215.6	64.0	1408.0	13798	1720	9,975
	KCS65-17823	23.0	225.4	65.0	1495.0	14651	1840	11,550
	KCS65-17824	24.0	235.2	64.0	1536.0	15053	1890	11,550
	KCS65-17825	25.0	245.0	62.0	1550.0	15190	1860	11,550
	KCS65-17826	26.0	254.8	61.0	1586.0	15543	1910	11,550
8inch (203mm)	KCS65-20305	5.0	49.0	113.0	565.0	5537	1010	9,450
	KCS65-20306	6.0	58.8	108.0	648.0	6350	1110	9,450
	KCS65-20307	7.0	68.6	104.0	756.0	7409	1230	9,450
	KCS65-20308	8.0	78.4	95.0	768.0	7526	1220	9,450
	KCS65-20309	9.0	88.2	95.0	855.0	8379	1380	9,975
	KCS65-20310	10.0	98.0	95.0	950.0	9310	1530	9,975
	KCS65-20311	11.0	107.8	92.0	1012.0	9918	1610	9,975
	KCS65-20312	12.0	117.6	88.0	1056.0	10349	1610	9,975
	KCS65-20313	13.0	127.4	90.0	1170.0	11466	1810	9,975
	KCS65-20314	14.0	137.2	84.0	1176.0	11525	1720	9,975
	KCS65-20315	15.0	147.0	86.0	1290.0	12642	1960	11,550
	KCS65-20316	16.0	156.8	84.0	1344.0	13171	1990	11,550
	KCS65-20317	17.0	166.6	83.0	1411.0	13828	2110	11,550
	KCS65-20318	18.0	176.4	79.0	1422.0	13936	2010	11,550
	KCS65-20319	19.0	186.2	79.0	1501.0	14710	2140	11,550
	KCS65-20320	20.0	196.0	77.0	1540.0	15092	2200	11,550
	KCS65-20321	21.0	205.8	76.0	1596.0	15641	2230	11,550
	KCS65-20322	22.0	215.6	68.0	1496.0	14661	1870	11,550
	KCS65-20323	23.0	225.4	67.0	1564.0	15327	1930	11,550
	KCS65-20324	24.0	235.2	67.0	1608.0	15758	1980	11,550
	KCS65-20325	25.0	245.0	64.0	1600.0	15680	1980	11,550
	KCS65-20326	26.0	254.8	64.0	1664.0	16307	2070	11,550
9inch (228mm)	KCS65-22804	4.0	39.2	134.0	536.0	5253	1110	9,450
	KCS65-22805	5.0	49.0	129.0	645.0	6321	1290	9,450
	KCS65-22806	6.0	58.8	121.0	726.0	7115	1400	9,975
	KCS65-22807	7.0	68.6	117.0	819.0	8026	1540	9,975
	KCS65-22808	8.0	78.4	112.0	896.0	8781	1630	9,975
	KCS65-22809	9.0	88.2	110.0	990.0	9702	1820	9,975
	KCS65-22810	10.0	98.0	106.0	1060.0	10388	1870	11,550
	KCS65-22811	11.0	107.8	106.0	1166.0	11427	2080	11,550
	KCS65-22812	12.0	117.6	103.0	1236.0	12113	2190	11,550
	KCS65-22813	13.0	127.4	99.0	1287.0	12613	2200	11,550
	KCS65-22814	14.0	137.2	101.0	1414.0	13857	2430	11,550
10inch (254mm)	KCS65-25404	4.0	39.2	149.0	596.0	5841	1360	9,450
	KCS65-25405	5.0	49.0	142.0	710.0	6958	1560	9,975
	KCS65-25406	6.0	58.8	121.0	726.0	7115	1400	9,975
	KCS65-25407	7.0	68.6	117.0	819.0	8026	1540	9,975
	KCS65-25408	8.0	78.4	114.0	912.0	8938	1700	9,975
	KCS65-25409	9.0	88.2	111.0	999.0	9790	1820	9,975
	KCS65-25410	10.0	98.0	106.0	1060.0	10388	1870	11,550
	KCS65-25411	11.0	107.8	106.0	1166.0	11427	2080	11,550
	KCS65-25412	12.0	117.6	103.0	1236.0	12113	2190	11,550
	KCS65-25413	13.0	127.4	99.0	1287.0	12613	2200	11,550
	KCS65-25414	14.0	137.2	101.0	1414.0	13857	2430	11,550

MEMO

■ KYBモータースポーツショップ登録店 ■

店　名	所在地	TEL
(株)クスコ札幌	北海道北広島市西の里133-3	011-375-4515
RS･クローバ	北海道札幌市白石区北郷4条10-6-3	011-879-8890
モーターランドミナティ	北海道札幌市白石区東米里2081-61	011-879-1155
モータースポーツショップ アヤベ	宮城県仙台市宮城野区福室字小原2-19-1	022-259-6633
(有)グランドスラム オプション	宮城県仙台市若林区六丁目北1-77	022-288-5577
(有)リンクサービス	福島県郡山市富久山町福原字道の窪60-21	0249-32-8537
(株)タイヤセンターおおだて	秋田県大館市中道2-2-52	0186-42-0521
RSトヨカワ	青森県十和田市大字藤島字角倉内沢128	0176-28-3949
モータースポーツショップレッドゾーン	秋田県秋田市仁井田蕗見町3-13	0188-39-6217
レーシングコレクション ナカノ	山形県山形市大字中野字楯552	0236-81-1163
(株)アイ･アール･エス	東京都葛飾区東新小岩2-1-15	03-3696-7790
(株)アブコ	東京都墨田区向島2-2-8	03-3829-2255
(株)アライプロシステム	埼玉県所沢市金山10-21	042-925-3448
(有)アルボー	栃木県日光市小代292-1	0288-27-1888
(株)ALEX	東京都北区上十条3-28-3	03-3906-6111
(株)オクヤマ	神奈川県横浜市都筑区池辺町4539	045-934-5334
(株)オリジナルボックス	神奈川県厚木市山際275-4	046-246-1811
(株)カーショップくぼた	神奈川県相模原市千代田4-1-8	0427-56-2397
カーショップコンペ	東京都八王子市美山町839-1	0426-52-1122
(有)カーステーションマルシェ	群馬県前橋市亀里町1224	027-265-6789
(株)ガレージシロクマ	埼玉県越谷市宮本町4-83-5	0489-65-6411
(株)木村タイヤ	静岡県沼津市東椎路484	0559-22-0900
(株)キャロッセ	群馬県高崎市新保町1664-1	027-352-3578
国母タイヤサービスショップ	山梨県甲府市国母1-4-1	0552-24-4797
RSコバヤシ	長野県塩尻市大字北小野1652-6	0263-56-2664
(有)シービー365	埼玉県吉川市上内川1154-4	048-972-6781
シーワン･モータースポーツ	埼玉県東松山市上野本552-1	0493-22-6420
シムスレーシング	群馬県太田市本町43-15	0276-25-1055
スコーチ	新潟県三条市上保内794-4	025-638-4755
(有)スマッシュ	千葉県千葉市中央区村田町546-6	043-209-6611
タイヤショップマリヤ	栃木県河内郡河内町下岡本2234-1	028-673-4002
ディージャック(株)	東京都八王子市松木33-8	0426-74-7700
(有)テンダーモータースポーツ	千葉県白井市根77-8	047-491-9119
トップギア	栃木県真岡市長田608-2	0285-82-1753
ピレリーハウスマキザワ	長野県伊那市西春近6056	0265-78-5445
モータースポーツガレージACTIVE	群馬県藤岡市中栗須34-4	0274-22-6755
(有)モータースポーツショップパックアール	群馬県前橋市下小出町1-31-2	0272-34-3284
モンスターインターナショナル(株)	東京都町田市小川1730-6	0424-96-7772
タイヤセレクト北本	埼玉県北本市深井5-123	048-511-7030
(有)ラリーテックアンクル	静岡県浜松市早出町1356-5	053-461-9433
(有)レイ	栃木県佐野市石塚町1950-4	0283-25-3335
(株)レイル	神奈川県横浜市戸塚区平戸町335	045-824-1835
アールエスタケダ	愛知県日進市赤池丸根5-1405	052-802-0647
RS MUD	長野県松本市笹賀7055-2	0263-86-0206
(有)SRS	愛知県豊田市宝町玉泉80-2	0565-28-6524
オートハウスシルクセロ	福井県坂井郡丸岡町猪爪1-230	0776-67-2345
オートプロテック	岐阜県中津川市川上247-32	0573-74-2536
オートプロデュース BOSS	長野県長野市川合新田1370	0262-22-2688
共栄タイヤサービス	愛知県名古屋市熱田区三本松町2-8	052-871-2055

店　名	所在地	TEL
スポーツショップ ヤマダ	愛知県名古屋市天白区原4-1711	052-804-3363
サカイタイヤサービス	長野県長野市南堀403-4	0262-63-2828
鈴鹿ユーアイ	三重県鈴鹿市寺家町8-15-12	0593-86-6689
スピードショップ シェルビー	長野県東御市滋野1595-14	0268-62-3177
スピードショップ プレーン	新潟県五泉市赤梅685	0250-43-8002
ソモス(株)	名古屋市守山区今尻町1306番地	052-798-3310
RS高尾台	石川県金沢市高尾台2-97	0762-96-0811
TS-スミヤマ	愛知県小牧市大字間間原新田字宮前614-1	0568-75-2250
トラップオートテクニカルサービス	石川県石川郡野々市町稲荷2-75	0762-94-3641
モンテカルロ	岐阜県各務原市那珂北洞町2-150-2	0583-89-1505
LUCK.CO.LTD	愛知県愛知郡長久手町岩作琵琶ヶ池20-1	0561-63-0101
ルーズドック	愛知県安城市東栄町横根畑59-172	0566-98-8772
レーシングサービス アムロケイズ	富山県富山市安養寺550	076-429-9541
(有)カーガーデン杉尾ガレージ	兵庫県神戸市西区岩岡町岩岡262	078-967-2641
(有)シューコーポレーション	兵庫県西宮市荒木町7-31	0798-67-9207
(株)シルクロード	奈良県磯城郡田原本町味間310-1	07443-4-1155
ダッシュ大阪	大阪府茨木市佐保1020-3	0726-49-2541
(株)デューポイント	大阪府堺市北区長曽根町1199-1	0722-39-0017
西尾ガレージ	大阪府河内長野市原町201-1	0721-54-5223
(株)みずしまモータース	岡山県岡山市野田3-2-20	086-241-0156
モーターランド ライムスポーツ	大阪府堺市美原区大饗149-7	0723-63-1600
ラリーファクトリー ブーボー	京都府京都市左京区吉田上阿達町36	075-761-0163
レソルテ オートサービス	京都府八幡市下奈良名越18-3	075-972-2535
オートパーツ ヨネヤマ	京都府宇治市槙島町十一68番地1	0774-20-0443
藤井エンジニアリング	京都府相楽郡精華町菅井古里80番地	0774-95-3739
ワイズスポーツカーズ	兵庫県神戸市西区小山1-7-2	078-928-1899
オートワークス カジオカ	広島県広島市佐伯区五日市町石内1638-2	082-929-0888
カーピット高陽	広島県広島市安佐北区落合2-18-5	082-843-1671
ガレージ･ミズ	広島県福山市駅家町下山守521-1	0849-76-7280
ナイトー自動車販売	広島県呉市郷原町3766-1	0823-77-0706
オートスポーツナイトウ	広島県東広島市黒瀬町楢原918-3	0823-82-0077
シロヤギ自動車	岡山県岡山市内尾237-17	0862-98-3615
タイヤハウスK	島根県松江市朝酌町24-1	0852-39-0101
チェリッシュ	岡山県倉敷市福江533-6	086-485-1866
テックフジハラ	島根県八束郡玉湯町大字湯町1211-2	0852-62-8011
ボディショップ イワネ	広島県廿日市市宮内1450	0829-39-0590
(株)モンテカルロ	広島県広島市西区商工センター4-7-18	082-501-2080
RSK(レーシング･サービス･コシミズ)	愛媛県松山市中野町甲66-3	0899-63-3884
渡辺自動車	山口県岩国市東町中山327-4	0827-84-2900
モータースポーツエキップメントR	愛媛県伊予郡松前町中川原425	089-984-6007
RS10溝辺モータース	宮崎県延岡市春日町3-2-1	0982-32-3682
アルテックレーシング	福岡県福岡市東区原田2-33-13	092-621-0650
(株)エムズ	福岡県福岡市博多区板付5-16-13	092-585-0309
J&Sモータースポーツ	福岡県筑紫郡那珂川町中原4-54	092-952-1360
(有)テクノ	佐賀県佐賀市嘉瀬町大字荻野2379-1	0952-26-9147
(有)野田自動車	熊本県菊池郡菊陽町大字津久礼223-2	096-232-0333
ミヨシ自動車	福岡県北九州市八幡東区春の町5-5-16	093-681-7672
モータースポーツ ハシモト	熊本県玉名市大倉720-4	0968-74-0108
ワンズ･ターンモータースポーツ	福岡県遠賀郡遠賀町若松192-3	093-293-6996

KYBモータースポーツショップは、あなたの専属テクニカルスタッフが、
サスペンションに関する豊富な知識と、膨大なセッティングノウハウで
マシンを確実にセットアップし、あなたの足回りを強力にサポートします。
リザーバタンクつきショックアブソーバのオーバーホールについても
お近くの「KYBモータースポーツショップ」へご依頼ください。

KYB

お問い合わせ

KYB エンジニアリング アンド サービス 株式会社
〒335-0031 埼玉県戸田市美女木1159
自動車機器営業部■〒335-0031 埼玉県戸田市美女木1159 Tel.(048)449-0855
大 阪 営 業 所■〒564-0063 大阪府吹田市江坂町1-23-20 TEK第2ビル Tel.(06)6387-3471
0120-707-513 フリーダイヤル 月曜日～金曜日 9:00～17:00 ※祝日、当社休業日を除く
www.kybclub.com

※このカタログは2009年7月のものです。希望小売価格・仕様・適合区分は予告なく変更することがあります。